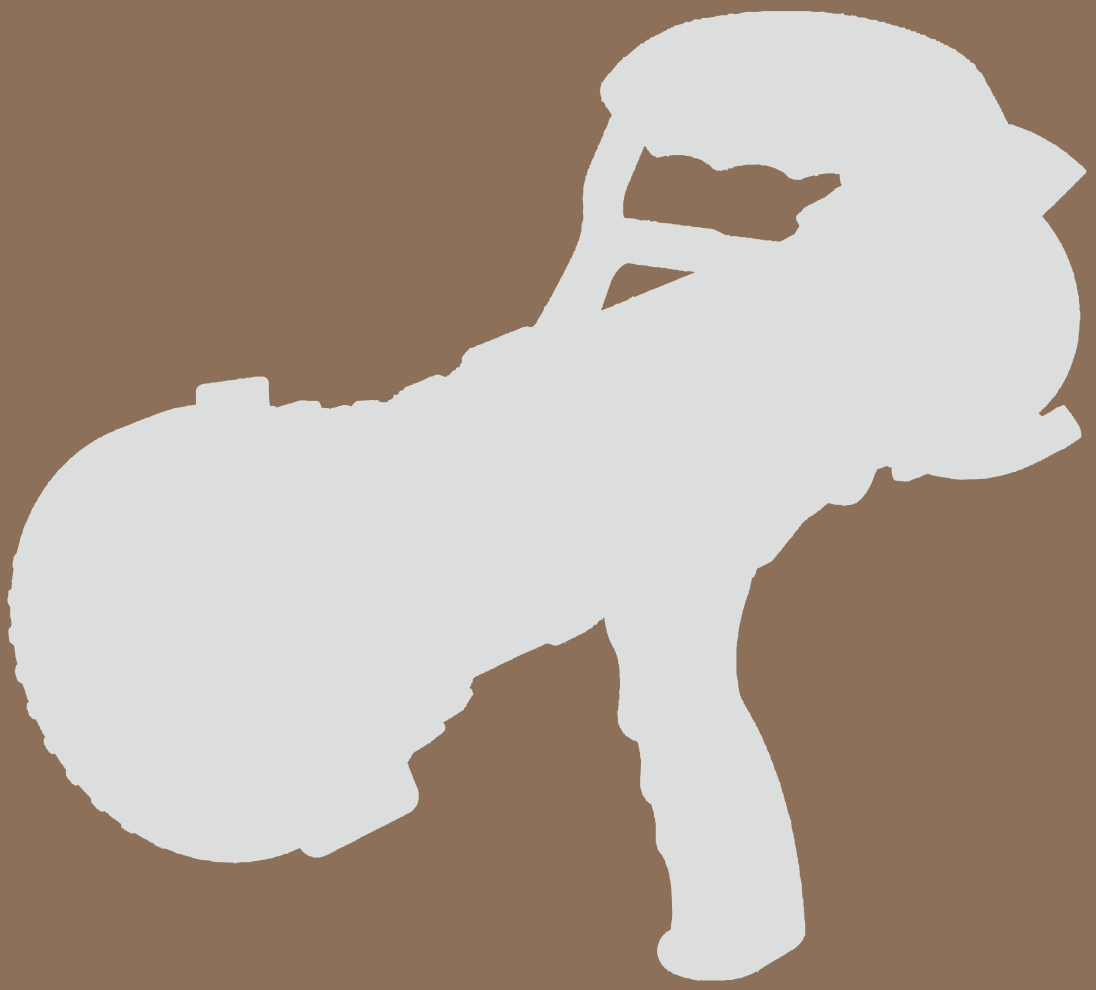

POK

SPRZĘT POK TO DOBRY WYBÓR



POK S.A. FRANCE - z.i. "Les Guignons" - 10400 Nogent-sur-Seine - Tél : +33 03 25 39 84 78 - Fax : +33 03 25 39 84 90 - E-mail : pokfr@wanadoo.fr - Internet : www.pok.fr
Dystrybucja w Polsce: HORPOL S.A. - ul. Nowa 23, Stara Iwiczna, 05-500 Piaseczno - Tel : +48 22 750 62 49 - Fax : +48 22 750 62 50 - E-mail : horpol@horpol.com - Internet : www.horpol.com

Produkty wysokiej jakości wymagają wykwalifikowanego zespołu i dobrej technologii!

W POK wierzymy w nasze produkty i nasze możliwości dystrybucji sprzętu strażackiego na całym świecie, wraz z odpowiednimi narzędziami, w celu ratowania życia ludzkiego oraz minimalizacji strat materialnych.

Dystrybutorom, producentom i użytkownikom docelowym sprzedajemy wyłącznie produkty, co do których nie mamy żadnych wątpliwości.

Nabywcy oczekują jakości, którą producenci mają obowiązek zapewnić. Dlatego też, wszystkie nasze produkty, zanim zostaną przekazane klientom, są testowane przez użytkowników docelowych pod kątem wydajności i wymagań jakościowych w laboratorium, w terenie oraz w sytuacjach praktycznych.

Codziennie POK opracowuje nowe koncepcje w celu doskonalenia metod walki z pożarami. Koncepcje przekształcamy w niepowtarzalne, opłacalne produkty, z którymi mogą się państwo zapoznać w naszym nowym Katalogu. Każdego dnia zwiększamy wiedzę naszego personelu i wachlarz oferowanych produktów.

Nasi pracownicy znają swoje produkty, ręczą za ich wydajność i świadczą najwyższej jakości usługi.

Wszystkie prawa zastrzeżone. Niniejszy katalog nie może być kopiowany, w całości ani w części, bez jednoznacznej zgody POK S.A. France.

Ze względu na nieprzerwany proces doskonalenia produktów, specyfikacje mogą ulec zmianie bez uprzedniego zawiadomienia; wersja 09-01-10.

POK S.A. FRANCE - z.i. "Les Guignons" - 10400 Nogent-sur-Seine - Tél : +33 03 25 39 84 78 - Fax : +33 03 25 39 84 90 - E-mail : pokfr@wanadoo.fr - Internet : www.pok.fr
Dystrybucja w Polsce: HORPOL S.A. - ul. Nowa 23, Stara Iwiczna, 05-500 Piaseczno - Tel : +48 22 750 62 49 - Fax : +48 22 750 62 50 - E-mail : horpol@horpol.com - Internet : www.horpol.com

SPIS TREŚCI

Rozdział	Strona
Indeks	2
Prądownice turbo	5
Prądownice uniwersalne i gładkoprzewodowe	26
Prądownice specjalistyczne	31
Urządzenia do pożarów leśnych	41
Działka strażackie	47
Głowice do działek strażackich	72
Urządzenia pianowe	82
Systemy pianowe	106
Zawory, rozdzielacze i zbieracze	111
Zwijacze bębnowe	126
Węże pożarnicze i akcesoria	130
Klucze do łączników	135
Smoki i kosze ssawne	138
Przepływomierze, kalibrowane narzędzia pomiarowe	140
Łączniki i systemy hydrantowe	144
Specyfikacje techniczne	149
Indeks kodów	159
Ogólne warunki gwarancji, serwisu i konserwacji	168

INDEKS

	Strona
A	
Akcesoria do węży	134
Akcesoria do zasysaczy Ultra-Foam	86
Akcesoria do zasysaczy Ultra-Light	86
Akcesoria i części do prądownic	39
Akcesoria strażackie	133
Akcesoria Wildland	46
C	
Centrum pianowe Firebuster	45
Ciśnienie - konwersja miar	155
Ciśnieniomierze	140
D	
Deflektory do działka DN80 INOX z kołnierzem	58
Deflektory do działka przenośnego DN80 INOX	57
Dodatkowe wyposażenie pojazdu	157
Dyfuzory hydrantowe	141
Dysze kanalizacyjne (krety)	143
Działka Primator i Azimutor 3000 ze wspornikiem	52
Działka Snake Lofty zdalnie sterowane	61
Działka Snake Stumpy INOX zdalnie sterowane	60
Działka ze zbiornikami pianowymi	59
Działko Antenor 300 na wózku	59
Działko Antenor 3000 przenośne	52
Działko Azimutor 3000 przenośne	51
Działko Azimutor 3000 z kołnierzem	49
Działko DN100 3000 zdalnie sterowane	66
Działko DN65 3000 zdalnie sterowane	65
Działko DN80 INOX z kołnierzem	58
Działko Gearator 3000 INOX	56
Działko Gearator 9000 INOX	56
Działko LMP100 8000	55
Działko LMP80 5000	53
Działko LMP80 5000 akcesoruia	54
Działko Mercator 3000 INOX	56
Działko Minotor 5000 przenośne	51
Działko Minotor 5000 z kołnierzem	50
Działko Pokabronze 2000-3000	62
Działko Poket 1600-2000	48
Działko Primator 3000 przenośne	51
Działko Primator 3000 z kołnierzem	49
Działko przenośne DN80 INOX	57
Działko przenośne Froggy 750-1320	47
Działko Snake 500 z kołnierzem	49
Działko Snake Lofty 7500 z kołnierzem	50
G	
Garnki pianowe	107
Generator piany lekkiej DN500	105
Generator piany lekkiej DN800	105
Generator piany lekkiej Gyrofoam L2	105
Generator piany lekkiej Mistral	104
Generator piany lekkiej Snow Coat	104
Glowica Debika-INOX 3000 do działek	73
Głowica piany lekkiej do wentylatorów	96
Głowica Pokabronze 2000 do działek	73
Głowica Snake Lofty 7500 do działek	73
Głowica Tornadomatic 3000 do działek	72
Głowica Turbokador 3000 do działek	73

	Strona
G	
Głowice Autokador 2000-5000 do działek	72
Głowice automatyczne z zasysaniem do działek	75
Głowice do zwijaczy bębnowych	130
Głowice Pokador 2000-3000 do działek	72
Głowice Snake Stumpy 1300-3000 do działek	73
Głowice tryskaczy pianowych	109
Głowice Wildland	43
H	
Hak drabinowy do węży	52
I	
Index kodów towarowych	159
Innowacyjne produkty	98
K	
Klasyfikacje piany	82
Klasyfikacje pożarów	82
Klucze do łączników	135
Klucze hydrantowe	136
Klucze regulowane specjalne	136
Kolory prądownic	40
Kołnierze montażowe	145
Kosz do smoka ssawnego	138
Kształtowniki strumienia	81
Kurtyny wodne	32
L	
Lanca gaśnicza Gerico	36
Lance gaśnicze Taran	35
Ł	
Łączniki kątowe i przeciwodrzutowe	37
Łączniki kątowe Serpent	38
Łączniki koncentryczne	81
M	
Metryczna tebela przeliczeniowa	154
Mobilne zwijacze bębnowe	132
Mostki przejazdowe aluminiowe	134
Mostki przejazdowe gumowe	134
N	
Nakładki pianotwórcze Wildland	45
Nakładki pianowe automatyczne do działek	74
Nakładki pianowe do działek	74
Nasada zintegrowana	29
Nasady piętrowe poczwórne	81
Nawijarka do węży tłocznych	132
O	
Oscylatory i stojaki do działek	50
P	
Piana w przykładach	111
Pływak smoka ssawnego	138
POK na świecie	79
POK w marynarkach wojennych świata	80
Pompy pionowe (głębinowe)	143
Praktyczne zastosowanie sprzętu	148
Prądownica automatyczna Legende	6
Prądownica automatyczna Tornadomatic	16
Prądownica dwuciśnieniowa Slide-O-Matic 600	18
Prądownica dwufunkcyjna Combipok	23

	Strona
P	
Prądownica kominowa	34
Prądownica Magikador	10
Prądownica oficjalna Challenger	5
Prądownica Pokabronze	20
Prądownica Pokador	14
Prądownica Pokador LP	12
Prądownica Turbokador	8
Prądownica wysokociśnieniowa	34
Prądownice 150 Turbolite, Tornalite, Pokalite	31
Prądownice automatyczne Multiflow i Combination	24
Prądownice dla wojska i straży przybrzeżnej	21
Prądownice do piany ciężkiej	94
Prądownice Flash, Galaxie	31
Prądownice krótkie do piany ciężkiej	97
Prądownice pianowe automatyczne	93
Prądownice proszkowe Dry-Chem	33
Prądownice Rambojet	100
Prądownice specjalistyczne	22
Prądownice Wildland do pożarów lasów	41
Prądownice Wildland z gładkim przelotem	42
Prądownice z wylotami piętrowymi	26
Prądownice zamykane i playpipe	28
Prysznice wodne	32
Przenosne zbiorniki pianowe Mobile Foam	99
Przenośne Centrum Pianowe Handy Foam	102
Przepływomierz elektroniczny	140
Przykładowe systemy pianowe	84
Przykłady działania działek	63
Przykłady działania wytwornic piany	64
R	
Rambojet System	100
Rozdzielacze bez zaworów podwójne	121
Rozdzielacze bez zaworów potrójne	122
Rozdzielacze grzybkowe	120
Rozdzielacze kulowe Bipok Wildland	117
Rozdzielacze kulowe i klapowe Bipok	118
Rozdzielacze kulowe i klapowe Tripok	119
Rura wodno-pianowa elektryczna do działek	78
Rury pianowe do działka DN80 INOX z kołnierzem	58
Rury pianowe do działka przenośnego DN80 INOX	57
Rury pianowe krótkie do działek	97
Rury pianowo-proszkowe Dry-Chem do działek	78
Rury wodno-pianowe do działek	76
Rury wodno-pianowe INOX do działek	77
S	
Siła reakcji prądownic	151
Sita ssawne Wildland	46
Słowniczek pojęć	82
Smoki i kosze ssawne	138
Stacje pianowe	106
Stałe systemy gaśnicze	110
Strażacki rozdzielacz specjalny	124
System Rambojet	100

POK S.A. FRANCE - z.i. "Les Guignons" - 10400 Nogent-sur-Seine - Tél : +33 03 25 39 84 78 - Fax : +33 03 25 39 84 90 - E-mail : pokfr@wanadoo.fr - Internet : www.pok.fr
Dystrybucja w Polsce: HORPOL S.A. - ul. Nowa 23, Stara Iwiczna, 05-500 Piaseczno - Tel : +48 22 750 62 49 - Fax : +48 22 750 62 50 - E-mail : horpol@horpol.com - Internet : www.horpol.com

INDEKS

	Strona
T	
Terminologia	82
Trajektoria strumienia pionowego	153
Trajektoria strumienia poziomego	152
Tryskacze pianowe	109
Turbopompa hydrauliczna 2002	142
Turbopompy TurboMax	143
U	
Uchwyty montażowe	137
Uchwyty pistoletowe, zawory	30
Urządzenie dozujące do zasysaczy	89
Uszczelki przyłączeniowe	146
W	
Warunki gwarancyjne	168
Węże tłoczne miękkie i półsztywne	131
Wężyki do zasysaczy	89
Wieszaki na narzędzia	137
Wizualizatory	141
Wlewy piany	107
Wydajność prądownic	150
Wyloty gładkie, piętrowe	27
Wymiary kołnierzy	156
Wysysacze injektorowe	143
Wytwornice do piany średniej	95
Wytwornice do podwójnej piany średniej	96
Wytwornice piany do zbiorników paliwowych	107
Wytwornice piany średniej na statki	108
Z	
Zaciskarki do węży	139
Zasysacz obejściowy	93
Zasysacz wysokociśnieniowy	89
Zasysacze dużej wydajności	88
Zasysacze liniowe - zasada	87
Zasysacze liniowe z ARCH	88
Zasysacze liniowe z brązu z ARCH	88
Zasysacze pianowe - obsługa	83
Zasysacze pianowe Ultra-Foam	85
Zasysacze pianowe Ultra-Light	85
Zasysacze przeponowe do instalacji	91
Zasysacze przeponowe z kryzą do instalacji	92
Zasysacze Ultra-Foam z brązu	90
Zasysacze Ultra-Light z brązu	90
Zawory i rozdzielacze Wildland	44
Zawory zwrotne	124
Zawór kulowy Monopok	112
Zawór kulowy Monopok DN150	114
Zawór skrzydełkowy	116
Zawór zasuwowy	116
Zbieracze	123
Zdalne sterowanie - bezprzewodowe	67
Zdalne sterowanie - panel dotykowy	71
Zdalne sterowanie - panel sterowania PC	70
Zdalne sterowanie - podwójne przewodowe	69
Zdalne sterowanie - przewodowe	68
Zwijacze bębnowe	126
Zwijacze bębnowe do pojazdów	129
Zwijacze bębnowe INOX	128
Zwijacze bębnowe mobilne	132
Zwijacze bębnowe z wężami półsztywnymi	127
Gwinty - tabela	



WIZJA

Naszym pragnieniem jest produkować jak najlepszy sprzęt przeciwpożarowy dzięki doskonałej jakości wykonania, wydajnym planom sprzedaży oraz pozytywnej motywacji i zaangażowaniu w duchu uczciwej konkurencji branżowej.

MISJA

Nasza misja polega na podnoszeniu standardów wyposażenia i bezpieczeństwa strażaków. Dążymy do uzyskania w oczach naszych klientów, pracowników, sprzedawców oraz pozostałych udziałowców statusu firmy gwarantującej JAKOŚĆ sprzętu gaśniczego, przeznaczonego do użytku w przypadku pożaru, w środowisku morskim, przemysłowym oraz w przypadku innych zagrożeń.

CEL

Celem POK jest zapewnienie naszym klientom najlepszego pod względem jakości i ceny sprzętu gaśniczego w każdym istniejącym punkcie sprzedaży. Cenimy sobie zdanie naszych klientów, słuchamy opinii o naszych produktach i natychmiast reagujemy! Z naszymi klientami budujemy relacje oparte na uczciwości i rzetelności naszych usług. Pragniemy, aby nasi klienci mieli możność osobistego kontaktu z całym zespołem POK, który zna i realizuje oczekiwania naszych klientów oraz rośnie odpowiednio do ich potrzeb.

POK S.A. FRANCE - z.i. "Les Guignons" - 10400 Nogent-sur-Seine - Tél : +33 03 25 39 84 78 - Fax : +33 03 25 39 84 90 - E-mail : pokfr@wanadoo.fr - Internet : www.pok.fr
Dystrybucja w Polsce: HORPOL S.A. - ul. Nowa 23, Stara Iwiczna, 05-500 Piaseczno - Tel : +48 22 750 62 49 - Fax : +48 22 750 62 50 - E-mail : horpol@horpol.com - Internet : www.horpol.com

OFICJALNA PRĄDOWNICA CHALLENGER

Prądownica ta została zaprojektowana specjalnie z myślą o Techniczno-Bojowych Zawodach Strażackich (Firefighter Combat Challenge). Techniczno-Bojowe Zawody Strażackie to impreza, która nie tylko jest sprawdzianem dla najwybitniejszych strażaków amerykańskich, lecz również stanowi największą próbę dla sprzętu strażackiego. Przeprowadzenie podobnych prób pod względem obciążenia zajęłoby całe lata. Podczas zawodów, uczestnicy muszą wypełnić wyznaczone zadanie wykorzystując Oficjalną Prądownicę POK pod ciśnieniem, przy czym prądownica jest użytkowana przez kilka godzin. Właśnie dlatego organizatorzy Techniczno-Bojowych Zawodów Strażackich zwrócili się do POK z prośbą o zaprojektowanie i wykonanie specjalnej prądownicy do wykorzystania podczas zawodów. Organizatorzy zdawali sobie sprawę, że żadna inna firma oprócz POK nie byłaby w stanie zaprojektować lub wprowadzić na rynek prądownicy, która wytrzymałaby takie wymagające zawody bez konieczności konserwacji lub naprawy!

Oficjalna Prądownica Challenger posiada wytrzymałą konstrukcję ze stali nierdzewnej z ergonomicznym silikonowym uchwytem pistoletowym i 1/2" końcówką niegwintowaną ze stopu aluminiowego utwardzanego termicznie. Prądownica została już wypróbowana przez wiele jednostek straży w USA i przyjęta jako standardowa część wyposażenia przeciwpożarowego.

Prądownica 8944 Challenger z uchwytem pistoletowym, przepływem wodnym 1,0", złączem wejściowym i wyjściowym 1,5", końcówką niegwintowaną 1566 POK 1/2", złącze wejściowe 1,5"





Czy wiedzą państwo, że dziesięcioletnie marzenie uczestników Techniczno-Bojowych Zawodów Strażackich zostało urzeczywistnione dzięki firmom POK i SUPERVAC, które ofiarowały pierwszy KLEJNOT KORONNY na rzecz Techniczno-Bojowych Zawodów Strażackich.

AUTOMATYCZNA PRĄDOWNICA LEGENDE

Trwale anodyzowana aluminium i PTFE

Prądownica LEGENDE to wytrzymała, lekka prądownica automatyczna posiadająca właściwości poszukiwane przez użytkowników. Wykonana z wysokiej jakości stopu aluminium, pokryta w procesie NITUFF™ powłoką impregnowanego i anodyzowanego PTFE na głębokość 50 mikronów (standardowa powłoka anodyzowana: 20 mikronów).

Szeroki zakres dostępnych wartości natężenia przepływu od 10 do 250 GPM przy ciśnieniu 100 psi. Nowoczesna konstrukcja chroni suwak tłoczkowy ze stali nierdzewnej przed wpływem czynników zewnętrznych. Głowica, skutecznie zabezpieczona przed zabrudzeniem piaskiem, zamarzniętą wodą lub innymi zanieczyszczeniami, gwarantuje niezawodność pracy wielopozycyjnej dźwigni do zmiany natężenia przepływu.

Przełączenie od strumienia rozproszonego do strumienia zwartego i pozycji płukania następuje błyskawicznie (1/2 obrotu głowicy), bez konieczności zamykania zaworu.



Kolorowe uchwyty pistoletowe oraz różny układ zębów na głowicy umożliwiają dostosowanie prądownicy LEGENDE do indywidualnych potrzeb. Standardowo w komplecie z czarnym otokiem głowicy i uchwytem pistoletowym.

W przypadku wszystkich prądownic LEGENDE istnieje możliwość zakupu samej głowicy lub prądownicy bez uchwytu pistoletowego.

Standardowo w komplecie z nowym otokiem głowicy, posiadającym oznakowanie w postaci wypukłej linii prostej dla strumienia zwartego oraz wypukłej litery V dla strumienia rozproszonego.
Doskonałe rozwiązanie w warunkach ograniczonej widoczności.
Dodatkowo dostępna opcjonalna blokada, uniemożliwiająca przypadkowe przełączenie do pozycji strumienia zwartego.

Kod	Opis	Szer.	Wys.	Dł.	Waga	Natężenie przepływu	
						GPM	LPM
0735	Prądownica LEGENDE 500 G 2 B złącze wejściowe	9.5"	3.3"	10.0"	3.3 lb	10-125	40-475
9403	Prądownica LEGENDE 1000 G 2 1/2 B złącze wejściowe	5.0"	14.0"	15.5"	10.9 lb	50-250	200-950

POK S.A. FRANCE - z.i. "Les Guignons" - 10400 Nogent-sur-Seine - Tél : +33 03 25 39 84 78 - Fax : +33 03 25 39 84 90 - E-mail : pokfr@wanadoo.fr - Internet : www.pok.fr
Dystrybucja w Polsce: HORPOL S.A. - ul. Nowa 23, Stara Iwiczna, 05-500 Piaseczno - Tel : +48 22 750 62 49 - Fax : +48 22 750 62 50 - E-mail : horpol@horpol.com - Internet : www.horpol.com

AUTOMATYCZNA PRĄDOWNICA LEGENDE

Trwale anodyzowane aluminium i PTFE

Bogata kolorystyka

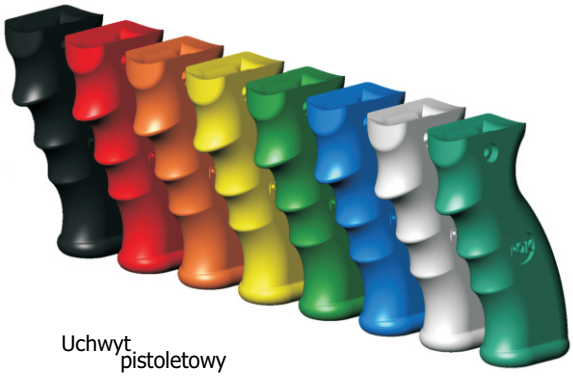

Uchwyt pistoletowy

LEGENDE 500



Nakładka pianowa

Nakładka do piany ciężkiej





Na str. 39-40 podano informacje dotyczące składania zamówień.

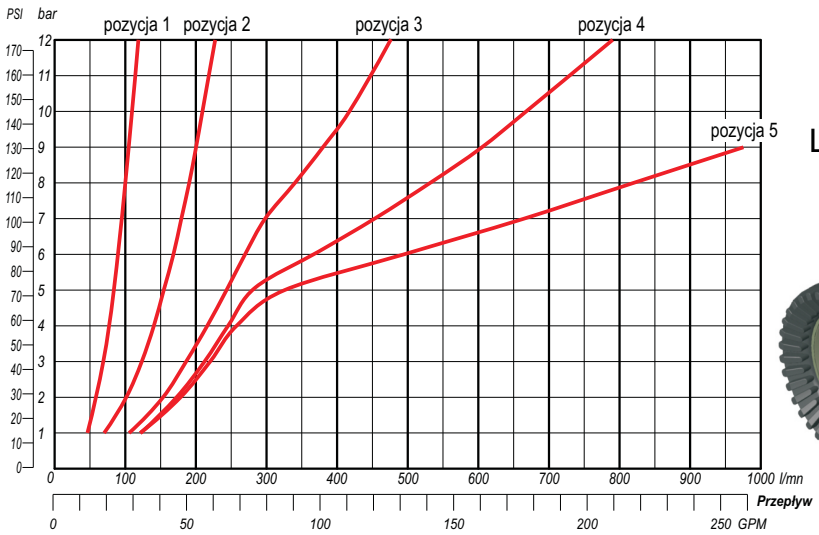

LEGENDE 1000



POK S.A. FRANCE - z.i. "Les Guignons" - 10400 Nogent-sur-Seine - Tél : +33 03 25 39 84 78 - Fax : +33 03 25 39 84 90 - E-mail : pokfr@wanadoo.fr - Internet : www.pok.fr
Dystrybucja w Polsce: HORPOL S.A. - ul. Nowa 23, Stara Iwiczna, 05-500 Piaseczno - Tel : +48 22 750 62 49 - Fax : +48 22 750 62 50 - E-mail : horpol@horpol.com - Internet : www.horpol.com

ZMIENNOPRZEPŁYWOWA PRĄDOWNICA TURBOKADOR

Trwale anodyzowana aluminium i PTFE

Prądownica TURBOKADOR to wytrzymała, lekka prądownica regulowana, posiadająca właściwości poszukiwane przez użytkowników. Wykonana z wysokiej jakości stopu aluminium, pokryta w procesie NITUFF™ powłoką impregnowanego i anodyzowanego PTFE na głębokość 50 mikronów (standardowa powłoka anodyzowana: 20 mikronów). Standardowy zawór kulowy, również utwardzany zgodnie z wymaganiami procesu NITUFF, zapewnia wieloletni okres niezawodnego użytkowania przy minimalnym zużyciu.

Szeroki zakres dostępnych wartości natężenia przepływu od 40 do 950 LPM. Dostępne warianty rozmiarowe prądownicy TURBOKADOR: 1,0”; 1,5” i 2,5”. Wszystkie modele wyposażone w podwójne kulowe łożysko obrotowe w celu prostszego podłączania i obsługi, a także kształtownik/sito strumienia. Kluczowa zaleta prądownicy TURBOKADOR to możliwość prostego przełączania od strumienia zwartego do mgły o wąskim lub szerokim kącie rozproszenia i pozycji płukania, bez konieczności zamykania zaworu.

W pełni zgodna z wymogami NFPA 1964, prądownica TURBOKADOR jest dostępna z otokiem głowicy, uchwytem pistoletowym i dźwignią w różnych kolorach oraz różnym układem zębów na głowicy. Standardowo wyposażona w czarny otok głowicy i uchwyt pistoletowy. W przypadku wszystkich prądownic TURBOKADOR istnieje możliwość zakupu samej głowicy lub prądownicy bez uchwytu pistoletowego.

Kod	Opis	Szer.	Wys.	Dł.	Waga	Natężenie przepływu	
						GPM	LPM
2310	Prądownica TURBOKADOR 150 złącze wejściowe 1.5"	4.5"	10.5"	9.0"	4.0 lb	10-20-25-40	40-75-100-150
9184	Prądownica TURBOKADOR 150 złącze wejściowe 1.0" storz 25	4.5"	10.5"	9.0"	3.8 lb	10-20-25-40	40-75-100-150
9891	Prądownica TURBOKADOR 500 złącze wejściowe 1.5"	4.5"	10.5"	10.5"	5.0 lb	30-60-95	100-200-300
9716	Prądownica TURBOKADOR 500 złącze wejściowe 1.5" storz 52	4.5"	10.5"	10.5"	5.0 lb	60-95-125	150-300-500
8370	Prądownica TURBOKADOR 500 złącze wejściowe 1.5"	4.5"	10.5"	10.5"	5.0 lb	30-60-95-125	100-200-300-500
9194	Prądownica TURBOKADOR 750 złącze wejściowe 1.5" lub 2.5" storz 75	5.0"	10.5"	10.5"	7.8 lb	95-125-150-200	300-500-750-1000
9724	Prądownica TURBOKADOR 1000 złącze wejściowe 2.5"	6.0"	15.0"	16.5"	11.0 lb	100-150-200-250	350-500-750-1000
9996	Prądownica TURBOKADOR 1000 złącze wejściowe 2.5"	6.0"	15.0"	16.5"	11.0 lb	200-250-300-350	750-1000-1150-1350
13133	Głowica TURBOKADOR 150 złącze wejściowe 1.0"	2.7"	2.7"	6.5"	2.2 lb	10-20-25-40	40-75-100-150
9953	Głowica TURBOKADOR 150 złącze wejściowe 1.5"	2.7"	2.7"	6.5"	2.4 lb	10-20-25-40	40-75-100-150
9954	Głowica TURBOKADOR 500 złącze wejściowe 1.5"	3.7"	3.7"	6.5"	3.4 lb	30-60-95	100-200-300
9952	Głowica TURBOKADOR 500 złącze wejściowe 1.5"	3.7"	3.7"	6.5"	3.4 lb	60-95-125	150-300-500
8370T	Głowica TURBOKADOR 500 złącze wejściowe 1.5"	3.7"	3.7"	6.5"	3.4 lb	30-60-95-125	100-200-300-500
9974	Głowica TURBOKADOR 750 złącze wejściowe 1.5' lub 2.5"	5.0"	5.0"	7.5"	5.4 lb	95-125-150-200	300-500-750-1000
8346	Głowica TURBOKADOR 1000 złącze wejściowe 1.5"	5.0"	5.0"	5.8"	5.8 lb	100-150-200-250	350-500-750-1000
9975	Głowica TURBOKADOR 1000 złącze wejściowe 2.5"	4.6"	5.0"	7.5"	3.2 lb	200-250-300-350	750-1000-1150-1350

POK S.A. FRANCE - z.i. "Les Guignons" - 10400 Nogent-sur-Seine - Tél : +33 03 25 39 84 78 - Fax : +33 03 25 39 84 90 - E-mail : pokfr@wanadoo.fr - Internet : www.pok.fr
Dystrybucja w Polsce: HORPOL S.A. - ul. Nowa 23, Stara Iwiczna, 05-500 Piaseczno - Tel : +48 22 750 62 49 - Fax : +48 22 750 62 50 - E-mail : horpol@horpol.com - Internet : www.horpol.com

ZMIENNOPRZEPŁYWOWA PRĄDOWNICA TURBOKADOR

Trwale anodyzowana aluminium i PTFE

Bogata kolorystyka

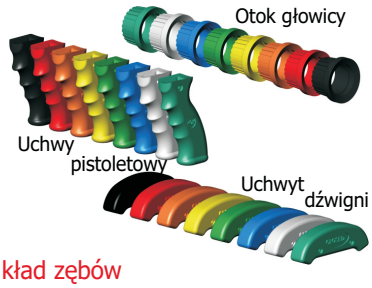

Układ zębów



Dźwignia



Nakładki pianowe



Na str. 39-40 podano informacje dotyczące składania zamówień.

Standardowo w komplecie z nowym otokiem głowicy, posiadającym oznakowanie w postaci wypukłej linii prostej dla strumienia zwartego oraz wypukłej litery V dla strumienia rozproszonego.
Doskonałe rozwiązanie w warunkach ograniczonej widoczności.

SERIA 150



SERIA 500



SERIA 750



SERIA 1000



Turbokador 500

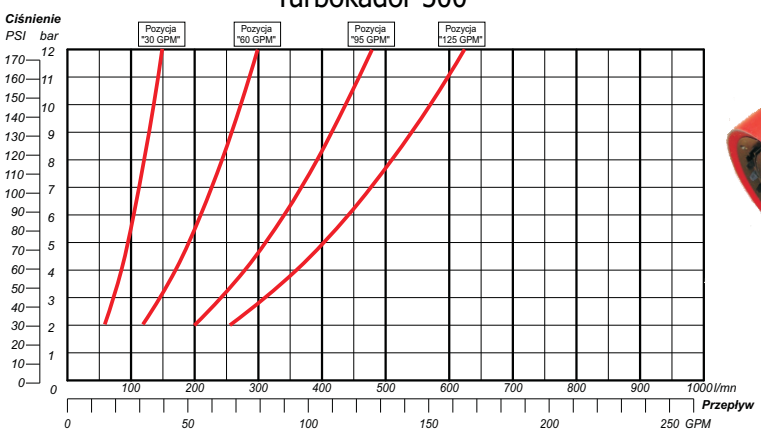

Zestaw naprawczy

Opis	Kod
Seria 150	**7867**
Seria 500	**7868**
Seria 750 & 1000	**7869**

POK S.A. FRANCE - z.i. "Les Guignons" - 10400 Nogent-sur-Seine - Tél : +33 03 25 39 84 78 - Fax : +33 03 25 39 84 90 - E-mail : pokfr@wanadoo.fr - Internet : www.pok.fr
Dystrybucja w Polsce: HORPOL S.A. - ul. Nowa 23, Stara Iwiczna, 05-500 Piaseczno - Tel : +48 22 750 62 49 - Fax : +48 22 750 62 50 - E-mail : horpol@horpol.com - Internet : www.horpol.com

ZMIENNOPRZEPŁYWOWA PRĄDOWNICA MAGIKADOR

Trwale anodyzowana aluminium i PTFE

Nowa zmiennoprzepływowa prądownica MAGIKADOR z udoskonalonym swobodnym rdzeniem (grzybkiem). Nowa konstrukcja umożliwia większy zasięg prądownicy oraz lepszą skuteczność strumienia zwartego.

Prądownica MAGIKADOR to wytrzymała, lekka prądownica regulowana, posiadająca właściwości poszukiwane przez użytkowników. Wykonana z wysokiej jakości stopu aluminium, pokryta w procesie NITUFF™ powłoką impregnowanego i anodyzowanego PTFE na głębokość 50 mikronów (standardowa powłoka anodyzowana: 20 mikronów). Standardowy zawór kulowy, również utwardzany zgodnie z wymaganiami procesu NITUFF, zapewnia wieloletni okres niezawodnego użytkowania przy minimalnym zużyciu.

Szeroki zakres dostępnych wartości natężenia przepływu od 10 do 350 GPM. Dostępne warianty rozmiarowe prądownicy MAGIKADOR: 1,0"; 1,5" i 2,5". Wszystkie modele wyposażone w podwójne kulowe łożysko obrotowe w celu prostszego podłączania i obsługi, a także kształtownik/sito strumienia. Kluczowa zaleta prądownicy MAGIKADOR to możliwość prostego przełączania od strumienia zwartego do mgły o wąskim lub szerokim kącie rozproszenia i pozycji płukania, bez konieczności zamykania zaworu.

W pełni zgodna z wymogami NFPA 1964, prądownica MAGIKADOR jest dostępna z otokiem głowicy, uchwytem pistoletowym i dźwignią w różnych kolorach. Standardowo wyposażona w czarny otok głowicy i uchwyt pistoletowy. W przypadku wszystkich prądownic MAGIKADOR istnieje możliwość zakupu samej głowicy lub prądownicy bez uchwytu pistoletowego.

Kod	Opis	Szer.	Wys.	Dł.	Waga	NATĘŻENIE PRZEPŁYWU	
						GPM	LPM
18401	Prądownica MAGIKADOR 150 złącze wejściowe 1.5"	4.5"	10.5"	9.0"	4.0 lb	10-20-25-40	40-75-100-150
18400	Prądownica MAGIKADOR 150 złącze wejściowe 1.0"	4.5"	10.5"	9.0"	3.8 lb	10-20-25-40	40-75-100-150
18458	Prądownica MAGIKADOR 500 złącze wejściowe 1.5"	4.5"	10.5"	10.5"	5.0 lb	30-60-95	100-200-300
18487	Prądownica MAGIKADOR 500 złącze wejściowe 1.5"	4.5"	10.5"	10.5"	5.0 lb	60-95-125	150-300-500
18459	Prądownica MAGIKADOR 500 złącze wejściowe 1.5"	4.5"	10.5"	10.5"	5.0 lb	30-60-95-125	100-200-300-500
25863	Prądownica MAGIKADOR 750 złącze wejściowe 1.5" lub2.5"	5.0"	10.5"	10.5"	7.8 lb	95-125-150-200	300-500-750-1000
25078	Prądownica MAGIKADOR 1000 złącze wejściowe 2.5"	6.0"	15.0"	16.5"	11.0 lb	100-150-200-250	350-500-750-1000
25070	Prądownica MAGIKADOR1000 złącze wejściowe 2.5"	6.0"	15.0"	16.5"	11.0 lb	200-250-300-350	750-1000-1150-1350
18613	Nasada MAGIKADOR150 złącze wejściowe 1.0"	2.7"	2.7"	6.5"	2.2 lb	10-20-25-40	40-75-100-150
18614	Nasada MAGIKADOR150 złącze wejściowe 1.5"	2.7"	2.7"	6.5"	2.4 lb	10-20-25-40	40-75-100-150
18616	Nasada MAGIKADOR 500 złącze wejściowe 1.5"	3.7"	3.7"	6.5"	3.4 lb	30-60-95	100-200-300
18626	Nasada MAGIKADOR 500 złącze wejściowe 1.5"	3.7"	3.7"	6.5"	3.4 lb	60-95-125	150-300-500
18619	Nasada MAGIKADOR 500 złącze wejściowe 1.5"	3.7"	3.7"	6.5"	3.4 lb	30-60-95-125	100-200-300-500
25871	Nasada MAGIKADOR 750 złącze wejściowe 1.5' or 2.5"	5.0"	5.0"	7.5"	5.4 lb	95-125-150-200	300-500-750-1000
25872	Nasada MAGIKADOR 1000 złącze wejściowe 1.5"	5.0"	5.0"	5.8"	5.8 lb	100-150-200-250	350-500-750-1000
25873	Nasada MAGIKADOR 1000 złącze wejściowe 2.5"	4.6"	5.0"	7.5"	3.2 lb	200-250-300-350	750-1000-1150-1350

POK S.A. FRANCE - z.i. "Les Guignons" - 10400 Nogent-sur-Seine - Tél : +33 03 25 39 84 78 - Fax : +33 03 25 39 84 90 - E-mail : pokfr@wanadoo.fr - Internet : www.pok.fr
Dystrybucja w Polsce: HORPOL S.A. - ul. Nowa 23, Stara Iwiczna, 05-500 Piaseczno - Tel : +48 22 750 62 49 - Fax : +48 22 750 62 50 - E-mail : horpol@horpol.com - Internet : www.horpol.com

ZMIENNOPRZEPŁYWOWA PRĄDOWNICA MAGIKADOR

Trwale anodyzowane aluminium i PTFE

Bogata kolorystyka

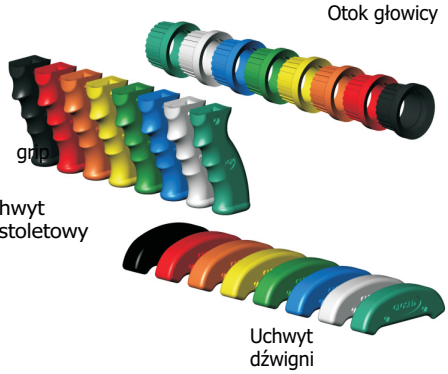

Nakładki pianowe



SERIA 150 ®





SERIA 500



SERIA 500 ECO



®



SERIA 750





Standardowo w komplecie z nowym otokiem głowicy, posiadającym oznakowanie w postaci wypukłej linii prostej dla strumienia zwartego oraz wypukłej litery V dla strumienia rozproszonego. Doskonałe rozwiązanie w warunkach ograniczonej widoczności.

Magikador 500

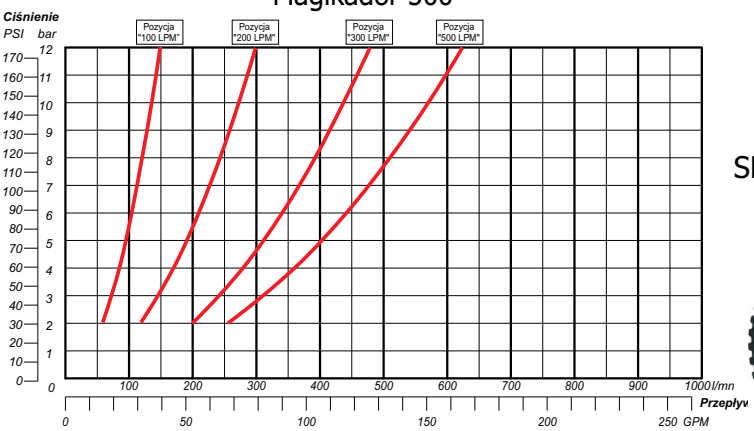

SERIA 1000



STAŁOPRZEPŁYWOWA NISKOCIŚNIENIOWA PRĄDOWNICA POKADOR LP

Trwale anodyzowane aluminium i PTFE

Prądownica POKADOR LP to wytrzymała, lekka prądownica niskociśnieniowa, posiadająca właściwości poszukiwane przez użytkowników. Wykonana z wysokiej jakości stopu aluminium, pokryta w procesie NITUFF™ powłoką impregnowanego i anodyzowanego PTFE na głębokość 50 mikronów (standardowa powłoka anodyzowana: 20 mikronów). Standardowy zawór kulowy, również utwardzany zgodnie z wymaganiami procesu NITUFF, zapewnia wieloletni okres niezawodnego użytkowania przy minimalnym zużyciu.
Szeroki zakres dostępnych wartości natężenia przepływu od 150 do 1100 LPM przy ciśnieniu 5 bar. Dostępne warianty rozmiarowe prądownicy POKADOR LP: 1,0”; 1,5” i 2,5”. Wszystkie modele wyposażone w podwójne kulowe łożysko obrotowe w celu prostszego podłączania i obsługi, a także kształtownik/sito strumienia. Kluczowa zaleta prądownicy POKADOR LP to możliwość prostego przełączania od strumienia zwartego do mgły o wąskim lub szerokim kącie rozproszenia i pozycji płukania, bez konieczności zamykania zaworu. W pełni zgodna z wymogami NFPA 1964, prądownica POKADOR LP jest dostępna z otokiem głowicy, uchwytem pistoletowym i dźwignią w różnych kolorach oraz różnym układem zębów na głowicy. Standardowo wyposażona w czarny otok głowicy i uchwyt pistoletowy. W przypadku wszystkich prądownic POKADOR LP istnieje możliwość zakupu samej głowicy lub prądownicy bez uchwytu pistoletowego.

Kod	Opis	Szer.	Wys.	Dł.	Waga	NATĘŻENIE PRZEPŁYWU	
						GPM	LPM
8926	Prądownica POKADOR 150LP złącze wejściowe 1.0" lub 1.5"	5.0"	8.5"	11.0"	6.5 lb	40	150
8927	Prądownica POKADOR 500LP złącze wejściowe 1.5"	5.0"	8.5"	11.0"	6.5 lb	60	200
8928	Prądownica POKADOR 500LP złącze wejściowe 1.5"	5.0"	8.5"	11.0"	6.5 lb	95	350
8929	Prądownica POKADOR 500LP złącze wejściowe 1.5"	5.0"	8.5"	11.0"	6.5 lb	125	500
8930	Prądownica POKADOR 500LP złącze wejściowe 1.5"	5.0"	8.5"	11.0"	6.5 lb	150	600
8931	Prądownica POKADOR 750LP złącze wejściowe 1.5"	5.0"	8.5"	11.0"	6.5 lb	175	650
8932	Prądownica POKADOR 750LP złącze wejściowe 1.5"	5.0"	8.5"	11.0"	6.5 lb	200	750
8933	Prądownica POKADOR 750LP złącze wejściowe 2.5"	5.0"	11.0"	11.0"	8.2 lb	250	1000
8934	Prądownica POKADOR 750LP złącze wejściowe 2.5"	5.0"	11.0"	11.2"	8.2 lb	300	1100
8935	Giowica POKADOR 150LP złącze wejściowe 1.0 lub 1.5"'	4.5"	10.5"	10.5"	5.0 lb	40	150
8936	Giowica POKADOR 500LP złącze wejściowe 1.5"	4.5"	10.5"	10.5"	5.0 lb	60	200
8937	Giowica POKADOR 500LP złącze wejściowe 1.5"	4.5"	10.5"	10.5"	5.0 lb	95	350
8938	Giowica POKADOR 500LP złącze wejściowe 1.5"	4.5"	10.5"	10.5"	5.0 lb	125	500
8939	Giowica POKADOR 500LP złącze wejściowe 2.5"	5.0"		7.0"	5.8 lb	150	600
8940	Giowica POKADOR 750LP złącze wejściowe 2.5"	5.0"		7.0"	5.8 lb	175	650
8941	Giowica POKADOR 750LP złącze wejściowe 2.5"	5.0"		7.0"	5.8 lb	200	750
8942	Giowica POKADOR 750LP złącze wejściowe 2.5"	5.0"		7.0"	5.8 lb	250	1000
8943	Giowica POKADOR 750LP złącze wejściowe 2.5"	5.0"		7.0"	5.8 lb	300	1100

POK S.A. FRANCE - z.i. "Les Guignons" - 10400 Nogent-sur-Seine - Tél : +33 03 25 39 84 78 - Fax : +33 03 25 39 84 90 - E-mail : pokfr@wanadoo.fr - Internet : www.pok.fr
Dystrybucja w Polsce: HORPOL S.A. - ul. Nowa 23, Stara Iwiczna, 05-500 Piaseczno - Tel : +48 22 750 62 49 - Fax : +48 22 750 62 50 - E-mail : horpol@horpol.com - Internet : www.horpol.com

STAŁOPRZEPŁYWOWA NISKOCIŚNIENIOWA PRĄDOWNICA POKADOR LP

Trwale anodyzowane aluminium i PTFE

Bogata kolorystyka

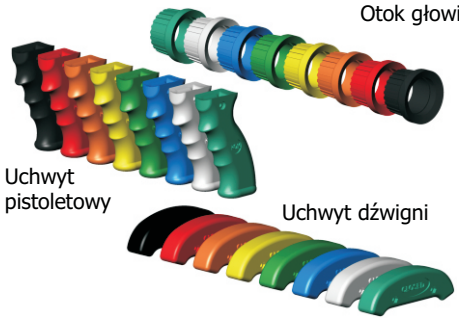

Układ zębów



Dźwignia



SERIA 150



SERIA 500



Standardowo w komplecie z nowym otokiem głowicy, posiadającym oznakowanie w postaci wypukłej linii prostej dla strumienia zwartego oraz wypukłej litery V dla strumienia rozproszonego. Doskonałe rozwiązanie w warunkach ograniczonej widoczności.

Nakładki pianowe



SERIA 750

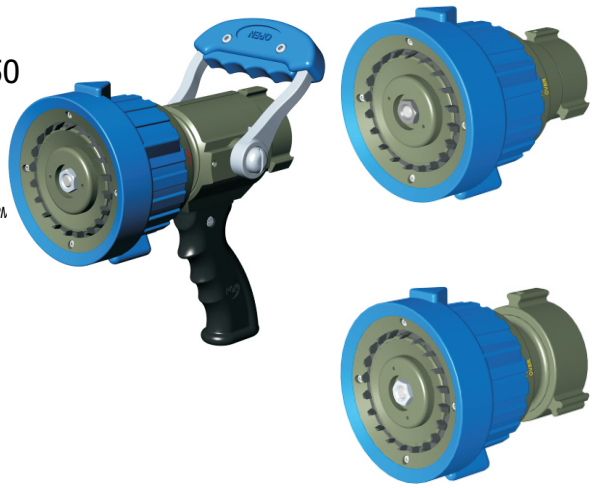

Na str. 39-40 podano informacje dotyczące składania zamówień.

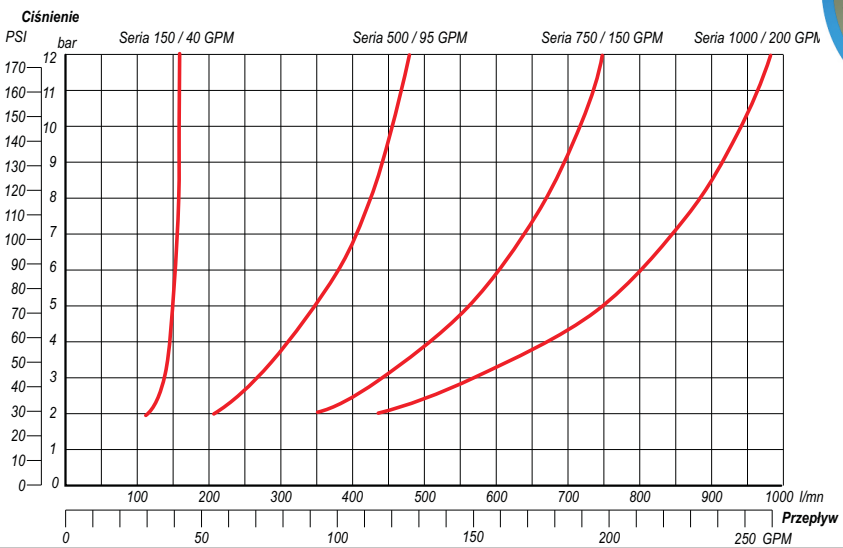

STAŁOPRZEPŁYWOWA PRĄDOWNICA POKADOR

Trwale anodyzowane aluminium i PTFE

Prądownica POKADOR to wytrzymała, lekka prądownica stałoprzepływowa, posiadająca właściwości poszukiwane przez użytkowników. Wykonana z wysokiej jakości stopu aluminium, pokryta w procesie NITUFF™ powłoką impregnowanego i anodyzowanego PTFE na głębokość 50 mikronów (standardowa powłoka anodyzowana: 20 mikronów). Standardowy zawór kulowy, również utwardzany zgodnie z wymaganiami procesu NITUFF, zapewnia wieloletni okres niezawodnego użytkowania przy minimalnym zużyciu.

Szeroki zakres dostępnych wartości natężenia przepływu od 150 do 600 LPM. Dostępne warianty rozmiarowe prądownicy POKADOR: 1,0”; 1,5” i 2,5”. Wszystkie modele wyposażone w podwójne kulowe łożysko obrotowe w celu prostszego podłączania i obsługi, a także kształtownik/sito strumienia. Kluczowa zaleta prądownicy POKADOR to możliwość prostego przełączania od strumienia zwartego do mgły o wąskim lub szerokim kącie rozproszenia i pozycji płukania, bez konieczności zamykania zaworu.

W pełni zgodna z wymogami NFPA 1964, prądownica POKADOR jest dostępna z różnymi otokiem głowicy, uchwytem pistoletowym i dźwignią w różnych kolorach oraz różnym układem zębów na głowicy. Standardowo wyposażona w niebieski otok nasady i czarny uchwyt pistoletowy.

W przypadku wszystkich prądownic POKADOR istnieje możliwość zakupu samej głowicy lub prądownicy bez uchwytu pistoletowego.

Kod	Opis	Szer.	Wys.	Dł.	Waga	NATĘŻENIE PRZEPŁYWU	
						GPM	LPM
3570	Prądownica POKADOR 150 złącze wejściowe 1.0" lub 1.5"	4.5"	7.5"	8.5"	3.8 lb	40	150
3569	Prądownica POKADOR 500 złącze wejściowe 1.0" lub 1.5"	4.5"	7.5"	10.0"	4.8 lb	60	200
3568	Prądownica POKADOR 500 złącze wejściowe 1.5"	4.5"	7.5"	10.0"	5.0 lb	95	350
3567	Prądownica POKADOR 500 złącze wejściowe 1.5"	4.5"	7.5"	10.0"	5.0 lb	125	500
3566	Prądownica POKADOR 500 złącze wejściowe 1.5"	4.5"	7.5"	10.0"	5.0 lb	150	600
9976	Głowica POKADOR 150 złącze wejściowe 1.0" lub 1.5"	3.7"	3.7"	6.7"	2.6 lb	40	150
9977	Głowica POKADOR 500 złącze wejściowe 1.0" lub 1.5"	3.7"	3.7"	6.7"	2.6 lb	60	200
9978	Głowica POKADOR 500 złącze wejściowe 1.5"	3.7"	3.7"	6.7"	2.6 lb	95	350
9979	Głowica POKADOR 500 złącze wejściowe 1.5"	3.7"	3.7"	6.7"	2.6 lb	125	500
9980	Głowica POKADOR 500 złącze wejściowe 1.5"	3.7"	3.7"	6.7"	2.6 lb	150	600

POK S.A. FRANCE - z.i. "Les Guignons" - 10400 Nogent-sur-Seine - Tél : +33 03 25 39 84 78 - Fax : +33 03 25 39 84 90 - E-mail : pokfr@wanadoo.fr - Internet : www.pok.fr
Dystrybucja w Polsce: HORPOL S.A. - ul. Nowa 23, Stara Iwiczna, 05-500 Piaseczno - Tel : +48 22 750 62 49 - Fax : +48 22 750 62 50 - E-mail : horpol@horpol.com - Internet : www.horpol.com

STAŁOPRZEPŁYWOWA PRĄDOWNICA POKADOR

Trwale anodyzowane aluminium i PTFE

Bogata kolorystyka

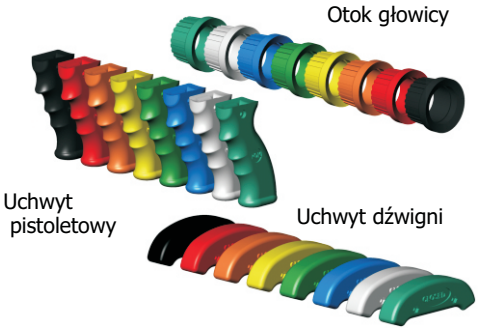

Układ zębów



Dźwignia



SERIA 150



SERIA 500



Standardowo w komplecie z nowym otokiem głowicy, posiadającym oznakowanie w postaci wypukłej linii prostej dla strumienia zwartego oraz wypukłej litery V dla strumienia rozproszonego. Doskonałe rozwiązanie w warunkach ograniczonej widoczności.

Nakładki pianowe



SERIA 750



Na str. 39-40 podano informacje dotyczące składania zamówień.

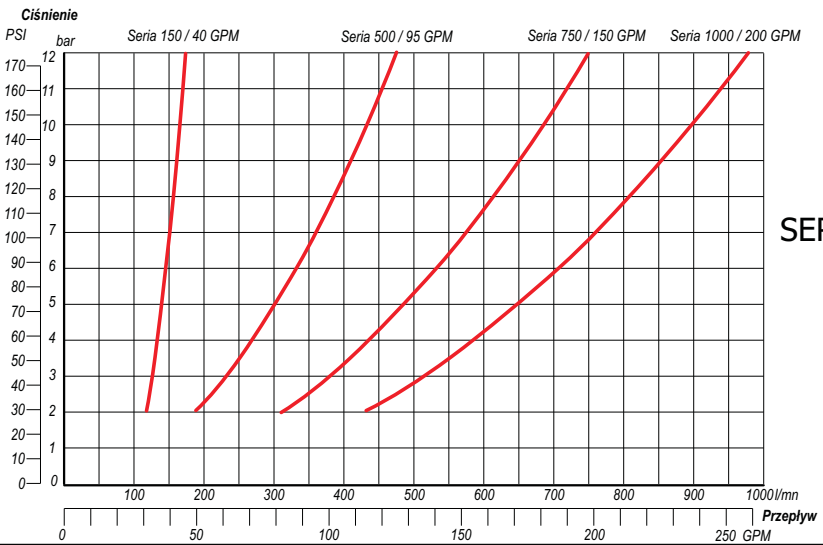

SERIA 1000

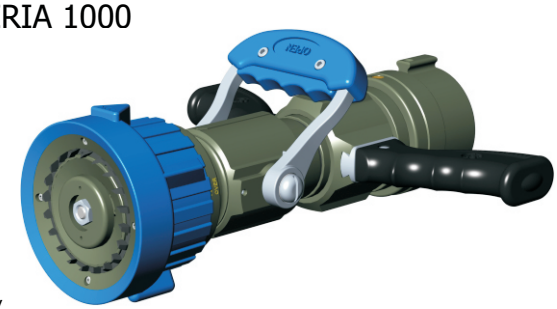

AUTOMATYCZNA STAŁOCIŚNIENIOWA PRĄDOWNICA TORNADOMATIC

Trwale anodyzowane aluminium i PTFE

Prądownica TORNADOMATIC to wytrzymała, lekka prądownica automatyczna, posiadająca właściwości poszukiwane przez użytkowników. Wykonana z wysokiej jakości stopu aluminium, pokryta w procesie NITUFF™ powłoką impregnowanego i anodyzowanego PTFE na głębokość 50 mikronów (standardowa powłoka anodyzowana: 20 mikronów). Standardowy zawór kulowy, również utwardzany zgodnie z wymaganiami procesu NITUFF, zapewnia wieloletni okres niezawodnego użytkowania przy minimalnym zużyciu.

Szeroki zakres dostępnych wartości natężenia przepływu od 40 do 400 GPM. Dostępne warianty rozmiarowe prądownicy TORNADOMATIC: 1,0”; 1,5” i 2,5”. Wszystkie modele wyposażone w podwójne kulowe łożysko obrotowe w celu prostszego podłączania i obsługi, a także kształtownik/sito strumienia. Kluczowa zaleta prądownicy TORNADOMATIC to możliwość prostego przełączania od strumienia zwartego do mgły o wąskim lub szerokim kącie rozproszenia i pozycji płukania, bez konieczności zamykania zaworu.

W pełni zgodna z wymogami NFPA 1964, prądownica TORNADOMATIC jest dostępna z otokiem głowicy, uchwytem pistoletowym i dźwignią w różnych kolorach oraz różnym układem zębów na głowicy. Standardowo wyposażona w niebieski otok głowicy i czarny uchwyt pistoletowy. W przypadku wszystkich prądownic TORNADOMATIC istnieje możliwość zakupu samej głowicy lub prądownicy bez uchwytu pistoletowego.

Kod	Opis	Szer.	Wys.	Dł.	Waga	NATĘŻENIE PRZEPŁYWU	
						GPM	LPM
2317	Prądownica TORNADOMATIC złącze wejściowe 150 1.0"	4.5"	11.0"	8.5"	3.8 lb	10-60	40-150
2316	Prądownica TORNADOMATIC złącze wejściowe 150 1.5"	4.5"	11.0"	8.5"	4.0 lb	10-60	40-150
7672	Prądownica TORNADOMATIC złącze wejściowe 500 1.5" storz 52	4.5"	11.0"	10.0"	4.8 lb	40-150	150-500
8397	Prądownica TORNADOMATIC złącze wejściowe 650 1.5" lub 2.5"	4.5"	9.0"	11.0"	5.8 lb	80-250	300-700
13284	Prądownica TORNADOMATIC złącze wejściowe 750 1.5" lub 2.5" storz 75	5.0"	10.7"	11.0"	6.6 lb	60-300	230-750
9732	Prądownica TORNADOMATIC złącze wejściowe 1000 2.5" storz 75	5.0"	14.0	15.5"	11.5 lb	100-400	400-1000
9970	Giowica TORNADOMATIC złącze wejściowe150 1.0" lub 1.5"	2.7"		4.5"	1.2 lb	10-60	40-150
9947	Giowica TORNADOMATIC złącze wejściowe 500 1.5"	3.5"		7.0"	2.4 lb	40-150	150-500
8397T	Giowica TORNADOMATIC złącze wejściowe 650 1.5" lub 2.5"	3.5"		7.5"	3.8 lb	80-250	300-700
9971	Giowica TORNADOMATIC złącze wejściowe 750 1.5" lub 2.5"	4.5"		8.0"	3.8 lb	60-300	230-750
9972	Giowica TORNADOMATIC złącze wejściowe 1000 1.5" lub 2.5"	4.5"		8.0"	5.0 lb	100-400	400-1000

POK S.A. FRANCE - z.i. "Les Guignons" - 10400 Nogent-sur-Seine - Tél : +33 03 25 39 84 78 - Fax : +33 03 25 39 84 90 - E-mail : pokfr@wanadoo.fr - Internet : www.pok.fr
Dystrybucja w Polsce: HORPOL S.A. - ul. Nowa 23, Stara Iwiczna, 05-500 Piaseczno - Tel : +48 22 750 62 49 - Fax : +48 22 750 62 50 - E-mail : horpol@horpol.com - Internet : www.horpol.com

AUTOMATYCZNA STAŁOCIŚNIENIOWA PRĄDOWNICA TORNADOMATIC

Trwale anodyzowana aluminium i PTFE

Bogata kolorystyka

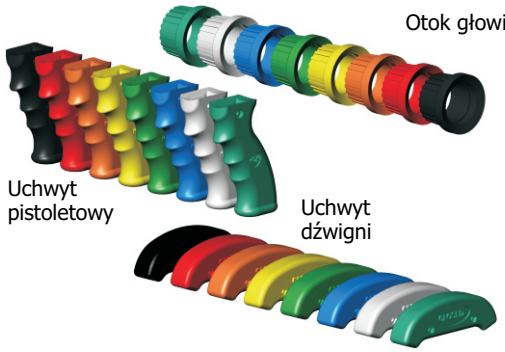

SERIA 150





Układ zębów



Dźwignia



SERIA 500/650





Standardowo w komplecie z nowym otokiem głowicy, posiadającym oznakowanie w postaci wypukłej linii prostej dla strumienia zwartego oraz wypukłej litery V dla strumienia rozproszonego. Doskonałe rozwiązanie w warunkach ograniczonej widoczności.

Nakładki pianowe



SERIA 750



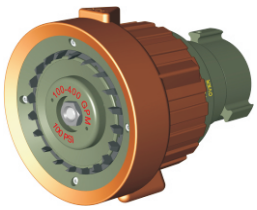

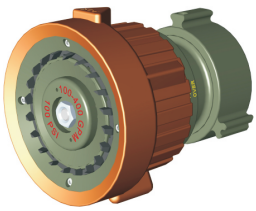

Na str. 39-40 podano informacje dotyczące składania zamówień.

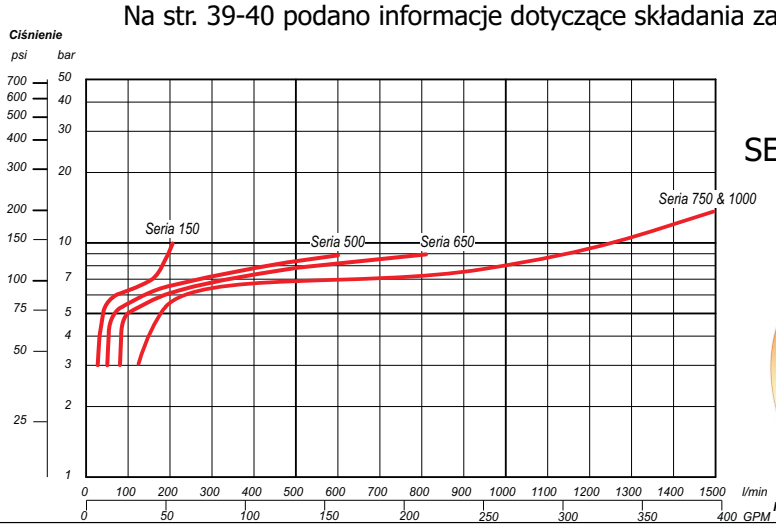

SERIA 1000

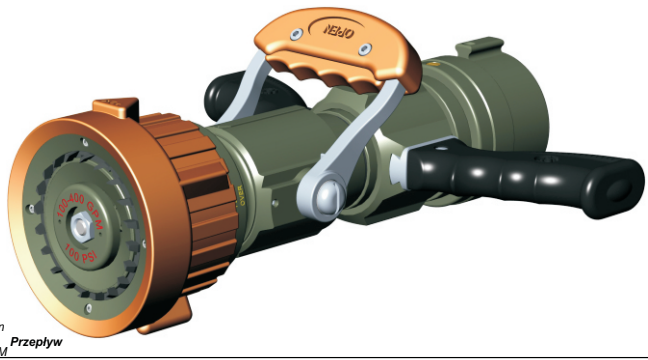

POK S.A. FRANCE - z.i. "Les Guignons" - 10400 Nogent-sur-Seine - Tél : +33 03 25 39 84 78 - Fax : +33 03 25 39 84 90 - E-mail : pokfr@wanadoo.fr - Internet : www.pok.fr
Dystrybucja w Polsce: HORPOL S.A. - ul. Nowa 23, Stara Iwiczna, 05-500 Piaseczno - Tel : +48 22 750 62 49 - Fax : +48 22 750 62 50 - E-mail : horpol@horpol.com - Internet : www.horpol.com

AUTOMATYCZNA/DWUCIŚNIENIOWA PRĄDOWNICA SLIDE-O-MATIC 600

Trwale anodyzowana aluminium i PTFE

Prądownica SLIDE-O-MATIC to wytrzymała, lekka prądownica dwuciśnieniowa (3,5 i 7 bar), posiadająca właściwości poszukiwane przez użytkowników, w tym również system CAF. Wykonana z wysokiej jakości stopu aluminium, pokryta w procesie NITUFF™ powłoką impregnowanego i anodyzowanego PTFE na głębokość 50 mikronów (standardowa powłoka anodyzowana: 20 mikronów).

Szeroki zakres dostępnych wartości natężenia przepływu od 60 do 750 LPM przy standardowym ciśnieniu lub podciśnieniu. Prosty w obsłudze pierścień do przełączenia pomiędzy standardowym ciśnieniem (7 bar) i niskim ciśnieniem (3,5 bar). Nowoczesna konstrukcja chroni suwak tłoczkowy ze stali nierdzewnej przed wpływem czynników zewnętrznych. Głowica, skutecznie zabezpieczona przed zabrudzeniem piaskiem, zamarzniętą wodą lub innymi zanieczyszczeniami, gwarantuje niezawodność pracy 6-pozycyjnej dźwigni.

Dodatkowy układ zabezpieczający położenie dźwigni gwarantuje większe bezpieczeństwo. Przełączenie od strumienia rozproszonego do strumienia zwartego i pozycji płukania następuje błyskawicznie (1/2 obrotu głowicy), bez konieczności zamykania zaworu.



Prądownica SLIDE-O-MATIC jest dostępna z otokiem głowicy, uchwytem pistoletowym i dźwignią w różnych kolorach oraz różnym układem zębów na głowicy. Standardowo wyposażona w czarny otok głowicy i uchwyt pistoletowy.

Kod	Opis	Szer.	Wys.	Dł.	Waga	NATĘŻENIE PRZEPŁYWU	
						GPM	LPM
25123	Prądownica ciśnieniowa SLIDE-O-MATIC 600 złącze wejściowe 1.5" storz 52	3.5"	11.0"	13.0"	6.1 lb	15-250	60-750

POK S.A. FRANCE - z.i. "Les Guignons" - 10400 Nogent-sur-Seine - Tél : +33 03 25 39 84 78 - Fax : +33 03 25 39 84 90 - E-mail : pokfr@wanadoo.fr - Internet : www.pok.fr
Dystrybucja w Polsce: HORPOL S.A. - ul. Nowa 23, Stara Iwiczna, 05-500 Piaseczno - Tel : +48 22 750 62 49 - Fax : +48 22 750 62 50 - E-mail : horpol@horpol.com - Internet : www.horpol.com

AUTOMATYCZNA/DWUCIŚNIENIOWA PRĄDOWNICA SLIDE-O-MATIC 600

Trwale anodyzowane aluminium i PTFE

Bogata kolorystyka

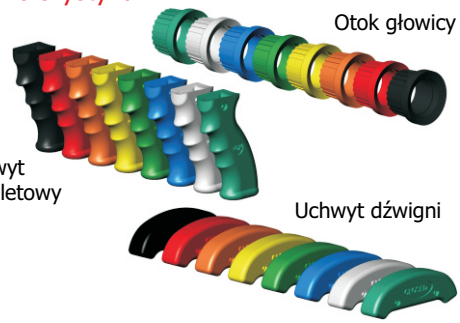



Nakładki pianowe



Na str. 39-40 podano informacje dotyczące składania zamówień.

Standardowo w komplecie z nowym otokiem głowicy, posiadającym oznakowanie w postaci wypukłej linii prostej dla strumienia zwartego oraz wypukłej litery V dla strumienia rozproszonego. Doskonałe rozwiązanie w warunkach ograniczonej widoczności.

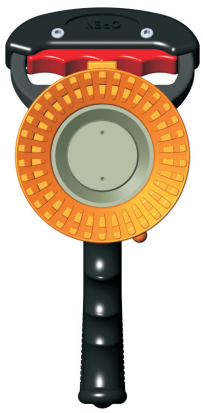

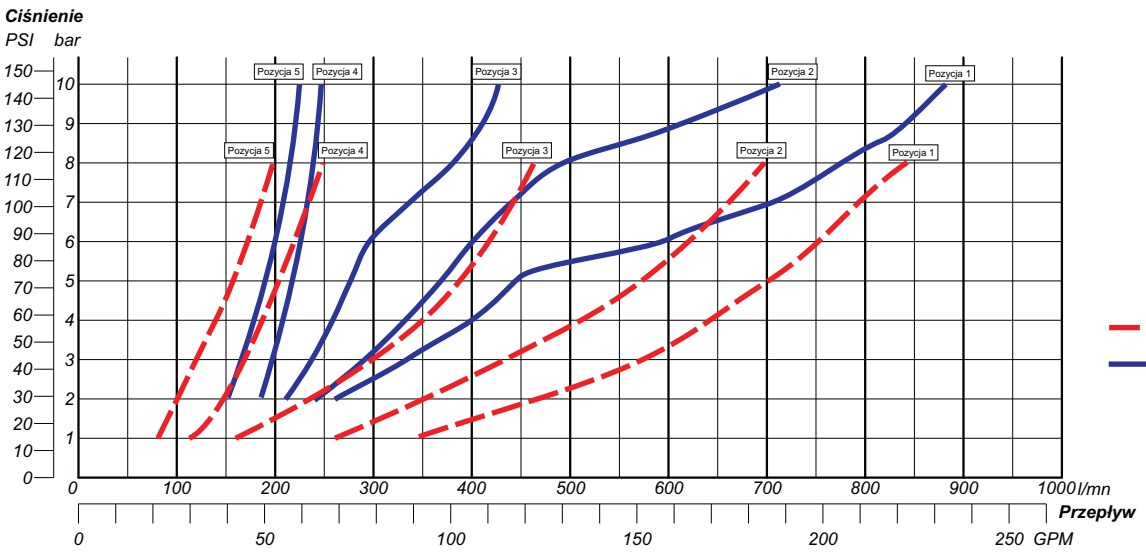

POK S.A. FRANCE - z.i. "Les Guignons" - 10400 Nogent-sur-Seine - Tél : +33 03 25 39 84 78 - Fax : +33 03 25 39 84 90 - E-mail : pokfr@wanadoo.fr - Internet : www.pok.fr
Dystrybucja w Polsce: HORPOL S.A. - ul. Nowa 23, Stara Iwiczna, 05-500 Piaseczno - Tel : +48 22 750 62 49 - Fax : +48 22 750 62 50 - E-mail : horpol@horpol.com - Internet : www.horpol.com

Od 2003 roku POK chroni Marynarkę Wojenną USA!

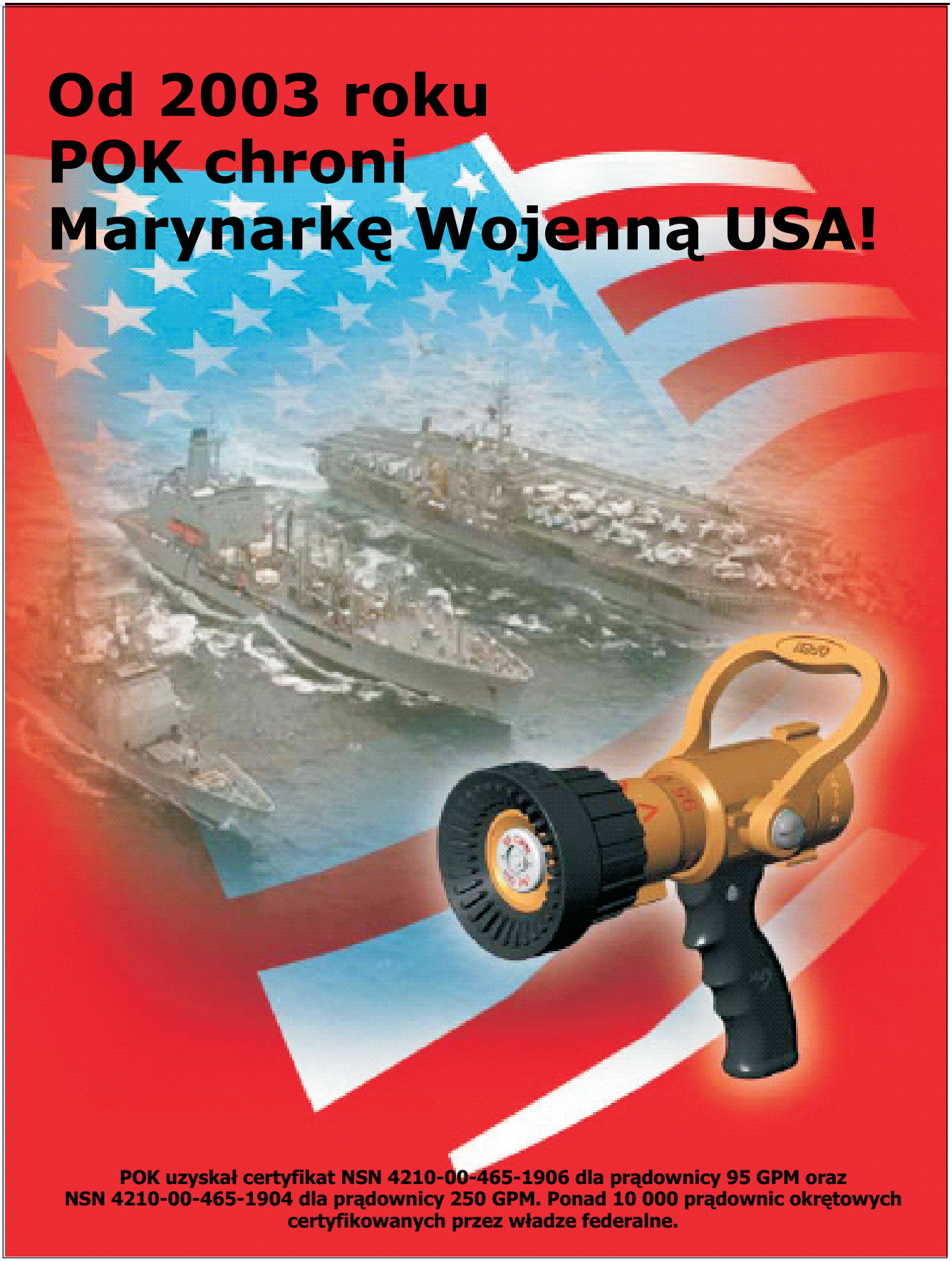

POK uzyskał certyfikat NSN 4210-00-465-1906 dla prądownicy 95 GPM oraz NSN 4210-00-465-1904 dla prądownicy 250 GPM. Ponad 10 000 prądownic okrętowych certyfikowanych przez władze federalne.

POK S.A. FRANCE - z.i. "Les Guignons" - 10400 Nogent-sur-Seine - Tél : +33 03 25 39 84 78 - Fax : +33 03 25 39 84 90 - E-mail : pokfr@wanadoo.fr - Internet : www.pok.fr
Dystrybucja w Polsce: HORPOL S.A. - ul. Nowa 23, Stara Iwiczna, 05-500 Piaseczno - Tel : +48 22 750 62 49 - Fax : +48 22 750 62 50 - E-mail : horpol@horpol.com - Internet : www.horpol.com

PRĄDOWNICE DLA WOJSKA, MARYNARKI WOJENNEJ I STRAŻY PRZYBRZEŻNEJ

Brąz i stal nierdzewna

Prądownice okrętowe TURBOKABRONZE i POKABRONZE, dostępne w wersji stało- lub zmiennoprzepływowej, posiadają wytrzymałą konstrukcją z brązu, przystosowaną do pracy w trudnych warunkach. Standardowy zawór kulowy wykonany z tworzywa Delrin™ zapewnia wieloletni okres niezawodnego użytkowania przy minimalnym zużyciu.

Szeroki zakres dostępnych wartości natężenia przepływu od 100 do 1000 LPM. Dostępne warianty rozmiarowe: 1,5" oraz 2,5". Wszystkie modele wyposażone w podwójne kulowe łożysko obrotowe w celu prostszego podłączania i obsługi. Kluczowa zaleta prądownic TURBOKABRONZE i POKABRONZE to możliwość prostego przełączania od strumienia zwartego do mgły o wąskim lub szerokim kącie rozproszenia i pozycji płukania, bez konieczności zamykania masywnej głowicy, wykonanej z kauczukopodobnego tworzywa.



POKABRONZE 500
60, 95 i 125 GPM

W pełni zgodna z wymogami MARYNARKI WOJENNEJ i Straży Przybrzeżnej, prądownice TURBOKABRONZE i POKABRONZE są dostępne z uchwytem pistoletowym i dźwignią w różnych kolorach oraz różnym układem zębów na głowicy. Standardowo wyposażone w czarny otok głowicy i uchwyt pistoletowy. W przypadku wszystkich prądownic TURBOKABRONZE i POKABRONZE istnieje możliwość zakupu samej głowicy lub prądownicy bez uchwytu pistoletowego.



POKABRONZE
bez uchwytu pistoletowego
60, 95 i 125 GPM



TURBOKABRONZE
60, 95 i 125 GPM



POKABRONZE
250 GPM

Kod	Opis	Szer.	Wys.	Dł.	Waga	NATĘŻENIE PRZEPŁYWU	
						GPM	LPM
8945	Prądownica zmiennoprzepływowa TURBOKABRONZE złącze wejściowe 1.5"	3.5"	10.0"	8.5"	10.2 lb	30-60-95	100-200-300
8946	Prądownica zmiennoprzepływowa TURBOKABRONZE złącze wejściowe 1.5"	3.5"	10.0"	8.5"	10.2 lb	60-95-125	200-300-500
8986	Prądownica stałoprzepływowa POKABRONZE złącze wejściowe 1.5"	3.5"	10.0"	8.5"	9.0 lb	60	200
14497	Prądownica stałoprzepływowa POKABRONZE złącze wejściowe 1.5"	3.5"	10.0"	8.5"	9.0 lb	95	300
8988	Prądownica stałoprzepływowa POKABRONZE złącze wejściowe 1.5"	3.5"	10.0"	8.5"	9.0 lb	125	500
17090	Prądownica stałoprzepływowa POKABRONZE złącze wejściowe 2.5"	4.5"	9.0"	11.0"	12.0 lb	250	1000

Wytrzymała, lekka konstrukcja z brązu lub stali nierdzewnej, odlewana z modelu wytapianego. Szeroki zakres wartości natężenia przepływu od 150 do 500 LPM. Dostępne w rozmiarach 1,0"; 1,5" i 2,5" z kulowym łożyskiem obrotowym oraz kształtownikiem/sitem strumienia i zaworem kulowym ze stali nierdzewnej lub mosiądzu. Otoki rękojeści i głowicy z wstrząsoodpornego i termicznie izolowanego elastomeru o właściwościach antystatycznych.
Prądownice ze stali nierdzewnej przetestowane pod kątem wytrzymałości dielektrycznej przy 20 000 V wg normy NF S61-820. (Modele przeznaczone do gaszenia pożarów urządzeń elektrycznych (DHT) bez opcji strumienia zwartego i płukania). Standardowo wyposażone w czarny uchwyt pistoletowy i otok głowicy. Uchwyty pistoletowe, Otoki głowicy i nakładki pianowe dostępne w różnych kolorach.



TURBOKADOR 500 DHT
Pożary urządzeń elektrycznych
Stal nierdzewna i brąz



TURBOKADOR 500 DHT
Pożary urządzeń elektrycznych
Stal nierdzewna i aluminium

Kod	Opis	Szer.	Wys.	Dł.	Waga	NATĘŻENIE PRZEPŁYWU	
						GPM	LPM
0235	TURBOKADOR Stal nierdzewna i brąz złącze wejściowe1.5"	3.5"	9.5"	12.0"	10 lb	40-80-125	200-300-500
8049	TURBOKADOR Stal nierdzewna i aluminium złącze wejściowe1.5"	3.5"	9.5"	12.0"	10 lb	40-80-125	200-300-500
8031	TURBOKADOR Stal nierdzewna i aluminium złącze wejściowe1.5"	3.5"	9.5"	12.0"	10 lb	30-80-125	150-300-500

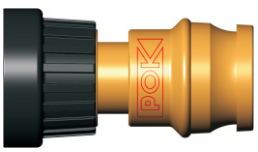



Prądownice do tankowców
Wykonane z brązu i stali nierdzewnej
Waga 2.8 KG / 6.2 lb

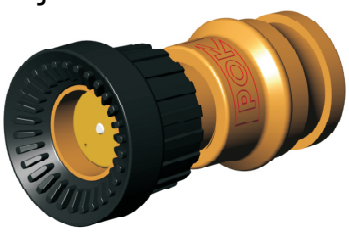

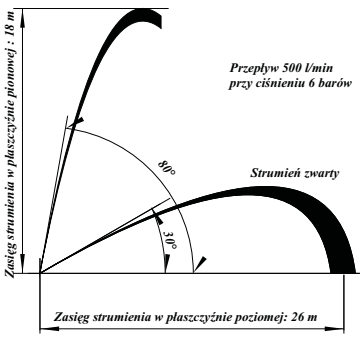

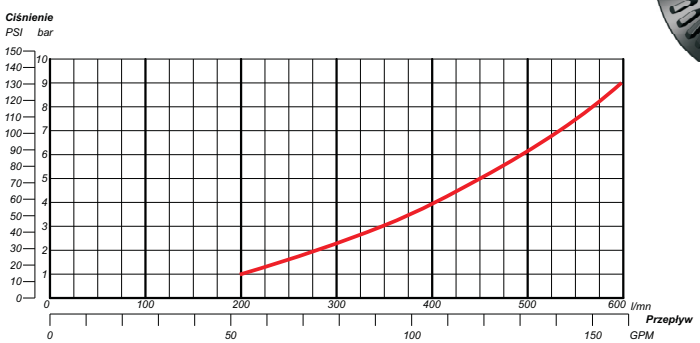

Kod	Opis
20049	**Złącze wejściowe 2.5" BI**

POK S.A. FRANCE - z.i. "Les Guignons" - 10400 Nogent-sur-Seine - Tél : +33 03 25 39 84 78 - Fax : +33 03 25 39 84 90 - E-mail : pokfr@wanadoo.fr - Internet : www.pok.fr
Dystrybucja w Polsce: HORPOL S.A. - ul. Nowa 23, Stara Iwiczna, 05-500 Piaseczno - Tel : +48 22 750 62 49 - Fax : +48 22 750 62 50 - E-mail : horpol@horpol.com - Internet : www.horpol.com

PRĄDOWNICA DWUFUNKCYJNA COMBIPOK

Trwale anodyzowana aluminium

Prądownica COMBIPOK przeznaczona do wytwarzania strumienia zwartego oraz ochronnego parasola mgłowego. System dwufunkcyjny: strumień zwarty lub strumień zwarty + parasol mgłowy o zasięgu 130°. Możliwość pracy w różnych ciśnieniach już od 40 psi. Wykonana z wysokiej jakości stopu aluminium, pokryta w procesie NITUFF™ powłoką impregnowanego i anodyzowanego Teflonu na głębokość 50 mikronów (standardowa powłoka anodyzowana: 20 mikronów). Koncentryczny przewód wodny o specjalnej konstrukcji zmniejszającej stopień burzliwości i straty wynikające z tarcia. Wszystkie modele POK 1,5" dostępne z zaworem odcinającym, uniwersalnym regulatorem strumienia z możliwością ustawienia maksymalnego natężenia przepływu i zasięgu strumienia. Prądownica COMBIPOK I posiada włącznik przyciskowy, natomiast prądownica COMBIPOK II włącznik obrotowy.



COMBIPOK I





COMBIPOK POZYCJA ZAMKNIĘTA



COMBIPOK II



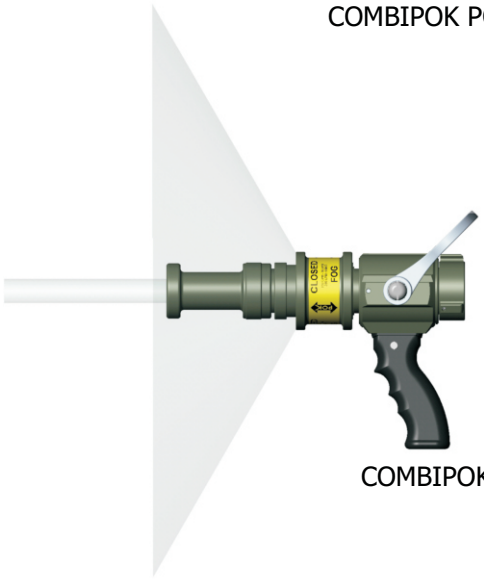

COMBIPOK POZYCJA OTWARTA

Prądownice COMBIPOK I i II sprzedawane osobno, zawór odcinający i przewód do strumienia zwartego należy zamawiać oddzielnie.

Kod	Opis	Szer.	Dł.	Waga	NATĘŻENIE PRZEPŁYWU	
					GPM	LPM
14196	Prądownica COMBIPOK I z przewodem do strumienia zwartego, złącza wejściowe i wyjściowe 1,5"	3.5"	4.0"	1.3 lb	298/398	1128/1506
14476	Prądownica COMBIPOK II z przewodem do strumienia zwartego, złącza wejściowe i wyjściowe 1,5"	3.5"	4.0"	1.3 lb	298/378	1128/1430

AUTOMATYCZNE PRĄDOWNICE COMBINATION i MULTIFLOW

Trwale anodyzowane aluminium i PTFE

Prądownice COMBINATION i MULTIFLOW, to wytrzymałe, lekkie prądownice automatyczne, posiadające właściwości poszukiwane w przypadku nadzwyczaj intensywnego ognia podobnego do pożaru propanu lub podobnych substancji łatwopalnych. Wykonana z wysokiej jakości stopu aluminium, pokryta w procesie NITUFF™ powłoką impregnowanego i anodyzowanego PTFE na głębokość 50 mikronów (standardowa powłoka anodyzowana: 20 mikronów). Standardowy zawór kulowy, również utwardzany zgodnie z wymaganiami procesu NITUFF, zapewnia wieloletni okres niezawodnego użytkowania przy minimalnym zużyciu.

Szeroki zakres dostępnych wartości natężenia przepływu od 40 do 500 LPM. Dostępne warianty rozmiarowe: 1,0”; 1,5” i 2,5”. Wszystkie modele wyposażone w podwójne kulowe łożysko obrotowe w celu prostszego podłączania i obsługi, a także kształtownik/sito strumienia. Kluczowa zaleta prądownic COMBINATION i MULTIFLOW to możliwość prostego przełączania od strumienia zwartego do parasola mgłowego o wąskim kącie rozproszenia, pojedynczego lub podwójnego parasola mgłowego o szerokim kącie rozproszenia i pozycji płukania, bez konieczności zamykania zaworu.

W pełni zgodna z wymogami NFPA 1964, prądownice COMBINATION i MULTIFLOW są dostępne z otokiem głowicy, uchwytem pistoletowego i dźwignią w różnych kolorach oraz różnym układem zębów na głowicy. Standardowo pomarańczowy otok głowicy i czarny uchwyt pistoletowy w przypadku prądownicy COMBINATION, czarny otok głowicy i czarny uchwyt pistoletowy w przypadku prądownicy MULTIFLOW. W przypadku wszystkich prądownic COMBINATION i MULTIFLOW istnieje możliwość zakupu nakładki pianowej oraz prądownicy bez uchwytu pistoletowego.

Bogata kolorystyka

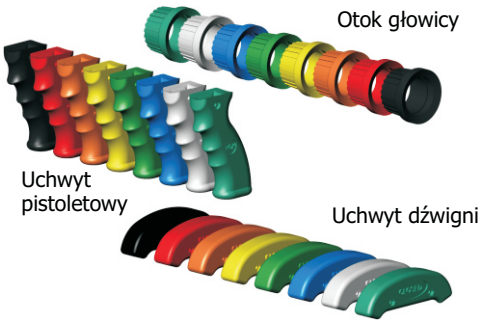

Układ zębów



Nakładki pianowe do Combination





Nakładka pianowa do Multiflow



Na str. 39-40 podano informacje dotyczące składania zamówień.

Kod	Opis	Szer.	Wys.	Dł.	Waga	NATĘŻENIE PRZEPŁYWU	
						GPM	LPM
19368	Prądownica MULTIFLOW, złącze wejściowe 1,0” lub 1,5”	9.5"	3.25"	11.0"	3.75 lb	10-125	40-475
	Prądownica COMBINATION, złącze wejściowe 1,0” LUB 1,5” 9990 + 7674 + 14196	10.2"	5.0"	13.5"	6.5 lb	40-150	150-500

POK S.A. FRANCE - z.i. "Les Guignons" - 10400 Nogent-sur-Seine - Tél : +33 03 25 39 84 78 - Fax : +33 03 25 39 84 90 - E-mail : pokfr@wanadoo.fr - Internet : www.pok.fr
Dystrybucja w Polsce: HORPOL S.A. - ul. Nowa 23, Stara Iwiczna, 05-500 Piaseczno - Tel : +48 22 750 62 49 - Fax : +48 22 750 62 50 - E-mail : horpol@horpol.com - Internet : www.horpol.com

AUTOMATYCZNE PRĄDOWNICE COMBINATION i MULTIFLOW

Trwale anodyzowane aluminium i PTFE

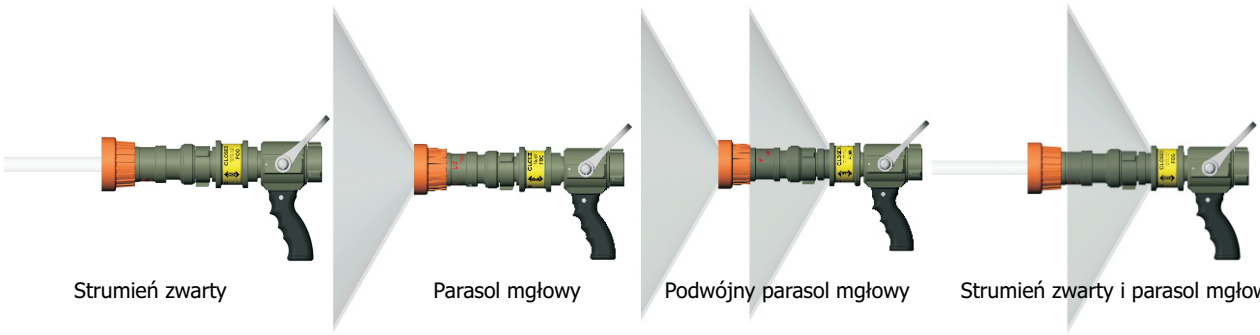

Strumień zwarty | Parasol mgłowy | Podwójny parasol mgłowy | Strumień zwarty i parasol mgłowy

PRĄDOWNICA COMBINATION



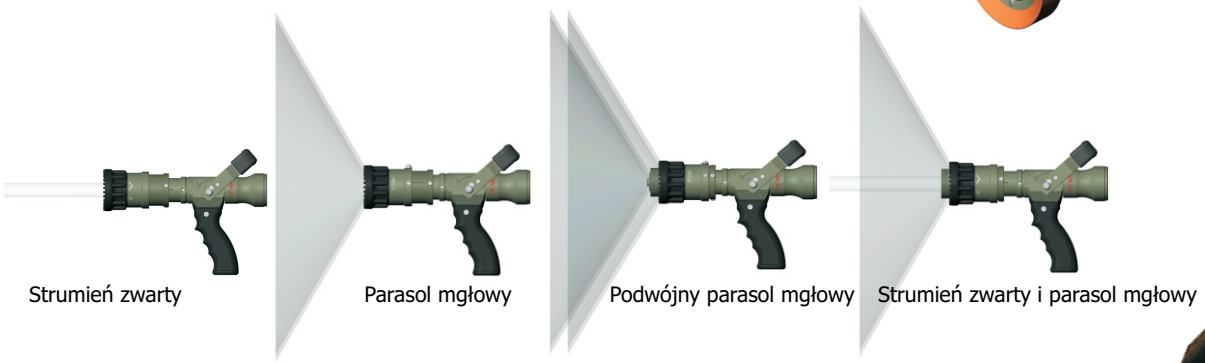

Strumień zwarty | Parasol mgłowy | Podwójny parasol mgłowy | Strumień zwarty i parasol mgłowy

PRĄDOWNICA MULTI-FLOW



WYKRES PRĄDOWNICY MULTI-FLOW

Ciśnienie

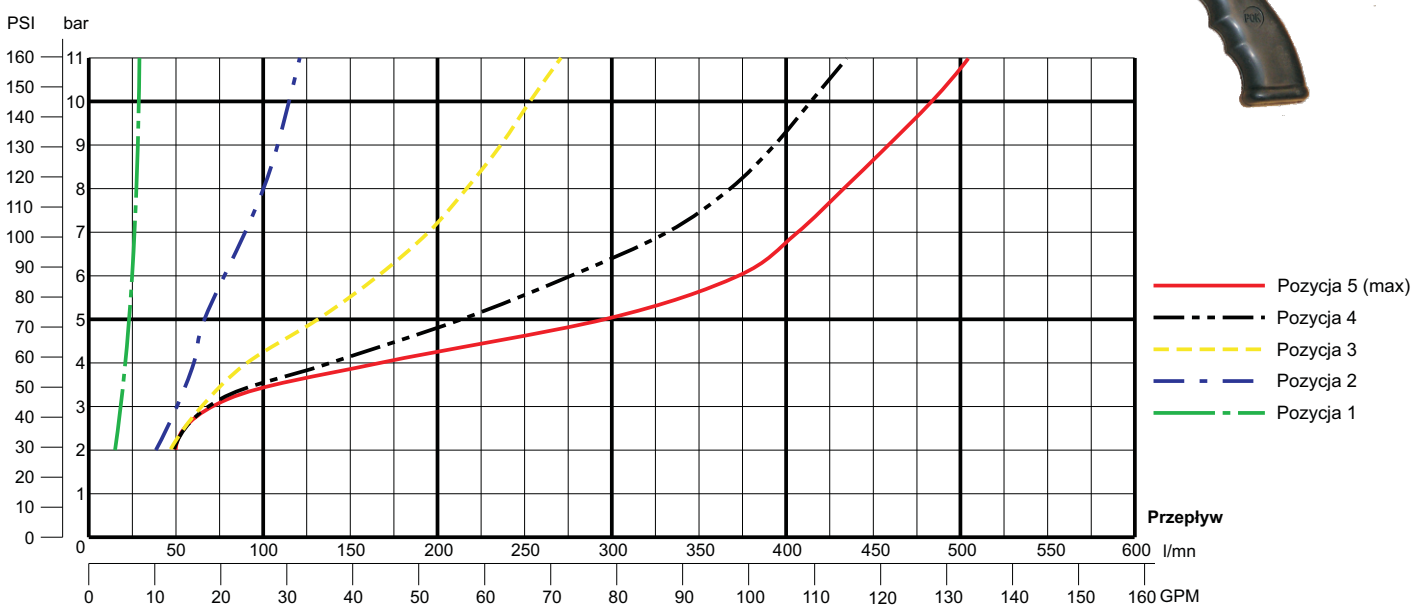

PRĄDOWNICE ZAMYKANE z GŁADKIMI WYLOTAMI PIĘTROWYMI

Trwale anodyzowane aluminium i PTFE

Prądownica wykonana z wysokiej jakości stopu aluminium, pokryta w procesie NITUFF™ powłoką impregnowanego i anodyzowanego PTFE na głębokość 50 mikronów (standardowa powłoka anodyzowana: 20 mikronów). Pełnoprzepływowy wylot wodny oraz specjalna konstrukcja zmniejszająca stopień burzliwości i straty wynikające z tarcia. Dostępne warianty rozmiarowe: 1,0"; 1,5" i 2,5" z podwójnym kulowym łożyskiem obrotowym i standardowym maszynowym zaworem kulowym, również utwardzanym zgodnie z wymaganiami procesu NITUFF, co zapewnia wieloletni okres niezawodnego użytkowania przy minimalnym zużyciu.

PRĄDOWNICA ZAMYKANA z GŁADKIM WYLOTEM



Uchwyt pistoletowy, dźwignia lub zawór kulowy dostępne w różnych kolorach z tworzywa poliamidowego lub stali nierdzewnej.

PRĄDOWNICA ZAMYKANA z DWOMA WYLOTAMI PIĘTROWYMI



Na str. 27, 28, 39 i 40 podano informacje dotyczące składania zamówień.

Bogata kolorystyka

Uchwyt pistoletowy

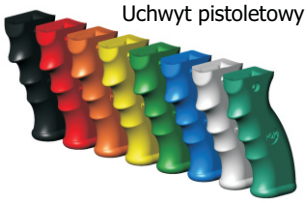

Uchwyt dźwigni



Dźwignia



Podkowa



Poliuretanowa

PRĄDOWNICA ZAMYKANA z TRZEMA WYLOTAMI PIĘTROWYMI



POK S.A. FRANCE - z.i. "Les Guignons" - 10400 Nogent-sur-Seine - Tél : +33 03 25 39 84 78 - Fax : +33 03 25 39 84 90 - E-mail : pokfr@wanadoo.fr - Internet : www.pok.fr
Dystrybucja w Polsce: HORPOL S.A. - ul. Nowa 23, Stara Iwiczna, 05-500 Piaseczno - Tel : +48 22 750 62 49 - Fax : +48 22 750 62 50 - E-mail : horpol@horpol.com - Internet : www.horpol.com

WYLOTY GŁADKIE, PIĘTROWE

Trwale anodyzowane aluminium i PTFE

Pojedynczy wylot gładki

Opis	Złącze wejściowe	Kod
Wylot 5/16" (Ø 8 mm)	1.0"	**12749**
Wylot 3/8" (Ø 9 mm)	1.0"	**1546-S**
Wylot 1/2" (Ø 12 mm)	1.0"	**1546**
Wylot 5/8" (Ø 16 mm)	1.0"	**1612**
Wylot 3/4" (Ø 19 mm)	1.0"	**1703**
Wylot 15/16" (Ø 24 mm)	1.0"	**8335**
Wylot 3/8" (Ø 9 mm)	1.5"	**14232**
Wylot 1/2" (Ø 12 mm)	1.5"	**1566**
Wylot 5/8" (Ø 16 mm)	1.5"	**14233**
Wylot 3/4" (Ø 19 mm)	1.5"	**1704**
Wylot 7/8" (Ø 22 mm)	1.5"	**14234**
Wylot 15/16" (Ø 24 mm)	1.5"	**1537**
Wylot 1.0" (Ø 25 mm)	1.5"	**1536**
Wylot 1 1/4" (Ø 32 mm)	1.5"	**8947**
Wylot 1 3/8" (Ø 35 mm)	1.5"	**8278**

Podwójny wylot piętrowy

Opis	Złącze wejściowe	Kod
Podwójny wylot 15/16" x 1/2" (24 x 12 mm)	1.5"	**1586**
Podwójny wylot 1 1/8" x 1/2" (28 x 12 mm)	1.5"	**8907**
Podwójny wylot 1 1/4" x 1/2" (32 x 12 mm)	1.5"	**8908**
Podwójny wylot 1 1/8" x 1" (28 x 25 mm)	1.5"	**8909**
Podwójny wylot 1 1/4" x 1" (32 x 25 mm)	1.5"	**8910**

Potrójny wylot piętrowy

Opis	Złącze wejściowe	Kod
Potrójny wylot 1 1/4" x 1 1/8" x 1.0" (32 x 28 x 25 mm)	1.5"	**8911**

Poczwórny wylot piętrowy

Opis	Złącze wejściowe	Kod
Poczwórny wylot 1 1/2" x 1 1/4" x 1 1/8" x 1.0" (38 x 32 x 28 x 25 mm)	2.5"	**8283**
Poczwórny wylot 2" x 1 3/4" x 1 1/2" x 1 3/8" (50 x 45 x 38 x 35 mm)	2.5"	**8282**



POJEDYNCZY WYLOT GŁADKI



PODWÓJNY WYLOT PIĘTROWY



POTRÓJNY WYLOT PIĘTROWY



POCZWÓRNY WYLOT PIĘTROWY

Wymiary i waga

Opis	Szer.	Dł.	Waga
Pojedynczy wylot gładki	**2.25"**	**4.25"**	**0.88 lb**
Podwójne wyloty piętrowe	**2.25"**	**8.25"**	**1.62 lb**
Potrójne wyloty piętrowe	**2.25"**	**13.0"**	**1.96 lb**
Poczwórne wyloty piętrowe	**3.25"**	**17.0"**	**3.38 lb**

PRĄDOWNICE ZAMYKANE i PLAYPIPE

Trwale anodyzowane aluminium i PTFE

Prądownica wykonana z wysokiej jakości stopu aluminium, pokryta w procesie NITUFF™ powłoką impregnowanego i anodyzowanego PTFE na głębokość 50 mikronów (standardowa powłoka anodyzowana: 20 mikronów). Pełnoprzepływowy przewód wodny oraz specjalna konstrukcja zmniejszająca stopień burzliwości i straty wynikające z tarcia. Dostępne warianty rozmiarowe: 1,0"; 1,5" i 2,5" z podwójnym kulowym łożyskiem obrotowym i standardowym maszynowym zaworem kulowym, również utwardzanym zgodnie z wymaganiami procesu NITUFF, co zapewnia wieloletni okres niezawodnego użytkowania przy minimalnym zużyciu.

Uchwyt pistoletowy, dźwignia lub zawór kulowy dostępne w różnych kolorach z tworzywa poliamidowego lub stali nierdzewnej.

PRĄDOWNICA ZAMYKANA
bez UCHWYTU PISTOLETOWEGC



PRĄDOWNICA ZAMYKANA
z UCHWYTEM PISTOLETOWYM
13341



PRĄDOWNICA ZAMYKANA
z UCHWYTEM PISTOLETOWYM
9982-9984-9990



PRĄDOWNICA ZAMYKANA
z UCHWYTEM
PISTOLETOWYM
9987



PRĄDOWNICA PLAYPIPE
z PODWÓJNYM
UCHWYTEM PISTOLETOWYM



Bogata kolorystyka

Uchwyt pistoletowy

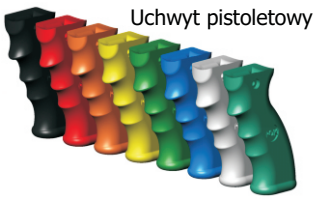

Uchwyt dźwigni



Dźwignia



Podkowa



Poliuretanowa

Prądownica zamykana bez uchwytu pistoletowego

Kod	Złącze wejściowe	Złącze wyjściowe	Ø przewodu wodnego (mm/cale)	Szer.	Wys.	Dł.	Waga
9981	Żeńskie 1.0"	Męskie 1.0"	25 / 1.0"	4.5"	6.0"	5.5"	2.2 lb
9983	Żeńskie 1.5"	Męskie 1.5"	25 / 1.0"	4.5"	6.0"	5.5"	2.4 lb
9985	Żeńskie 1.5"	Męskie 1.5"	35 / 1 3/8"	5.0"	6.0"	5.0"	2.8 lb
9986	Żeńskie 2.5"	Męskie 1.5" lub 2.5"	35 / 1 3/8"	5.0"	6.0"	9.5"	4.1 lb
9989	Żeńskie 2.5"	Męskie 2.5"	52 / 2.0"	5.0"	6.0"	7.5"	4.7 lb

Prądownica zamykana z uchwytem pistoletowym

Kod	Złącze wejściowe	Złącze wyjściowe	Ø przewodu wodnego (mm/cale)	Szer.	Wys.	Dł.	Waga
13341	Ż 3/4" lub 1.0"	Męskie 3/4" lub 1.0"	15 / 3/4"	4.0"	9.0"	6.0"	1.8 lb
9982	Żeńskie 1.0"	Męskie 1.0"	25 / 1.0"	4.5"	10.0"	5.5"	2.9 lb
9984	Żeńskie 1.5"	Męskie 1.5"	25 / 1.0"	4.5"	10.0"	5.5"	2.9 lb
9990	Żeńskie 1.5"	Męskie 1.5"	35 / 1 3/8"	5.0"	10.0"	5.2"	3.5 lb
9987	Żeńskie 2.5"	Męskie 1.5" lub 2.5"	35 / 1 3/8"	5.0"	10.0"	8.0"	4.8 lb

Prądownica zamykana z podwójnym uchwytem pistoletowym

Kod	Złącze wejściowe	Złącze wyjściowe	Ø przewodu wodnego (mm/cale)	Wys.	Szer.	Dł.	Waga
9988	Female 2.5"	Male 1.5" or 2.5"	35 / 1 3/8"	5.0"	14.5"	10.5"	6.7 lb

POK S.A. FRANCE - z.i. "Les Guignons" - 10400 Nogent-sur-Seine - Tél : +33 03 25 39 84 78 - Fax : +33 03 25 39 84 90 - E-mail : pokfr@wanadoo.fr - Internet : www.pok.fr
Dystrybucja w Polsce: HORPOL S.A. - ul. Nowa 23, Stara Iwiczna, 05-500 Piaseczno - Tel : +48 22 750 62 49 - Fax : +48 22 750 62 50 - E-mail : horpol@horpol.com - Internet : www.horpol.com

ZINTEGROWANA NASADA z GŁADKIM PRZELOTEM

Trwale anodyzowana aluminium i PTFE

Prądownica wykonana z wysokiej jakości stopu aluminium, pokryta w procesie NITUFF™ powłoką impregnowanego i anodyzowanego PTFE na głębokość 50 mikronów (standardowa powłoka anodyzowana: 20 mikronów). Pełnoprzepływowy koncentryczny przelot wodny oraz specjalna konstrukcja zmniejszająca stopień burzliwości i straty wynikające z tarcia.

Dostępne modele przystosowane do wodnych zaworów zamykających POK 1 3/8". Bez konieczności stosowania podwójnych wylotów piętrowych, uniwersalny regulator przepływu z możliwością ustawienia maksymalnego natężenia przepływu i zasięgu strumienia.

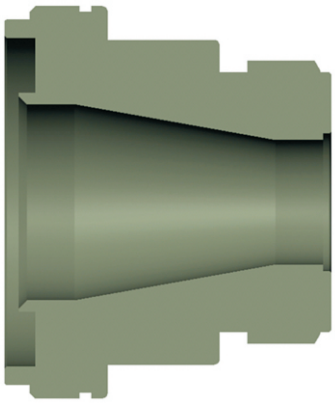

Przekrój

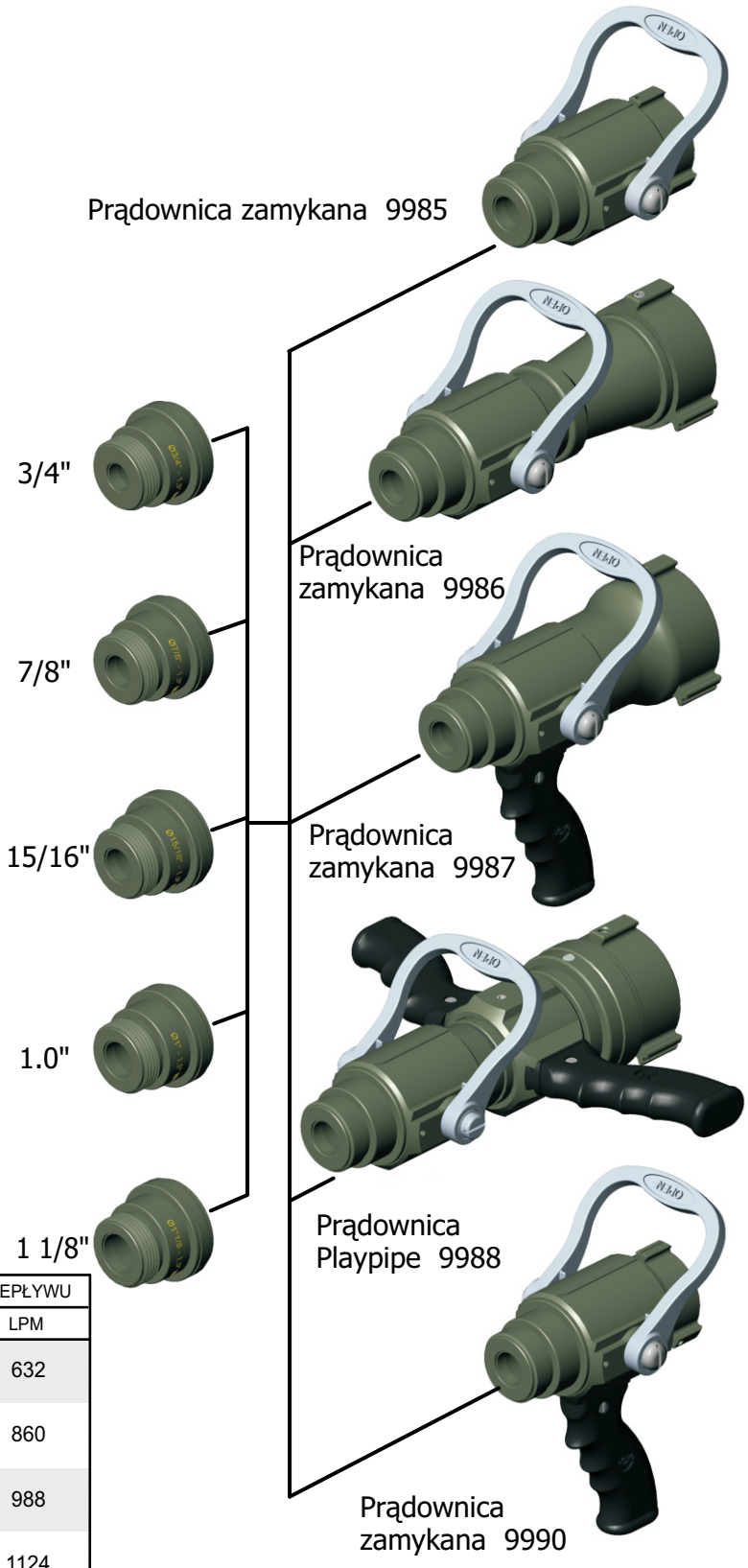

Przepływ przy ciśnieniu 100 psi / 7 barów

Kod	Opis	Waga	NATĘŻENIE PRZEPŁYWU	
			GPM	LPM
14734	Nasada z gładkim przewodem 3/4"	0.64 lb	167	632
14735	Nasada z gładkim przewodem 7/8"	0.66 lb	227	860
14736	Nasada z gładkim przewodem 15/16"	0.68 lb	261	988
14737	Nasada z gładkim przewodem 1.0"	0.70 lb	297	1124
14738	Nasada z gładkim przewodem 1 1/8"	0.72 lb	376	1423

PRĄDOWNICE ZAMYKANE i UCHWYTY PISTOLETOWE

Trwale anodyzowane i ciśnieniowo odlewane aluminium

Prądownice zamykane wykonane głównie z trwale anodyzowanego i ciśnieniowo odlewanego stopu aluminium w obróbce cieplnej, pokryte farbą epoksydową w kolorze czerwieni strażackiej. Pozostałe podstawowe komponenty wykonane ze stali nierdzewnej i galwanizowanego mosiądzu. Wybrane podstawowe parametry prądownic zamykanych: konstrukcja lekka i bardziej kompaktowa, ekonomiczna, a zarazem wyjątkowo wytrzymała.

Złącze obrotowe na łożysku i standardowe maszynowe łożysko kulkowe utwardzane w procesie NITUFF™, pokryte impregnowanym i anodyzowanym Teflonem na głębokość 50 mikronów (standardowa powłoka anodyzowana: 20 mikronów). Pełnoprzepływowy koncentryczny przelot wodny oraz specjalna konstrukcja zmniejszająca stopień burzliwości i straty wynikające z tarcia, co zapewnia wieloletni okres niezawodnego użytkowania przy minimalnym zużyciu.

Uchwyty pistoletowe dostępne w różnych kolorach.

Bogata kolorystyka

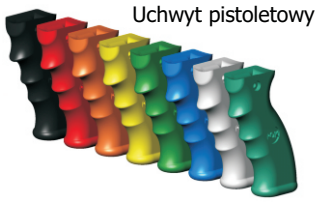

Uchwyt pistoletowy

ZAWÓR ODLEWANY CIŚNIENIOWO 90018



ZAWÓR ODLEWANY CIŚNIENIOWO 90017



ZAWÓR ODLEWANY CIŚNIENIOWO 7669



PRĄDOWNICA tylko z UCHWYTEM PISTOLETOWYM z kształtownikiem strumienia 2320



Kod	Opis	Wys.	Szer.	Dł.	Waga	Przewód wodny
90018	Prądownica zamykana, złącza wejściowe i wyjściowe 1,5”	4.25"	6.0"	6.5"	2.1 lb	32 mm / 1.25"
90017	Prądownica zamykana z uchwytem pistoletowym, złącza wejściowe i wyjściowe 1,5”	4.25"	10.0"	6.5"	2.5 lb	32 mm / 1.25"
7669	Prądownica zamykana z uchwytem pistoletowym, złącza wejściowe i wyjściowe 1,5”	5.0"	10.0"	5.25"	3.4 lb	35 mm / 1 3/8"
2320	Prądownica tylko z uchwytem pistoletowym, złącza wejściowe i wyjściowe 1,5”	2.25"	9.0"	5.15"	1.8 lb	35 mm / 1 3/8"

POK S.A. FRANCE - z.i. "Les Guignons" - 10400 Nogent-sur-Seine - Tél : +33 03 25 39 84 78 - Fax : +33 03 25 39 84 90 - E-mail : pokfr@wanadoo.fr - Internet : www.pok.fr
Dystrybucja w Polsce: HORPOL S.A. - ul. Nowa 23, Stara Iwiczna, 05-500 Piaseczno - Tel : +48 22 750 62 49 - Fax : +48 22 750 62 50 - E-mail : horpol@horpol.com - Internet : www.horpol.com

Lekka i wytrzymała konstrukcja jak w standardowych urządzeniach POK, z wyjątkiem odlewanego ciśnieniowo korpusu, który sprawia, że prądownica zamykana jest wysoce opłacalna. Wszystkie nasady w całości wykonane z wysokiej jakości stopu aluminium i pokryte w procesie NITUFF™ impregnowanym i anodyzowanym PTFE na głębokość 50 mikronów (standardowa powłoka anodyzowana: 20 mikronów).



TORNALITE 150



TURBOLITE 150



POKALITE 150

Kod	Opis	Waga
23012	TORNALITE 150, złącze wejściowe 1,0” lub 1,5”; przepływ 40 GPM / 150 GPM	3 lb
23013	POKALITE 150, złącze wejściowe 1,0” lub 1,5”; przepływ 40 GPM / 150 GPM	3 lb
18371	TURBOLITE 150, złącze wejściowe 1,0” lub 1,5”; przepływ 10-20-25-40 GPM / 40-75-100-150 GPM	3 lb
23014	FLASH 100, złącze wejściowe 2”; przepływ 25 GPM / 100 LPM	4 lb
20013	FLASH 240, złącze wejściowe 2” storz 52; przepływ 60 GPM / 240 LPM	4 lb
16435	FLASH 400, złącze wejściowe 2” storz 52; przepływ 100 GPM / 400 LPM	4 lb



Flash 100, 240 i 400

Prądownica GALAXIE z 5-stopniową regulacją wydajności

Prądownica zamykana z korpusem odlewanym ciśnieniowo, natężenie przepływu 15-30-60-95-125 GPM (60-120-240-360-480 l/mn), złącze wejściowe 2” Storz 52.

Kod	Opis	Waga
18654	Prądownica GALAXIE, złącze wejściowe 2” storz 52	4 lb



GALAXIE

PRĄDOWNICE SPECJALISTYCZNE I KURTYNY WODNE

Kurtyny wodne wykonane głównie z anodyzowanego aluminium i stali nierdzewnej, służą do wytwarzania ochronnych zasłon wodnych.

Dostępne warianty rozmiarowe: storz 52 lub 75.

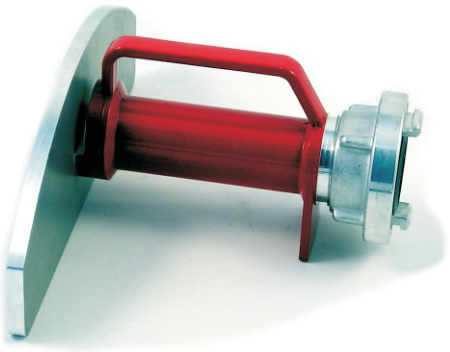

Rozkład natężenia przepływu

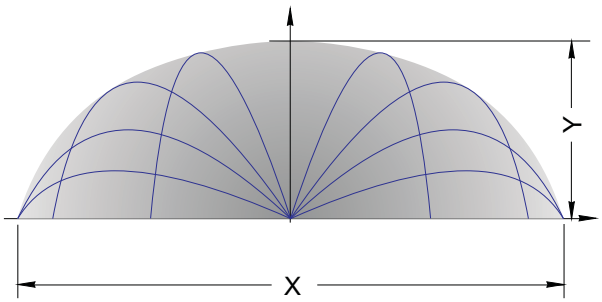

Natężenie przepływu 500 l/min / 135 GPM: X=26 m / 85 ft, Y=7 m / 23 ft
Natężenie przepływu 1200 l/min / 320 GPM: X=32 m / 105 ft, Y=10 m / 32 ft



Kod	Opis	Wys.	Szer.	Dł.	Waga	NATĘŻENIE PRZEPŁYWU	
						GPM	LPM
9016	Kurtyna wodna, złącze wejściowe storz 52	5.3"	12.5"	9.2"	3.5 lb	135	500
9019	Kurtyna wodna, złącze wejściowe storz 75	6.5"	15.8"	12.5"	6.8 lb	320	1200

Prądownice DMA do strumieni zwartych i mgłowych oraz prądownice zamykane DHT do pożaru urządzeń elektrycznych



Opis	Aluminum Kod	Brąz Kod
DMA - 40/12-12 - złącze wejściowe 1,5"	**7330**	**7681**
DMA - 40/14-14 - złącze wejściowe 1,5"	**1929**	**7683**
DMA - 65/18-15 - złącze wejściowe 2,5"	**7331**	
DHT - 40 (pożar urządzeń elektr.) złącze wejściowe 1,5"	**7332**	
DHT - 40/12-12 - złącze wejściowe 1,5"		**7682**
DHT - 65 (pożar urządzeń elektr.) złącze wejściowe 2,5"	**7333**	

Prądownice DMB typu „Poket" do strumieni płaskich i zwartych oraz prądownice zamykane



Opis	Aluminum Kod	Brąz Kod
DMB - 20/7-7 - złącze wejściowe 1,0"	**7350**	**7360**
DMB - 40/12-12 - złącze wejściowe 1,5"	**2784**	**2837**
DMB - 40/14-14 - złącze wejściowe 1,5"	**7351**	**7361**
DMB - 65/18-15 - złącze wejściowe 2,5"	**7352**	**7362**

POK S.A. FRANCE - z.i. "Les Guignons" - 10400 Nogent-sur-Seine - Tél : +33 03 25 39 84 78 - Fax : +33 03 25 39 84 90 - E-mail : pokfr@wanadoo.fr - Internet : www.pok.fr
Dystrybucja w Polsce: HORPOL S.A. - ul. Nowa 23, Stara Iwiczna, 05-500 Piaseczno - Tel : +48 22 750 62 49 - Fax : +48 22 750 62 50 - E-mail : horpol@horpol.com - Internet : www.horpol.com

PRĄDOWNICE DRY CHEM

Pojedyncze lub podwójne wejście

Prądownice POK typu DRY CHEM z pojedynczym lub podwójnym wlotem to wytrzymałe i lekkie urządzenia wieloparametryczne, niezastąpione w sytuacjach wymagających zastosowania suchych środków chemicznych. Wykonane z wysokiej jakości stopu aluminium i pokryte w procesie NITUFF™ impregnowanym i anodyzowanym PTFE na głębokość 50 mikronów (standardowa powłoka anodyzowana: 20 mikronów). Standardowy zawór kulowy, również utwardzany zgodnie z wymaganiami procesu NITUFF, zapewnia wieloletni okres niezawodnego użytkowania przy minimalnym zużyciu.

Szeroki zakres dostępnych wartości natężenia przepływu od 2,0 do 7 funtów/s (0,8 do 4,0 kg/s).

W przypadku prądownicy POK typu DRY CHEM istnieje możliwość zastosowania sprężonego powietrza w celu wytworzenia drobnokroplistej mgły wodnej, która pozwala na szybsze obniżenie temperatury w niektórych warunkach (przepływ wody 400 l/min w połączeniu z przepływem powietrza 200 m^3/h).

Zasięg prądownicy POK typu DRY CHEM połączonej z 6% nakładką pianową przy 90 psi wynosi ponad 82 stopy (25 m) przy stopniu spienienia na poziomie 10 lub wyższym.

Prądownica POK typu COMPRESSED AIR w połączeniu z wodą/powietrzem zapewnia drobnokroplisty strumień ciśnieniowy o natężeniu 60 GPM oraz zasięgu 30 stóp i więcej.

Podwójne złącza obrotowe na łożyskach dostępne przy złączach wejściowych 1,0" lub 1,5" w celu prostszego podłączania i obsługi. Standardowo wyposażone w czarny uchwyt pistoletowy.



POJEDYNCZA PRĄDOWNICA DRY CHEM



PODWÓJNA PRĄDOWNICA DRY CHEM niskoprężna



PODWÓJNA PRĄDOWNICA COMPRESSED AIR z gładkim przewodem

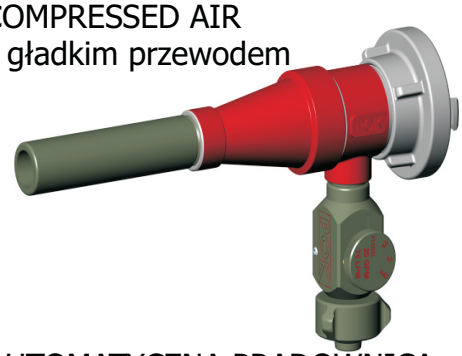

AUTOMATYCZNA PRĄDOWNICA DRY CHEM z dozownikiem

Kod	Opis	Szer.	Wys.	Dł.	Waga
9982P	Pojedyncza prądownica DRY CHEM, złącze wejściowe 1,0" lub 1,5"	4.5"	6.0"	11.5"	4.1 lb
16029	Podwójna prądownica DRY CHEM niskoprężna, złącza wejściowe 1,5"	13.7"	4.5"	14.5"	7.9 lb
16051	Podwójna prądownica DRY CHEM z gładkim przewodem, złącza wejściowe 1,5"	13.7"	4.5"	11.5"	7.2 lb
18973	Automatyczna prądownica DRY CHEM z dozownikiem	3.9"	8.1"	13.8"	3.1lb

Prądownica pistoletowa

Prosta obsługa, pełen komfort i bezpieczeństwo.
Unikatowy wielozadaniowy zawór odcinający z dźwignią do sterowania umożliwia regulację przepływu w zakresie 1/3, 2/3, pełne natężenie. Dostępne warianty rozmiarowe: 1,0" i 1,5".

9377



Prądownice wysokociśnieniowe i pistoletowe

Kod	Opis
9377	Prądownica wysokociśnieniowa, złącze wejściowe 1,0" lub storz mosiądz 25 lub 38
7721	Prądownica pistoletowa z nasadą Tornadomatic 150

Prądownica prosta 240 psi/16 barów

Kod	Opis
9841	Prądownica prosta z aluminium i tworzywa, złącze wejściowe łącznik Storz D/25
9837	Prądownica prosta z aluminium i tworzywa, złącze wejściowe łącznik Storz C/52
16087	Prądownica prosta z aluminium i tworzywa, złącze wejściowe łącznik BSI 336 2,5"
11952	Prądownica prosta z aluminium i tworzywa, złącze wejściowe łącznik Storz C/52
16088	Prądownica prosta z aluminium i tworzywa, złącze wejściowe łącznik BSI 336 2,5"

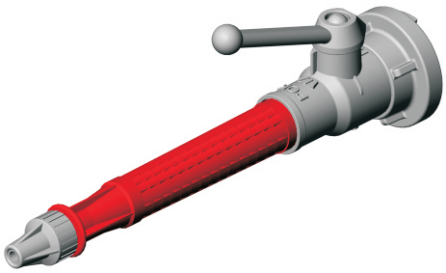

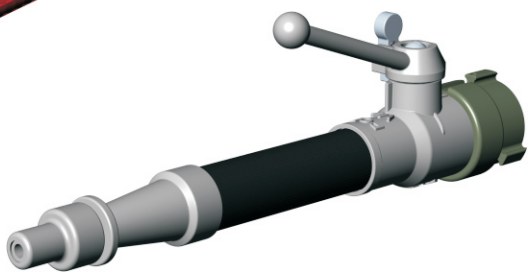

Prądownica typu Copperspray

z aluminium lub stopu miedzi, cyny i cynku ze złączem męskim 2,5"
Szybkozłącze British Instantaneous BS336 – 3,5" x 6,0" – 3,75 lb

Kod	Opis
PP20500Z004	Prądownica Copperspray z stopu miedzi, cyny i cynku, złącze 1/2"
PP20500Z005	Prądownica Copperspray z stopu miedzi, cyny i cynku, złącze 5/8"
PP20500Z006	Prądownica Copperspray z stopu miedzi, cyny i cynku, złącze 3/4"
PP20502Z001	Prądownica Copperspray z aluminium, złącze 1,2"
PP20502Z002	Prądownica Copperspray z aluminium, złącze 5/8"



Prądownica kominowa

Prądownica przeznaczona do gaszenia trudnodostępnych pożarów podsufitek,wysoko położonych dźwigarów lub w kominach. Złącze wejściowe 1,0" lub 1,5" z zaworem odcinającym. Strumień mgłowy o kącie 55° przy natężeniu przepływu 10 GPM przy 100 psi. Długość: 30".

Kod	Opis
2312	Prądownica kominowa z zaworem odcinającym, złącze 1,0" lub 1,5"

POK S.A. FRANCE - z.i. "Les Guignons" - 10400 Nogent-sur-Seine - Tél : +33 03 25 39 84 78 - Fax : +33 03 25 39 84 90 - E-mail : pokfr@wanadoo.fr - Internet : www.pok.fr
Dystrybucja w Polsce: HORPOL S.A. - ul. Nowa 23, Stara Iwiczna, 05-500 Piaseczno - Tel : +48 22 750 62 49 - Fax : +48 22 750 62 50 - E-mail : horpol@horpol.com - Internet : www.horpol.com

LANCE GAŚNICZE “TARAN”

Stal nierdzewna

Lance ze stali nierdzewnej z głowicą do strumienia mgłowego i ergonomicznym uchwytem.
Kulowy zawór odcinający na wejściu 1,5”.
Lance przeznaczone do gaszenia pożarów w zamkniętych pomieszczeniach lub trudnostępnych miejscach. Mgła o pełnym kącie rozproszenia przy przepływie 170 GPM.

Waga: długa lanca gaśnicza 12 kg / 26,4 lb
krótka lanca gaśnicza 7,8 kg / 17,1 lb
Lanca Tennessee 1,8 kg / 3,9 lb
1' lanca gaśnicza 2 kg / 4,4 lb

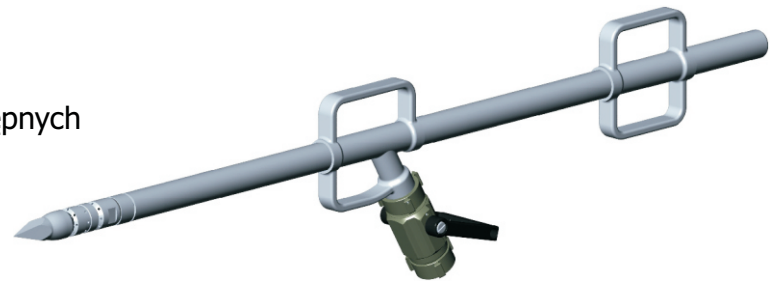

DŁUGA LANCA GAŚNICZA (1550 mm)

Krótkie i długie lance gaśnicze TARAN

Opis	Kod
Długa lanca gaśnicza, zawór odcinający, nasada i głowica mgłowa, złącze wejściowe 1,5”	**9409**
Krótka lanca gaśnicza, zawór odcinający, nasada i głowica mgłowa, złącze wejściowe 1,5”	**8955**



KRÓTKA LANCA GAŚNICZA (920 mm)

Lance gaśnicze TENNESSEE

Opis	Kod
Lanca gaśnicza TENNESSEE z głowicą mgłową i nasadą, złącze wejściowe 1,5”	**11926-1**
Lanca gaśnicza TENNESSEE z głowicą mgłową, nasadą i zaworem odcinającym 9985, złącze wejściowe 1,5”	**11926-2**
Lanca gaśnicza TENNESSEE z głowicą mgłową, nasadą i pistoletowym uchwytem odcinającym 9990, złącze wejściowe 1,5”	**11926-3**
Lanca gaśnicza ze stali nierdzewnej z głowicą mgłową i nasadą 75 l/min / 20 GPM, złącze wejściowe 1,0”	**12789**

LANCA GAŚNICZA ze złączem wejściowym 1.0"





LANCA GAŚNICZA TENNESSEE 1.5"

Wieszak i nasada wymienna

Opis	Kod
Wymienna głowica mgłowa M 36 x 2,00	**0801**
Wymienna nasada	**0800**
Wieszak aluminiowy i kauczukowy pasek elastyczny	**18689**

GŁOWICA MGŁOWA

NASADA LANCY



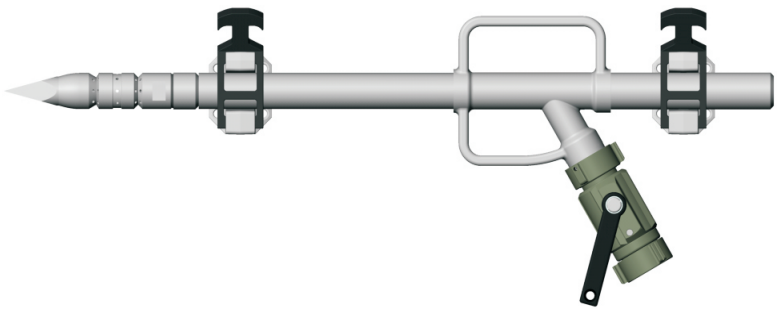

WIESZAK ALUMINIOWY do LANCY GAŚNICZEJ

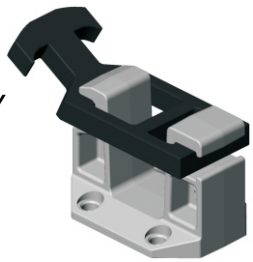

LANCA GAŚNICZA GERICO
PRĄDOWNICA Z APLIKATOREM MGŁOWYM

Proces fermentacji mający miejsce w silosie może wytwarzać ogromne ilości ciepła, w wyniku czego może dojść do zapłonu i/lub pożaru. Zawiesina pyłu w powietrzu wewnątrz silosu stanowi środowisko potencjalnie wybuchowe. Lanca GERICO pozwala na wprowadzenie wody poprzez głowicę o konstrukcji podobnej do tej, zastosowanej w naszych tradycyjnych modelach lancy gaśniczych. Początkowo, lanca GERICO była przeznaczona do określonego typu zastosowań, jednakże znalazła również zastosowanie przy gaszeniu pożarów na wysypiskach śmieci, opon, torfowiskach oraz pożarów w trudnodostępnych miejscach.



Lanca GERICO jest dostępna z przewodami przedłużającymi o długości 3 metrów / 10 stóp, przy czym przewody przedłużające można łączyć odpowiednio do sytuacji i potrzeby.

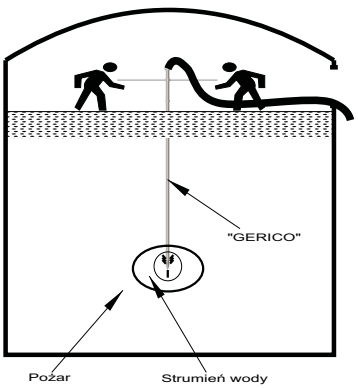

Natężenie przepływu 170 GPM @ 100 PSI / 640 l/min przy 7 barach
Waga: 18,2 lb / 8,3 kg z podstawą i nasadą
40 lb / 18 kg bez przewodu przedłużającego
21 lb / 9,6 kg z każdym kolejnym przewodem przedłużającym

Długość przewodu przedłużającego: 3 m / 10 ft

Konstrukcja w 100% ze stali nierdzewnej

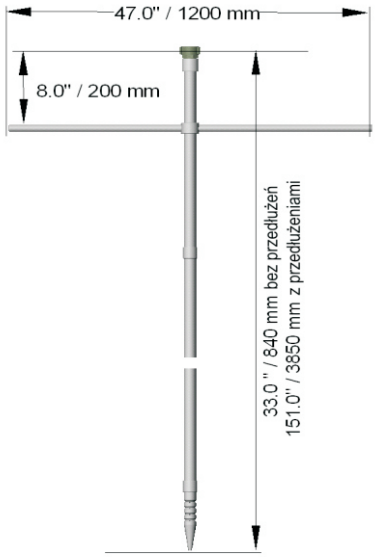

Kod	Obrazek
13250	Lanca gaśnicza GERICO w komplecie z zaworem odcinającym, głowicą i przewodem przedłużającym o długości 3 m / 10 ft złącze wejściowe 1,5”
2509	Dodatkowy przewód przedłużający o długości 3 m / 10 ft

PRĄDOWNICA Z APLIKATOREM MGŁOWYM

Kod	Opis
7353	Prądownica zamykana z zaworem zwrotnym, złącze wejściowe 1,5” i szybkozłącze na wyjściu
7354	90o przewód przedłużający o długości 1,6 m / 5,25 stopy, szybkozłącze na wejściu i złącze wyjściowe męskie 1,0” G
7355	Głowica mgłowa z 40 otworami (3,5 mm) oraz złączem 1,0” G
7356	45o przewód przedłużający o długości 1,9 m / 6,25 stopy, szybkozłącze na wejściu i złącze wyjściowe męskie 1,0” G
7357	Standardowy przewód przedłużający o długości 1,6 m / 5,25 stopy, szybkozłącze na wejściu i złącze wyjściowe męskie 1,0” G

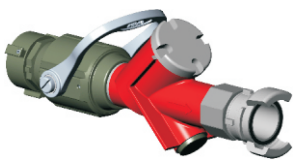

Prądownica zamykana z zaworem zwrotnym



45° przewód przedłużający

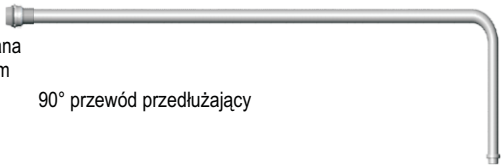

90° przewód przedłużający



Głowica mgłowa



Standardowy przewód przedłużający

POK S.A. FRANCE - z.i. "Les Guignons" - 10400 Nogent-sur-Seine - Tél : +33 03 25 39 84 78 - Fax : +33 03 25 39 84 90 - E-mail : pokfr@wanadoo.fr - Internet : www.pok.fr
Dystrybucja w Polsce: HORPOL S.A. - ul. Nowa 23, Stara Iwiczna, 05-500 Piaseczno - Tel : +48 22 750 62 49 - Fax : +48 22 750 62 50 - E-mail : horpol@horpol.com - Internet : www.horpol.com







Bezwysiłkowa obsługa węża pożarniczego dzięki łącznikom kątowym i przeciwodrzutowym POK







1. Bezwysiłkowa obsługa węża pożarniczego
2. Zredukowana siła odrzutu prądownicy
3. Mniejszy nacisk na ramiona, nadgarstki i plecy (możliwość oparcia o biodro lub udo)
4. Możliwość oparcia o bark
5. Bezwysiłkowa obsługa na ziemi

ŁĄCZNIKI KĄTOWE i PRZECIWODRZUTOWE

Trwale anodyzowane aluminium i PTFE

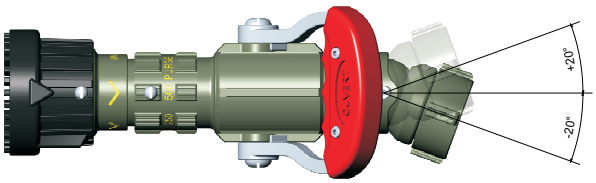

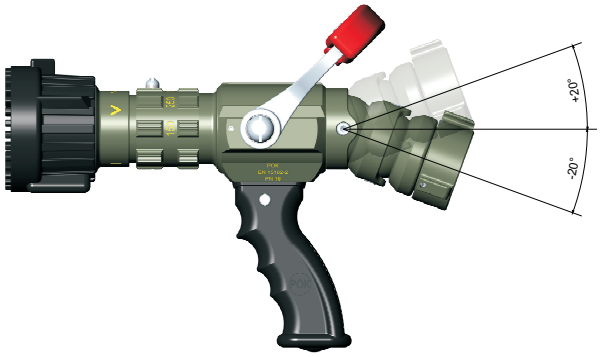



Nowe łączniki SERPENT zapewniają 40° ugięcie. Taki zasięg umożliwia pokrycie większego terenu bez konieczności prowadzenia węża.

Złącze wejściowe z wbudowanym kształtownikiem/ sitem strumienia. 15% mniejsza siła odrzutu prądownicy dzięki 20° ugięciu przy złączu wejściowym. Łącznik SERPENT dostępny z nowymi prądownicami z serii 500 lub osobno w formie przyłącza 1,5" na wejściu/wyjściu do prądownic będących już w eksploatacji.

KOD : 25618 - złącze kulowe 1,5" x złącze żeńskie NST 1,5"



KOD: 25865 - złącze męskie NST 1,5" x złącze żeńskie NST 1,5"

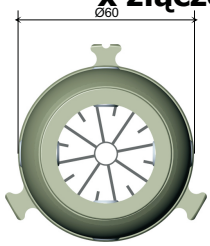

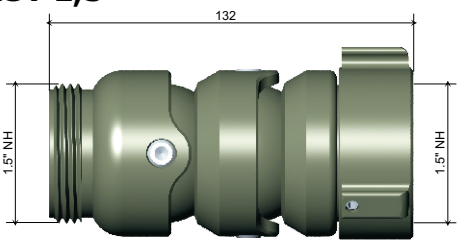

System przeciwodrzutowy POK o 50° zasięgu umożliwia przeniesienie siły odrzutu węża pożarniczego, dzięki czemu redukuje obciążenie strażaka, ciężar urządzenia i siłę odrzutu nawet do 25%. Dostępne warianty rozmiarowe: 1,5" lub 2,5".

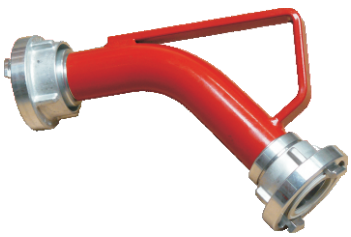

Łącznik przeciwodrzutowy 1.5"



Łącznik przeciwodrzutowy 2.5"

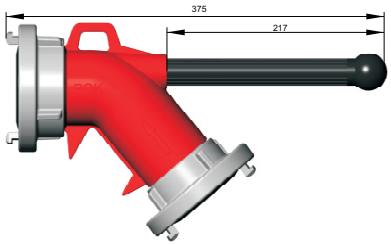

Łącznik przeciwodrzutowy DIN 14-368 - 2.5"

Kod	Opis	Wys.	Szer.	Dł.	Waga
9015	Łącznik przeciwodrzutowy 1,5" storz 52	8.0"	3.0"	12.0"	2.8 lb
2309	Łącznik przeciwodrzutowy 2,5"	7.0"	4.5"	18.0"	5.5 lb
14930	Łącznik przeciwodrzutowy DIN 14-368 – 2,5" storz 75	8.3"	3.5"	14.7"	5.0 lb

POK S.A. FRANCE - z.i. "Les Guignons" - 10400 Nogent-sur-Seine - Tél : +33 03 25 39 84 78 - Fax : +33 03 25 39 84 90 - E-mail : pokfr@wanadoo.fr - Internet : www.pok.fr
Dystrybucja w Polsce: HORPOL S.A. - ul. Nowa 23, Stara Iwiczna, 05-500 Piaseczno - Tel : +48 22 750 62 49 - Fax : +48 22 750 62 50 - E-mail : horpol@horpol.com - Internet : www.horpol.com

OPCJONALNE AKCESORIA do PRĄDOWNIC POK

Dźwignie przestawne

Czarne dźwignie poliuretanowe	Napis			
	Otwarte Zamknięte	Open Closed	Auf Zu	Abierto Serado
Do prądownic serii 150 i 500	**10327**	**10248**	**10239**	**10331**
Do prądownic serii 650, 750 i 1000	**10328**	**10249**	**10330**	**10332**


Podkowa


Poliuretanowa


Poliamidowa

Chromowane dźwignie w kształcie podkowy ze stopu miedzi i aluminium	Kod
Do prądownic serii 150 i 500	**12208**
Do prądownic serii 650, 750 i 1000	**12209**

Dźwignie w kształcie podkowy z tworzywa poliamidowego	Czarna	Niebieska	Turkusowa	Zielona	Czerwona	Pomarańcz	Żółta	Biała
Do prądownic zamykanych z serii ROBATFLAM	**17739**	**16733**		**16734**	**16732**	**16731**	**16730**	**16735**

Kulowe zawory zamykające

Kulowe zawory zamykające	Poliamid Kod	Aluminium PTFE Kod	Stal nierdzewna Kod
Przewód wodny 20 mm / 3/4”	**2408**		**9320**
Przewód wodny 25 mm / 1,0” do prądownic serii 150 i 500	**2388**	**12840**	**9321**
Przewód wodny 25 mm / 1 3/8” do prądownic serii 650, 750 i 1000	**2410**	**2615**	**2721**
Przewód wodny 52 mm / 2,0”	**2412**	**2616**	**2722**

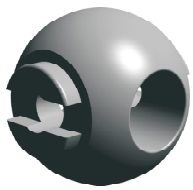

Zęby obrotowe (turbinki)

Zęby obrotowe	Hostaform C Kod	Stal nierdzewna Kod
Do prądownic serii 150	**0149**	
Do prądownic serii 500	**2448**	**10859**
Do prądownic serii 750, i 1000	**0163**	
Do prądownic serii 3000	**0294**	



Nakładki pianowe

Lekka i niezwykle wytrzymała konstrukcja.
Wykonana ze stopu aluminium i stali nierdzewnej.
Uproszczony system instalacji. Stopień rozprężania i zasięg regulowane poprzez obrót głowicy prądownicy w zakresie od strumienia zwartego do strumienia rozproszonego lub wybór odpowiedniego stopnia rozprężania.
Dostępne modele do wszystkich prądownic POK.



Nakładka do piany ciężkiej	Kod
Do prądownic serii 150 8.0" X 3.0" - 1.1 lb	**9294**
Do prądownic serii 500 8.75" X 5.0" - 1.75 lb	**9297**
Do prądownic serii 750 i 1000 12.0" X 5.5" - 4.0 lb	**9300**

Nakładka do piany średniej	Kod
Do prądownic serii 150 9.5" X 4.25" - 2.5 lb	**9712**
Do prądownic serii 500 11.5" X 9.0" - 5.5 lb	**9713**
Do prądownic serii 750 i 1000 14" X 10.5" - 6.4 lb	**9714**



Nakładka do piany ciężkiej | Nakładka do piany średniej przy strumieniu zwartym | Nakładka do piany średniej przy strumieniu rozproszonym

Warianty kolorystyczne dostępne w cenie zamawianych prądownic

Opis	Czarny	Czerwony	Pomarańcz	Żółty	Zielony	Turkusowy	Niebieski	Biały
Uchwyt pistoletowy	**9235**	**9571**	**9569**	**9568**	**9572**	**9570**	**9633**	**9573**
Osłona zaworu odcinającego przy standardowej dźwigni aluminiowej lub poliuretanowej								
- z opisem: "OUVERT - FERME" (FRANCUSKI)	**9266**	**9583**	**9581**	**9580**	**9584**	**9582**	**9635**	**9585**
- z opisem: "OPEN - CLOSED" (ANGIELSKI)	**9265**	**9577**	**9575**	**9574**	**9578**	**9576**	**9634**	**9579**
- z opisem: "AUF - ZU" (NIEMIECKI)	**9267**	**9589**	**9587**	**9586**	**9590**	**9588**	**9636**	**9591**
- z opisem: "ABIETRTO - CERRADO" (HISZPAŃSKI)	**9797N**	**9797R**	**9797O**	**9797Y**	**9797G**	**9797T**	**9797B**	**9797W**
Osłona zaworu odcinającego przy dźwigni w kształcie podkowy ze stopu miedzi i aluminium								
- z opisem: "OUVERT - FERME" (FRANCUSKI)	**13675**	**13671**	**13670**	**13669**	**13673**		**13672**	**13674**
- z opisem: "OPEN - CLOSED" (ANGIELSKI)	**13689**	**13685**	**13684**	**13683**	**13687**		**13686**	**13688**
- z opisem: "AUF - ZU" (NIEMIECKI)	**13696**	**13692**	**13691**	**13690**	**13694**		**13693**	**13695**
- z opisem: "ABIETRTO - CERRADO" (HISZPAŃSKI)	**13703**	**13699**	**13698**	**13697**	**13701**		**13700**	**13702**
Otok głowicy								
- do prądownic serii 150	**0934**	**9595**	**9593**	**9592**	**9596**	**9594**	**9993**	**9620**
- do prądownic serii 500	**0238**	**9601**	**9599**	**9598**	**9602**	**9600**	**9994**	**9603**
- do prądownic serii 650	**14343N**	**14343R**	**14343O**	**14343Y**	**14343G**		**14343B**	**14343W**
- do prądownic serii 750 & 1000	**11404**	**9607**	**9605**	**9604**	**9608**	**9606**	**9995**	**9609**

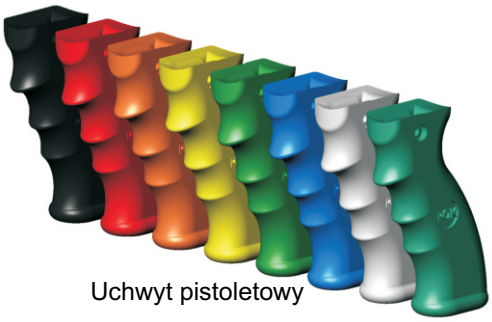

Uchwyt pistoletowy





Osłona zaworu odcinającego przy dźwigni w kształcie podkowy ze stopu miedzi i aluminium



Otok głowicy



Osłona zaworu odcinającego przy standardowej dźwigni aluminiowej lub poliuretanowej

Opcjonalne złącza wejściowe prądownic



British instantaneous



Guillemin



Storz



Machino

POK S.A. FRANCE - z.i. "Les Guignons" - 10400 Nogent-sur-Seine - Tél : +33 03 25 39 84 78 - Fax : +33 03 25 39 84 90 - E-mail : pokfr@wanadoo.fr - Internet : www.pok.fr
Dystrybucja w Polsce: HORPOL S.A. - ul. Nowa 23, Stara Iwiczna, 05-500 Piaseczno - Tel : +48 22 750 62 49 - Fax : +48 22 750 62 50 - E-mail : horpol@horpol.com - Internet : www.horpol.com

PRĄDOWNICE SERII WILDLAND DO POŻARÓW LASÓW

Trwale anodyzowane aluminium i PTFE

Prądownice z serii Wildland to wytrzymałe, lekkie prądownice stało- lub zmiennoprzepływowe, posiadająca właściwości poszukiwane przez użytkowników. Wykonane z wysokiej jakości stopu aluminium, pokryte w procesie NITUFF™ powłoką impregnowanego i anodyzowanego PTFE na głębokość 50 mikronów (standardowa anodyzowana powłoka: 20 mikronów). Standardowy kulowy zawór odcinający, również utwardzany zgodnie z wymaganiami procesu NITUFF, zapewnia wieloletni okres niezawodnego użytkowania przy minimalnym zużyciu.

Szeroki zakres dostępnych wartości natężenia przepływu od 5, 10, 15, 20, 25, 30, 32, 37, 40 lub 60 GPM przy 100 psi. Dostępne warianty rozmiarowe prądownic ROBATFLAM i WILDLAND: 1,0" i 1,5". Prądownice TURBOLITE to zmiennoprzepływowe prądownice z unikatowym korpusem aluminiowym odlewanym ciśnieniowo. Wszystkie modele wyposażone w kształtownik/sito strumienia. Duży otok głowicy umożliwia proste przełączanie od strumienia zwartego do mgły o wąskim lub szerokim kącie rozproszenia i pozycji płukania, bez konieczności zamykania zaworu. Niektóre modele dostępne z otokami głowicy, uchwytem pistoletowym i dźwignią w różnych kolorach oraz różnym układem zębów na głowicy. Standardowo wyposażona w czarny otok nasady i czarny uchwyt pistoletowy. W przypadku wszystkich prądownic z serii Wildland istnieje możliwość zakupu samej głowicy lub prądownicy bez uchwytu pistoletowego.



ROBATFLAM
3167



ROBATFLAM
13726

Bogata kolorystyka

Uchwyt pistoletowy

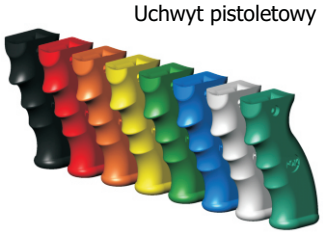

Nakładki pianowe



Nakładka do piany średniej

Nakładki do piany ciężkiej





MAGILITE

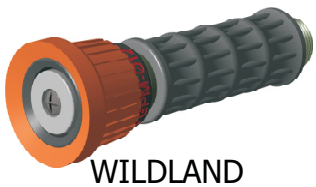

WILDLAND
Pojedynczy uchwyt

Na str. 39-40 podano informacje dotyczące składania zamówień.

Kod	Opis	Wys.	Szer.	Dł.	Waga	NATĘŻENIE PRZEPŁYWU	
						GPM	LPM
3167	Prądownica ROBATFLAM, złącze wejściowe 1,0" lub 1,5" W zamówieniu należy podać natężenie przepływu 5-10-15-20-25-30-32 lub 37 GPM	9.0"	3.0"	8.0"	2.4 lb	**5 do 37**	**20 do 140**
13726	Prądownica ROBATFLAM, złącze wejściowe 1,0" lub 1,5" W zamówieniu należy podać natężenie przepływu 40 lub 60 GPM	10.0"	4.5"	8.5"	3.3 lb	**40 lub 60**	**150 lub 225**
18368	Prądownica MAGILITE, złącze wejściowe 1,0" lub 1,5"	9.5"	3.0"	8.0"	2.5 lb	**10-20-25-40**	**40-75-100-150**
13724	Prądownica WILDLAND, złącze wejściowe 1,0" lub 1,5" W zamówieniu należy podać natężenie przepływu 40 lub 60 GPM		2.7"	10.2"	1.6 lb	**40 lub 60**	**150 lub 225**

PRĄDOWNICE SERII WILDLAND ZAMYKANE i z GŁADKIM PRZELOTEM

Trwale anodyzowane aluminium i PTFE

Prądownice zamykane i z gładkim przelotem z serii Wildland wykonane z wysokiej jakości stopu aluminium, pokryte w procesie NITUFF™ powłoką impregnowanego i anodyzowanego PTFE na głębokość 50 mikronów (standardowa anodyzowana powłoka: 20 mikronów). Pełnoprzepływowy przewód wodny oraz specjalna konstrukcja redukują burzliwość przepływu i straty wynikające z tarcia. Dostępne warianty rozmiarowe: 1,0" i 1,5". Standardowy maszynowy zawór kulowy, również utwardzany zgodnie z wymaganiami procesu NITUFF, zapewnia wieloletni okres niezawodnego użytkowania przy minimalnym zużyciu.



PRĄDOWNICA ZAMYKANA
bez UCHWYTU PISTOLETOWEGO

Prądownice zamykane bez uchwytu pistoletowego

Kod	Złącze wejściowe	Złącze wyjściowe	Ø przewodu wodnego (mm/cale)	Wys.	Szer.	Dł.	Waga
9981	Żeńskie 1.0"	Męskie 1.0"	25 / 1.0"	4.5"	6.0"	5.5"	2.2 lb
9983	Female 1.5"	Męskie1.5"	25 / 1.0"	4.5"	6.0"	5.5"	2.4 lb
9985	Female 1.5"	Męskie1.5"	35 / 1 3/8"	5.0"	6.0"	5.0"	2.8 lb



13341



9982-9984-9990
PRĄDOWNICA ZAMYKANA
z UCHWYTEM PISTOLETOWYM

Prądownice zamykane z uchwytem pistoletowym

Kod	Złącze wejściowe	Złącze wyjściowe	Ø przewodu wodnego (mm/cale)	Wys.	Szer.	Dł.	Waga
13341	Żeńskie 3/4" lub1.0"	Męskie 3/4" lub1.0"	15 / 3/4"	4.0"	9.0"	6.0"	1.8 lb
9982	Żeńskie 1.0"	Męskie1.0"	25 / 1.0"	4.5"	10.0"	5.5"	2.9 lb
9984	Żeńskie1.5"	Męskie1.5"	25 / 1.0"	4.5"	10.0"	5.5"	2.9 lb
9990	Żeńskie 1.5"	Męskie1.5"	35 / 1 3/8"	5.0"	10.0"	5.2"	3.5 lb

KOLOROWE PRZELOTY GŁADKIE
DO PRĄDOWNIC WIDLAND



PRZELOT GŁADKI 1,0" 3,5" x 2,0" – 0,40 lb
PRZELOT GŁADKI 1,5" 4,5" x 2,0" – 1,5 lb

Kolorowe nasady do gładkich przelotów

Opis	Kod
Nasada 3/8" (Ø 9 mm), złącze wejściowe NST 1,0" – czerwona	**17154**
Nasada 1/4" (Ø 6 mm), złącze wejściowe NST 1,0" – niebieska	**17155**
Nasada 3/16" (Ø 5 mm), złącze wejściowe NST 1,0" – czarna	**17156**
Nasada 3/8" (Ø 9 mm), złącze wejściowe NPSH 1,0" – czerwona	**17157**
Nasada 1/4" (Ø 6 mm), złącze wejściowe NPSH 1,0" – niebieska	**17158**
Nasada 3/16" (Ø 5 mm), złącze wejściowe NPSH 1,0" – czarna	**17159**
Nasada 3/8" (Ø 9 mm), złącze wejściowe NST 1,5" – czerwona	**17160**
Nasada 1/2" (Ø 12 mm), złącze wejściowe NST 1,5" – zielona	**17161**
Nasada 5/8" (Ø 16 mm), złącze wejściowe NST 1,5" – srebrna	**17162**
Nasada 1,0" (Ø 25 mm), złącze wejściowe NST 1,5" – złota	**17163**
Nasada 3/8" (Ø 9 mm), złącze wejściowe NPSH 1,5" – czerwona	**17164**
Nasada 1/2" (Ø 12 mm), złącze wejściowe NPSH 1,5" – zielona	**17165**
Nasada 5/8" (Ø 16 mm), złącze wejściowe NPSH 1,5" – srebrna	**17166**
Nasada 1,0" (Ø 25 mm), złącze wejściowe NPSH 1,5" – złota	**17167**

POK S.A. FRANCE - z.i. "Les Guignons" - 10400 Nogent-sur-Seine - Tél : +33 03 25 39 84 78 - Fax : +33 03 25 39 84 90 - E-mail : pokfr@wanadoo.fr - Internet : www.pok.fr
Dystrybucja w Polsce: HORPOL S.A. - ul. Nowa 23, Stara Iwiczna, 05-500 Piaseczno - Tel : +48 22 750 62 49 - Fax : +48 22 750 62 50 - E-mail : horpol@horpol.com - Internet : www.horpol.com

GŁOWICE WILDLAND
JEDNO- i DWUPRZEPŁYWOWE

Głowice Wildland to wytrzymałe, lekkie głowice stało- lub dwuprzepływowe, zgodne ze standardem NFES. Wykonane z wysokiej jakości stopu aluminium, pokryte w procesie NITUFF™ impregnowanym i anodyzowanym PTFE na głębokość 50 mikronów (standardowa anodyzowana powłoka: 20 mikronów). Zamknięcie odkręcane wykonane z wytrzymałego materiału, który zapewnia lata niezawodnej pracy przy minimalnym zużyciu.

Szeroki zakres wartości natężenia przepływu w jednoręcznych głowicach ROBATFLAM i WILDLAND od 5, 10, 15, 20, 25, 30, 32, 37, 40 lub 60 przy 100 psi i złączu wejściowym 3/4" lub 1,0". Dwuprzepływowe głowice z natężeniem przepływu 10-24 GPM lub 20-60 GPM z prostym zamknięciem odkręcanymi i złączem wejściowym 3/4", 1,0" lub 1,5". Duży otok głowicy umożliwia proste przejście od strumienia zwartego do mgły o wąskim lub szerokim kącie rozproszenia i pozycji płukania, bez konieczności zamykania zaworu. Otok głowicy dostępny w różnych kolorach tylko z nasadami dwuprzepływowymi oraz głowicami BATFLAM 12600 i 13042. Standardowo wyposażone w czarny otok głowicy.

Kod	Opis	Szer.	Dł.	Waga
17748	Głowica Wildland 10-24 GPM, gwint wewnętrzny 1,0" – NFES nr 1081	**2.0"**	**3.5"**	**0.56 lb**
17751	Głowica Wildland 10-24 GPM, gwint GHT 3/4"	**2.0"**	**3.5"**	**0.56 lb**
17497	Głowica Wildland 10-24 GPM, gwint NPSH 1,0" – NFES nr 1081	**2.0"**	**3.5"**	**0.56 lb**
***18404**	Głowica Wildland 10-24 GPM, gwint GHT 3/4", z otokiem głowicy	**3.7"**	**3.5"**	**0.80 lb**
***17991**	Głowica Wildland 10-24 GPM, złącze wejściowe 3/4", z otokiem głowicy, w zamówieniu należy podać rodzaj i wielkość gwintu	**3.7"**	**3.5"**	**0.80 lb**
***18403**	Głowica Wildland 10-24 GPM, gwint wewnętrzny NST 1,0", z otokiem głowicy	**3.7"**	**4.5"**	**0.80 lb**
***17506**	Głowica Wildland 20-60 GPM, gwint wewnętrzny NST 1,5", z otokiem głowicy, NFES nr 1082	**3.0"**	**4.5"**	**0.92 lb**
***17754**	Głowica Wildland 20-60 GPM, gwint wewnętrzny NPSH 1,5", z otokiem głowicy, NFES nr 1082	**3.0"**	**4.5"**	**0.92 lb**
***11171**	Głowica BATFLAM bez zębów obrotowych 60 GPM, z otokiem głowicy, złącze wejściowe 1,0" lub 1,5"	**3.0"**	**4.0"**	**0.86 lb**
***13042**	Głowica BATFLAM z zębami obrotowymi, 20 lub 40 GPM, z otokiem głowicy, gwint GHT 3/4"	**3.0"**	**4.0"**	**0.88 lb**
***13043**	Głowica BATFLAM z zębami obrotowymi, 30 lub 40 GPM, z otokiem głowicy, złącze wejściowe 1,0" lub 1,5"	**3.0"**	**4.0"**	**0.88 lb**
***12600**	Głowica BATFLAM bez zębów obrotowych, 30 lub 40 GPM, z otokiem głowicy, złącze wejściowe 1,0" lub 1,5"; w zamówieniu należy podać GPM	**3.0"**	**4.0"**	**0.88 lb**
3182	Głowica BATFLAM z zębami formowanymi z aluminium, 5-10-15-20-25-30-32 lub 37 GPM, z otokiem głowicy, złącze wejściowe 1,0"; w zamówieniu należy podać GPM	**2.0"**	**4.7"**	**0.92 lb**
3181	Głowica BATFLAM z zębami formowanymi z brązu, 5-10-15-20-25-30-32 lub 37 GPM, z otokiem głowicy, złącze wejściowe 1,0" lub 1,5"; w zamówieniu należy podać GPM	**2.0"**	**3.7"**	**1.60 lb**



GŁOWICA DWUPRZEPŁYWOWA
10-24 GPM bez otoku głowicy



GŁOWICA DWUPRZEPŁYWOWA
10-24 GPM z otokiem głowicy



GŁOWICA DWUPRZEPŁYWOWA
10-24 GPM z otokiem głowicy



GŁOWICA BATFLAM
z zębami obrotowymi



GŁOWICA BATFLAM
bez zębów obrotowych



GŁOWICA BATFLAM 3182
z zębami formowanymi

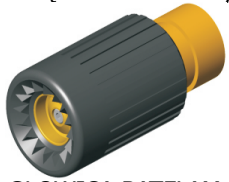

GŁOWICA BATFLAM 3181
z zębami formowanymi

ZAWORY I ROZDZIELACZE SERII WILDLAND

Trwale anodyzowane aluminium i PTFE

Zawory, rozdzielacze i zawory kulowe wykonane głównie ze stopu aluminium w obróbce cieplnej z powłoką w kolorze żółtym lub czerwieni strażackiej.
Pozostałe podstawowe komponenty są wykonane ze stali nierdzewnej i galwanizowanego mosiądzu.
Podstawowe parametry zaworów kulowych: konstrukcja zabezpieczająca przed zamarzaniem, optyczne wskaźniki „otwarcia" i „zamknięcia", do trzech razy mniejsze straty wynikające z tarcia, lekka i bardziej kompaktowa konstrukcja.



ZAWÓR TRÓJDROŻNY

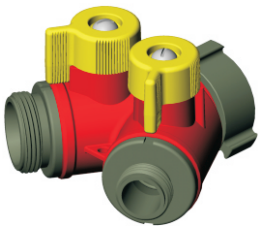

ROZDZIELACZ BIPOK WILDLAND
Krótki uchwyt



ROZDZIELACZ TRIPOK WILDLAND
Krótki uchwyt



ROZDZIELACZ TRÓJDROŻNY

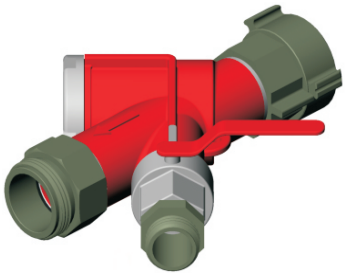

ZAWÓR KULOWY DWUDROŻNY
z zaworem jednokierunkowym

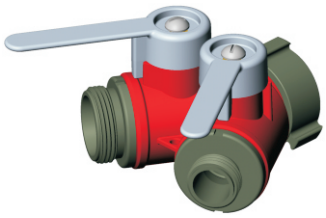

ROZDZIELACZ BIPOK WILDLAND
Długi uchwyt

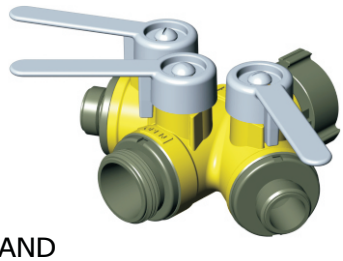

ROZDZIELACZ TRIPOK WILDLAND
Długi uchwyt

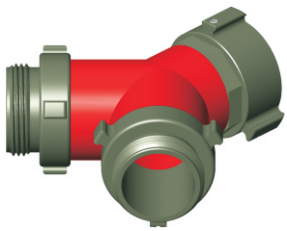

ROZDZIELACZ DWUDROŻNY

Kod	Opis	Szer.	Dł.	Waga
17548	Zawór trójdrożny, złącze wejściowe żeńskie 1,5" x złącze wyjściowe męskie 1,5" z rozgałęźnikiem męskim 1.0 lub gwint GHT 3/4"	2.7"	5.0"	1.02 lb
24789	Rozdzielacz TRIPOK Wildland, złącze wejściowe żeńskie 1,5" x (3) złącza wyjściowe 1,5 lub 1,0"	7.5'	7.2"	4.68 lb
16014	Rozdzielacz BIPOK Wildland, złącze wejściowe żeńskie 1,5" x (2) złącza wyjściowe męskie 1,0"	6.5"	5.5"	1.02 lb
3298	Dwudrożny zawór kulowy z zaworem jednokierunkowym, złącze wejściowe żeńskie 1,5" x (1) złącze wyjściowe męskie 1,5" x (1) złącze wyjściowe męskie 1,0"	6.5"	5.5"	6.54 lb
8377	Tradycyjny rozdzielacz TRIPOK, złącze wyjściowe żeńskie 1,5" x (2) złącza wyjściowe 1,0" x (1) złącze wyjściowe męskie (1) 1,5"	9.3"	12.5"	5.94 lb
13756	Rozdzielacz dwudrożny, złącze wejściowe 1,5" x (2) złącza wyjściowe 1,0"	2.5"	5.5"	1.34 lb
	***Dostępne inne konfiguracje, prosimy o kontakt!**			

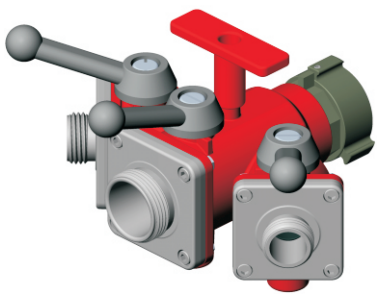

TRADYCYJNY ROZDZIELACZ TRIPOK

POK S.A. FRANCE - z.i. "Les Guignons" - 10400 Nogent-sur-Seine - Tél : +33 03 25 39 84 78 - Fax : +33 03 25 39 84 90 - E-mail : pokfr@wanadoo.fr - Internet : www.pok.fr
Dystrybucja w Polsce: HORPOL S.A. - ul. Nowa 23, Stara Iwiczna, 05-500 Piaseczno - Tel : +48 22 750 62 49 - Fax : +48 22 750 62 50 - E-mail : horpol@horpol.com - Internet : www.horpol.com

NAKŁADKI SERII WILDLAND DO ŚRODKÓW CHEMICZNYCH i PIANOTWÓRCZYCH

Trwale anodyzowane aluminium i PTFE

Wyjątkowe przenośne nakładki do środków chemicznych i pianotwórczych ze stałoprzepływową nasadą o wytrzymałej i lekkiej konstrukcji. Wykonane z wysokiej jakości stopu aluminium, pokryte w procesie NITUFF™ impregnowanym i anodyzowanym PTFE na głębokość 50 mikronów, zaimpregnowanej i anodyzowanej w celu minimalizacji przywieralności warstwy środka chemicznego lub pianotwórczego oraz kosztów utrzymania.
Zakres dostępnych wartości przepływu od 5 GPM do 60 GPM przy 100 psi. Dostępne warianty rozmiarowe: 3/4", 1,0" i 1,5".
Zawór dozujący z regulacją ciągłą, WYŁ., 0,4%, 1% i 3% lub WYŁ., 1%, 2% i POZYCJA PŁUKANIA lub regulacją jednostopniową [%], szeroki zakres dostępnych wartości natężenia wypływu.



PRĄDOWNICA POK
DO ŚRODKÓW CHEMICZNYCH

Kod	Opis
90040	Prądownica POK w komplecie z zaworem dozującym, wężykiem zasysającym, gwint wejściowy FGHT 3/4", złącze wejściowe prądownicy 1,0" lub 1,5"
18636	Przenośny dozownik POK żelowy lub piankowy, 2-litrowy, zawór dozujący z regulacją jednostopniową [%],złącze wejściowe 1,0" lub 1,5"
90089	Przenośny dozownik POK żelowy lub piankowy, 4-litrowy, zawór dozujący z regulacją ciągłą [%], złącze wejściowe 1,0" lub 1,5"



PRZENOŚNY DOZOWNIK
2-litrowy, bez zaworu dozującego

PRZENOŚNY DOZOWNIK
4-litrowy, z zaworem dozującym
(pojemnik sprzedawany osobno)

Kod	Opis
12669	Nakładka do piany ciężkiej 10-20 GPM, złącze wejściowe 1,0" lub 1,5"
9042	Nakładka do piany ciężkiej 50-60 GPM, złącze wejściowe 1,5"
13740	Nakładka do piany średniej 10-20 GPM, złącze wejściowe 1,5"
13737	Nakładka do piany średniej 50-60 GPM, złącze wejściowe 1,5"



NAKŁADKA DO
PIANY ŚREDNIEJ

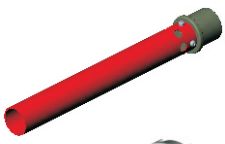

NAKŁADKA DO
PIANY CIĘŻKIEJ

Kod	Opis
90057	Wężyk zasysający, 3/4" MGHT, lekka konstrukcja z tworzywa Przeznaczony do pojemników o pojemności 5 galonów



WĘŻYK ZASYSAJĄCY

CENTRUM PIANOWE FIREBUSTER

Centrum pianowe FIREBUSTER jest wyposażone w samodzielną pompę ręczną. Przeznaczony do cyklicznego mieszania wody i środków pianowych lub wyłącznie wody w celu natychmiastowego rozpoczęcia akcji gaśniczej.

Opis	Kod
Centrum pianowe FIREBUSTER o pojemności 2,5 galona / 10 litrów	**25038**
Centrum pianowe FIREBUSTER o pojemności 5 galonów / 20 litrów	**25039**
Wózek na centrum pianowe FIREBUSTER	**24304**

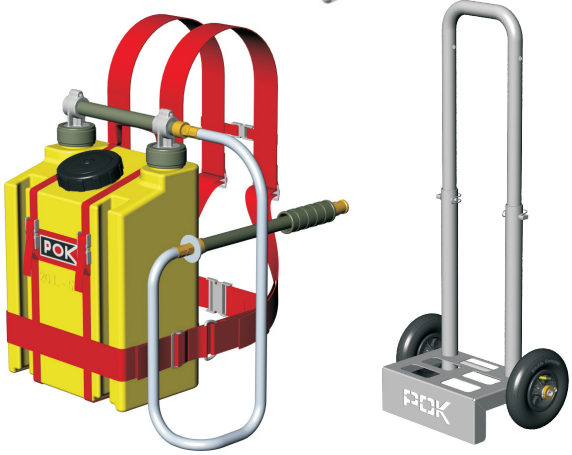

AKCESORIA DO PRODUKTÓW SERII WILDLAND

Sito walcowe

Opis	Kod Plastik	Kod Aluminum
Storz DN 38 / 1.5"		**13092**
Storz DN 65 / 2.5"	**8305**	**13221**
Storz DN 100 / 4.0"	**8306**	**13223**
Storz DN 125 / 5.0"		**8959**
Żeńskie 1,5" z zatrzaskiem kulkowym - zawór jednokierunkowy		**25484**
Żeńskie 1.5"	**8961**	**8956**
Żeńskie 2.5"	**8962**	**8957**
Żeńskie 4.0"	**8963**	**8958**



SITO
aluminiowe
z zatrzaskiem kulkowym
– zawór jednokierunkowy

SITO
aluminiowe

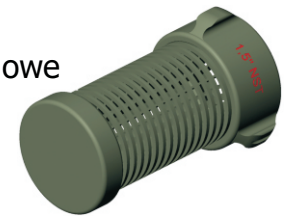

SITO
plastikowe

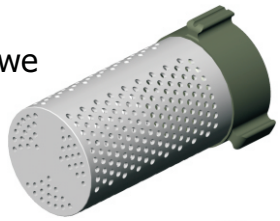

Zaciskarka do opasek ze stali ocynkowanej na przewodach giętkich o długości od 25 do 110 mm

Opis	Kod
Uniwersalna zaciskarka do opasek drutowych	**13448**

ZACISKARKA

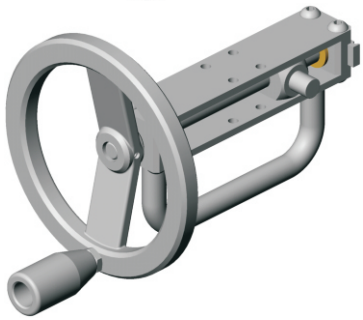

Opaski ze stali ocynkowanej do zaciskania na przewodach giętkich o długości od 25 do 110 mm

Opis	Kod
Opaska drutowa do przewodu 25 mm	**7550**
Opaska drutowa do przewodu 33,5 mm	**7551**
Opaska drutowa do przewodu 45 mm	**7552**
Opaska drutowa do przewodu 70 mm	**7553**
Opaska drutowa do przewodu 110 mm	**7554**

OPASKI ZACISKOWE



Przeznaczone do awaryjnych napraw terenowych węży pożarniczych poprzez zaciśnięcie na otworze powodującym wyciek. Dopuszczalne ciśnienie 150 psi. Wykonane ze stopu aluminium; wysookodporne na korozję.

Przegroda uszczelniająca do węży tłocznych

Description	Code
Dla węży 45 mm / 1.5"	**3399**
Dla węży 70 mm / 2.5"	**3373**
Dla weży 110 mm / 4.0"	**9831**



PRZEGRODA
USZCZELNIAJĄCA

POK S.A. FRANCE - z.i. "Les Guignons" - 10400 Nogent-sur-Seine - Tél : +33 03 25 39 84 78 - Fax : +33 03 25 39 84 90 - E-mail : pokfr@wanadoo.fr - Internet : www.pok.fr
Dystrybucja w Polsce: HORPOL S.A. - ul. Nowa 23, Stara Iwiczna, 05-500 Piaseczno - Tel : +48 22 750 62 49 - Fax : +48 22 750 62 50 - E-mail : horpol@horpol.com - Internet : www.horpol.com

SZYBKO DZIAŁAJĄCE PRZENOŚNE DZIAŁKO FROGGY

Przepływ: 350 GPM przy 100 psi – 1320 l/min przy 7 barach
Waga: 12,4 lb/ 5,7 kg
Wymiary: 22 3/4" dł. x 8,0" szer. x 11,0" wys.
Zakres obrotu w płaszczyźnie poziomej: 52°
Zakres obrotu w płaszczyźnie pionowej: 52°
Kulowy zawór odcinający na wejściu
Uchwyt do transportu
Składane nogi z nakładkami z węglików spiekanych
Wysoce kompaktowa konstrukcja
Podwójne obrotowe złącze wejściowe
Awaryjny pierścień kotwiczący
Powłoka z farby epoksydowej w kolorze czerwonym
Wykonany głównie z aluminium

DZIAŁKO FROGGY
z wylotem gładkim

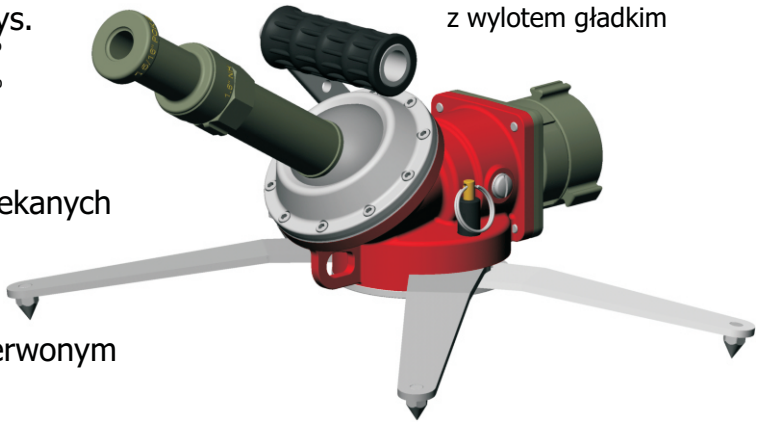



DZIAŁKO FROGGY
z głowicą
TORNADOMATIC 750
kod 18338

Nr 1536 – wylot gładki 1,0"
s. 27

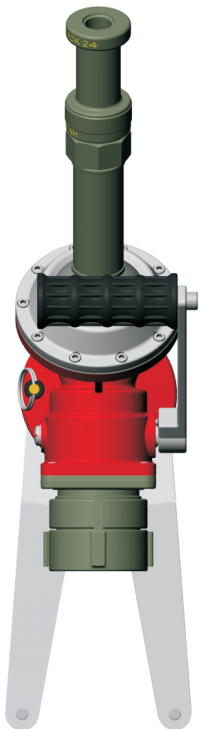

FROGGY
działko złożone

Kod	Opis	Waga
18332	FROGGY z wylotem gładkim, złącze wejściowe 2,5", złącze wyjściowe 1,5"	13.15 lb
18336	FROGGY z głowicą TORNADOMATIC, złącze wejściowe 2,5"	18.07 lb
18334	FROGGY z wylotem gładkim, łącznik Storz	15.21 lb
18338	FROGGY z głowicą TORNADOMATIC i złączem Storz 75	18.29 lb

Uwaga: Dostępne inne konfiguracje.

SZYBKO DZIAŁAJĄCE PRZENOŚNE DZIAŁKO POKET

Przepływ: 500 GPM przy 100 psi – 2000 l/min przy 7 barach
Waga: 26,4 lb – 12 kg
Zakres przesunięcia w płaszczyźnie poziomej: pełne 360°
Zakres przesunięcia w płaszczyźnie pionowej: 80°
Opcjonalny kulowy zawór odcinający na wejściu
Uchwyt do transportu
Składane nogi tytanowe z nakładkami z węglików spiekanych
Wysoce kompaktowa konstrukcja
Podwójne obrotowe złącze wejściowe
Awaryjny pierścień kotwiczący
Manometr
Awaryjna blokada przesunięcia w pionie
Ręczna blokada przesunięcia w pionie
Powłoka z farby epoksydowej w kolorze czerwonym
Wykonany głównie z aluminium

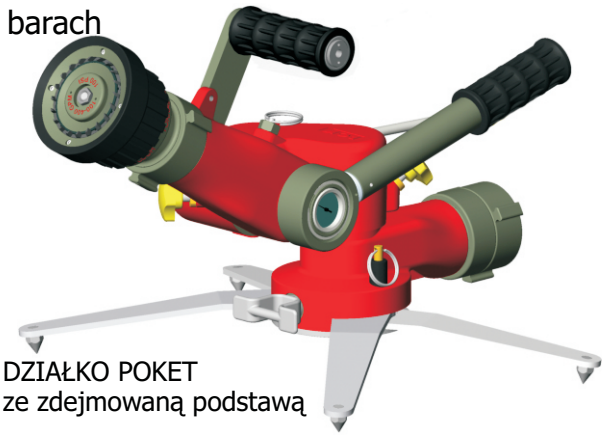

DZIAŁKO POKET
ze zdejmowaną podstawą



DZIAŁKO POKET
na podstawie kołnierzowej

OFERTA NIE DOTYCZY GŁOWIC !





DZIAŁKO POKET
z oscylatorem

Kod	Opis	Waga	Wys.	Szer.	Dł.
12697	Działko POKET ze zdejmowaną podstawą	21 lb	21"	9"	26"
12900	Działko POKET na wsporniku drabinowym	30 lb	38"	9"	26"
12750	Działko POKET z oscylatorem	28 lb	21"	9"	32"
18818	Działko POKET na podstawie kołnierzowej DN 65	22 lb	18"	9"	26"



DZIAŁKO POKET
na wsporniku drabinowym

POK S.A. FRANCE - z.i. "Les Guignons" - 10400 Nogent-sur-Seine - Tél : +33 03 25 39 84 78 - Fax : +33 03 25 39 84 90 - E-mail : pokfr@wanadoo.fr - Internet : www.pok.fr
Dystrybucja w Polsce: HORPOL S.A. - ul. Nowa 23, Stara Iwiczna, 05-500 Piaseczno - Tel : +48 22 750 62 49 - Fax : +48 22 750 62 50 - E-mail : horpol@horpol.com - Internet : www.horpol.com

DZIAŁKA NA PODSTAWIE KOŁNIERZOWEJ

DZIAŁKO SNAKE



Przepływ: 125 GPM przy 100 psi – 500 l/min przy 7 barach
Zakres przesunięcia w płaszczyźnie poziomej: pełne 360°
Zakres przesunięcia w płaszczyźnie pionowej: +75° do -75°
Wysoce kompaktowa konstrukcja 16" x 14"
Blokada przesunięcia w pionie
Smarowniczki
Przewód wodny 1,5"
Powłoka epoksydowa w kolorze czerwonym
Wykonany głównie z aluminium
Podstawa kołnierzowa, złącze wejściowe 1,5" lub 2,5"
gniazdo wyjściowe 1,5"

Kod	Opis	Waga
10973	Działko SNAKE, gniazdo wejściowe (do określenia), gniazdo wyjściowe 1,5" M	82 lb

DZIAŁKO PRIMATOR 3000



Przepływ: 1000 GPM przy 100 psi – 3700 l/min przy 7 barach
Zakres przesunięcia w płaszczyźnie poziomej: pełne 360°
Zakres przesunięcia w płaszczyźnie pionowej: +90° do -75°
Wysoce kompaktowa konstrukcja 26" x 29"
Blokada przesunięcia w pionie
Smarowniczki
Przewód wodny 3,0" z ożebrowaniem przeciwwirowym
Powłoka z farby epoksydowej w kolorze czerwonym
Wykonany głównie z anodyzowanego aluminium,
zabezpieczonego termicznie przed korozją,
działaniem wody morskiej i środków pianotwórczych
Podstawa kołnierzowa lub złącze wejściowe 2,5" / wyjściowe 2,5"

Kod	Opis	Waga
1507	Działko PRIMATOR, gniazdo wejściowe z kołnierzem, DN100, gniazdo wyjściowe 2,5" M.	19 lb

DZIAŁKO AZIMUTOR 3000



Przepływ: 1000 GPM przy 100 psi – 3700 l/min przy 7 barach
Zakres przesunięcia w płaszczyźnie poziomej: pełne 360°
Zakres przesunięcia w płaszczyźnie pionowej: +90° do -15°
Wysoce kompaktowa konstrukcja 28" x 14"
Blokada przesunięcia w pionie z awaryjnym kołkiem oporowym
Smarowniczki
Przewód wodny 3,0" z ożebrowaniem przeciwwirowym
Powłoka z farby epoksydowej w kolorze czerwonym
Wykonany głównie z anodyzowanego aluminium,
zabezpieczonego termicznie przed korozją,
działaniem wody morskiej i środków pianotwórczych
Podstawa kołnierzowa lub złącze wejściowe 2,5" / wyjściowe 2,5"

Kod	Opis	Waga
1524	Działko AZIMUTOR, złącze wejściowe z kołnierzem, DN100, złącze wyjściowe 2,5" M	44 lb

DZIAŁKA Z PODSTAWĄ KOŁNIERZOWĄ I AKCESORIA

DZIAŁKO SNAKE LOFTY
Przepływ: 2000 GPM przy 100 psi – 7500 l/min przy 7 barach
Zakres przesunięcia w płaszczyźnie poziomej: pełne 360°
Zakres przesunięcia w płaszczyźnie pionowej: +75° do 0°
Wysoce kompaktowa konstrukcja 28" x 15"
Ręczna blokada przesunięcia w pionie z awaryjnym kołkiem oporowym
Smarowniczki
Przewód wodny 3,5" z ożebrowaniem przeciwwirowym
Powłoka z farby epoksydowej w kolorze czerwonym
Wykonany głównie z anodyzowanego aluminium,
zabezpieczonego termicznie przed korozją,
działaniem wody morskiej i środków pianotwórczych
Podstawa kołnierzowa lub złącze wejściowe 4,0" / wyjściowe 3,5"

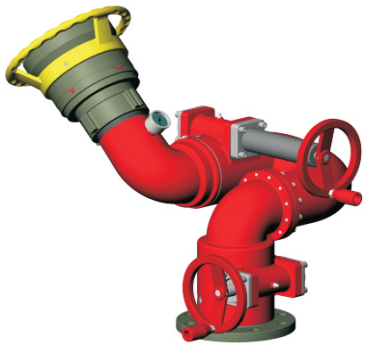

Kod	Opis	Waga
18340	Działko SNAKE LOFTY, złącze wejściowe z kołnierzem, złącze wyjściowe 3,5" M	81.57 lb

DZIAŁKO MINOTOR 5000
Przepływ: 1350 GPM przy 100 psi – 5000 l/min przy 7 barach
Zakres przesunięcia w płaszczyźnie poziomej: +180° do -180°
Zakres przesunięcia w płaszczyźnie pionowej: +90° do -90°
Wysoce kompaktowa konstrukcja 29" x 25"
Ręczna blokada przesunięcia w pionie z awaryjnym
Smarowniczki i wskaźnik nasmarowania
Przewód wodny 3,5" z ożebrowaniem przeciwwirowym
Powłoka z farby epoksydowej w kolorze czerwonym
Wykonany głównie z anodyzowanego aluminium,
zabezpieczonego termicznie przed korozją,
działaniem wody morskiej i środków pianotwórczych
Złącze wejściowe z kołnierzem 4,0" złącze wyjściowe

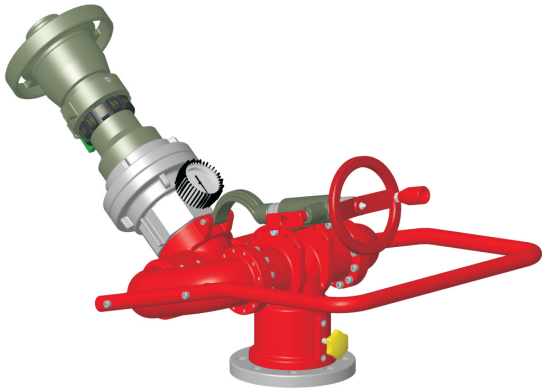

Kod	Opis	Waga
9393	Działko MINOTOR, złącze wejściowe z kołnierzem, złącze wyjściowe 4,0" M.	59.52 lb

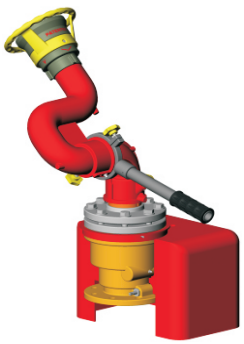

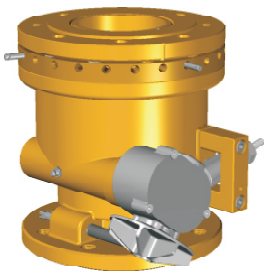

Siłownik hydrauliczny



Działko do montażu na hydrancie





Stojak TRÓJNOŻNY



Elektryczny przewód teleskopowy

Kod	Opis
0460	Oscylator wykonany z brązu i stali nierdzewnej z możliwością regulacji w zakresie 20° – 360°, w zamówieniu należy podać wymiary kołnierza
8925	Działko do montażu na hydrancie ze stalowym wykończeniem i powłoką epoksydową w kolorze czerwonym, z mocowaniem, w zamówieniu należy podać wymiary kołnierza
9527	Stojak TRÓJNOŻNY ze stalowym wykończeniem i powłoką epoksydową w kolorze czerwonym, bez zaworów, w zamówieniu należy podać wymiary kołnierza
9533	Stojak TRÓJNOŻNY ze stalowym wykończeniem i powłoką epoksydową w kolorze czerwonym, z zaworami, w zamówieniu należy podać wymiary kołnierza
21151	Elektryczna rura teleskopowa 20" złącze wejściowe 3,0"; w zamówieniu należy podać wymiary kołnierza

POK S.A. FRANCE - z.i. "Les Guignons" - 10400 Nogent-sur-Seine - Tél : +33 03 25 39 84 78 - Fax : +33 03 25 39 84 90 - E-mail : pokfr@wanadoo.fr - Internet : www.pok.fr
Dystrybucja w Polsce: HORPOL S.A. - ul. Nowa 23, Stara Iwiczna, 05-500 Piaseczno - Tel : +48 22 750 62 49 - Fax : +48 22 750 62 50 - E-mail : horpol@horpol.com - Internet : www.horpol.com

DZIAŁKA NA PRZENOŚNEJ PODSTAWIE

DZIAŁKO PRIMATOR 3000

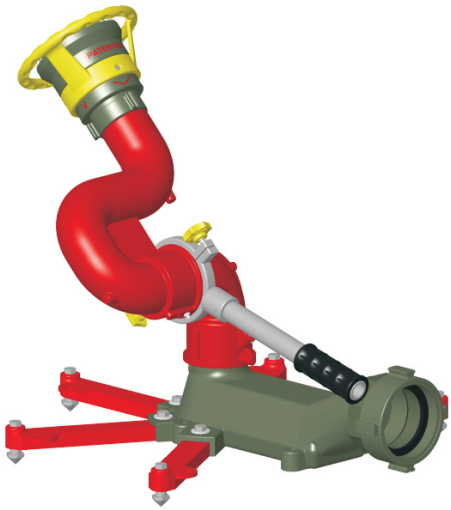

Przepływ: 1000 GPM przy 100 psi – 3700 l/min przy 7 barach
Zakres przesunięcia w płaszczyźnie poziomej: pełne 360°
Zakres przesunięcia w płaszczyźnie pionowej: +90° do -70°
5 nieskładanych wsporników
Blokada przesunięcia w pionie
Smarowniczki
Przewód wodny 3,0" z ożebrowaniem przeciwwirowym
Powłoka z farby epoksydowej w kolorze czerwonym
Wykonany głównie z anodyzowanego aluminium,
zabezpieczonego termicznie przed korozją,
działaniem wody morskiej i środków pianotwórczych
Złącze wejściowe 2,5" lub 4,0", złącze wyjściowe 2,5"

Kod	Opis	Waga
1510	Działko PRIMATOR, złącze wejściowe 2,5" lub 4,0" złącze wyjściowe męskie 2,5"	34 lb

DZIAŁKO AZIMUTOR 3000

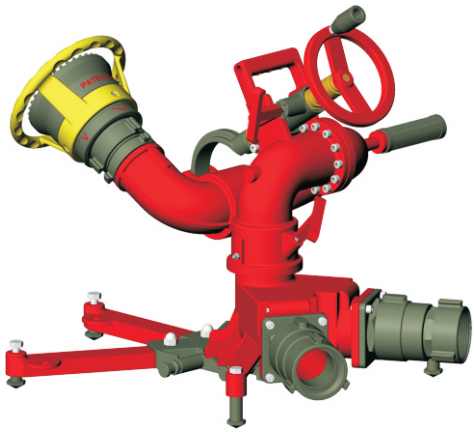

Przepływ: 1000 GPM przy 100 psi – 3700 l/min przy 7 barach
Zakres przesunięcia w płaszczyźnie poziomej: pełne 360°
Zakres przesunięcia w płaszczyźnie pionowej: +90° do -15°
Wysoce kompaktowa konstrukcja 28" x 26"
Ręczna blokada przesunięcia w pionie z awaryjnym kołkiem oporowym
Smarowniczki
5 nieskładanych wsporników
Przewód wodny 3,0" z ożebrowaniem przeciwwirowym
Powłoka z farby epoksydowej w kolorze czerwonym
Wykonany głównie z anodyzowanego aluminium,
zabezpieczonego termicznie przed korozją,
działaniem wody morskiej i środków pianotwórczych
Złącze wejściowe 2,5" lub 4,0", złącze wyjściowe 2,5"

Kod	Opis	Waga
9413	Działko AZIMUTOR, złącze wejściowe 2,5" lub 4,0" złącze wyjściowe męskie 2,5"	47 lb

DZIAŁKO MINOTOR 5000

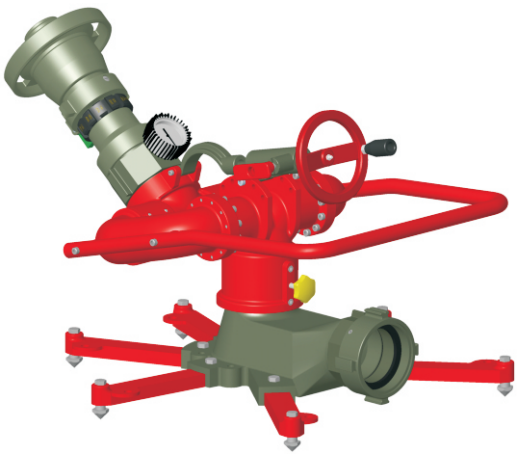

Przepływ: 1350 GPM przy 100 psi – 5000 l/min przy 7 barach
Zakres przesunięcia w płaszczyźnie poziomej: pełne 360°
Zakres przesunięcia w płaszczyźnie pionowej: +75° do 0°
Wysoce kompaktowa konstrukcja 28" x 28"
Blokada przesunięcia w pionie z awaryjnym kołkiem oporowym
Smarowniczki i wskaźnik nasmarowania
Otwór wodny 3,5" z ożebrowaniem przeciwwirowym
5 nieskładanych wsporników
Powłoka z farby epoksydowej w kolorze czerwonym
Wykonany głównie z aluminium
Złącze wejściowe 2,5" lub 4,0", złącze wyjściowe 4,0"

Kod	Opis	Waga
9391	Działko MINOTOR, złącze wejściowe 2,5" lub 4,0", złącze wyjściowe męskie 4,0"	60 lb

DZIAŁKA Z KOŁNIERZEM ORAZ WSPORNIKIEM DRABINOWYM

DZIAŁKO ANTENOR 3000

Przepływ: 1250 GPM przy 100 psi – 3000 l/min przy 7 barach
Zakres przesunięcia w płaszczyźnie poziomej: +90° do -90°
Zakres przesunięcia w płaszczyźnie pionowej: +90° do 0°
5 składanych i zdejmowanych nóg
Wysoce kompaktowa konstrukcja 29" x 34"
Przyłącze do wspornika KLAP-KLAP do montażu
na samochodzie ciężarowym. Blokada przesunięcia w pionie
Smarowniczki
Przewód wodny 3,0" z ożebrowaniem przeciwwirowym
Powłoka z farby epoksydowej w kolorze czerwonym
Wykonany głównie z anodyzowanego aluminium,
zabezpieczonego termicznie przed korozją,
działaniem wody morskiej i środków pianotwórczych
Wychylne złącze wejściowe 2,5", złącze wyjściowe 2,5"



Wspornik KLAP-KLAP
do montażu na
samochodzie ciężarowymt

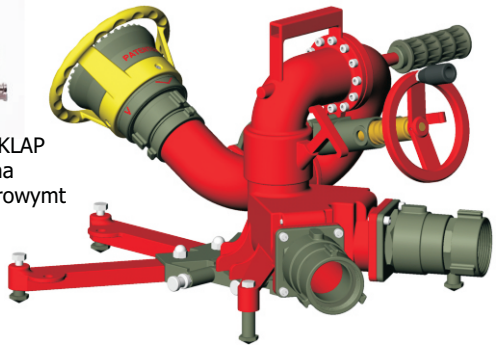

Kod	Opis
9362	Działko ANTENOR, złącze wejściowe 2,5", złącze wyjściowe męskie 2,5"

DZIAŁKA PRIMATOR 3000 - AZIMUTOR 3000 ze WSPORNIKIEM DRABINOWYM

Przepływ: 1000 GPM przy 100 psi – 3700 l/min przy 7 barach
Zakres przesunięcia w płaszczyźnie poziomej: pełne 360°
Zakres przesunięcia w płaszczyźnie pionowej:
PRIMATOR +90° do -70° AZIMUTOR +90° do -15°
Blokada przesunięcia w pionie
Smarowniczki
Regulowany zaczep do montażu na wsporniku drabinowym
Przewód wodny 3,0" z ożebrowaniem przeciwwirowym
Powłoka z farby epoksydowej w kolorze czerwonym
Wykonany głównie z anodyzowanego aluminium,
zabezpieczonego termicznie przed korozją,
działaniem wody morskiej i środków pianotwórczych
Złącze wejściowe 2,5" lub 4,0", złącze wyjściowe 2,5"

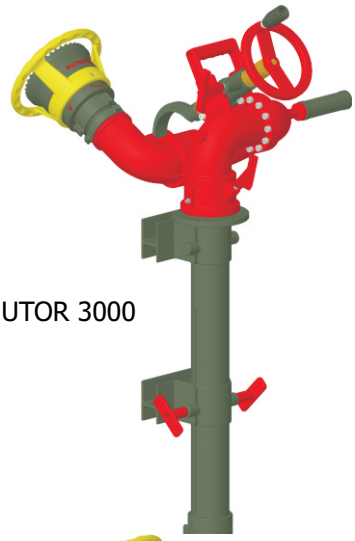

AZIMUTOR 3000

Kod	Opis
1509	Działko PRIMATOR, złącze wejściowe 2,5" lub 4,0"; złącze wyjściowe 2,5"
13608	Działko AZIMUTOR, złącze wejściowe 2,5" lub 4,0"; złącze wyjściowe 2,5"

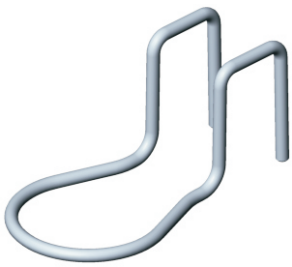

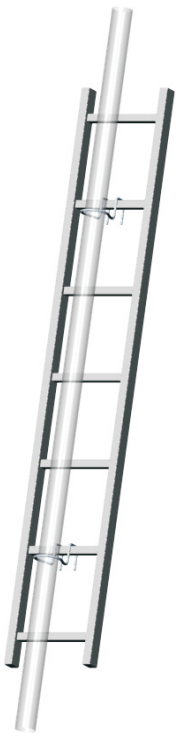



PRIMATOR 3000

Kod	Opis
15919	Hak drabinkowy ze stali nierdzewnej do przewodów giętkich maks. 3,0"

POK S.A. FRANCE - z.i. "Les Guignons" - 10400 Nogent-sur-Seine - Tél : +33 03 25 39 84 78 - Fax : +33 03 25 39 84 90 - E-mail : pokfr@wanadoo.fr - Internet : www.pok.fr
Dystrybucja w Polsce: HORPOL S.A. - ul. Nowa 23, Stara Iwiczna, 05-500 Piaseczno - Tel : +48 22 750 62 49 - Fax : +48 22 750 62 50 - E-mail : horpol@horpol.com - Internet : www.horpol.com

DZIAŁKO LMP 80

Natężenie przepływu:
1300 GPM przy 100 psi – 5000 l/min przy 7 barach
Regulacja w płaszczyźnie poziomej: 354°
Regulacja w płaszczyźnie pionowej: +85° do -60°, wbudowana blokada
Wysoce kompaktowa konstrukcja 22” x 16”
Waga: 17 funtów
Ręczne regulatory obrotu w płaszczyźnie pionowej
Smarowniczki
Przewód wodny 3,5” z ożebrowaniem przeciwwirowym
Powłoka z farby epoksydowej w kolorze czerwonym
Wykonane głównie z anodyzowanego aluminium, zabezpieczonego termicznieprzed korozją, działaniem wody morskiej i środków pianotwórczych
Zdejmowany i składany zbieracz
Składane nogi tytanowe z blokadą
Ergonomiczny uchwyt ułatwiający transport
Automatyczny wewnętrzny zawór upustowy przy podciśnieniu 6 psi
Zasięg w płaszczyźnie poziomej: 90 m / 295 stóp
Waga z dyszą Master Stream 13,4 kg / 30,3 funta
Wbudowany manometr z gumową osłoną
i wiele więcej...

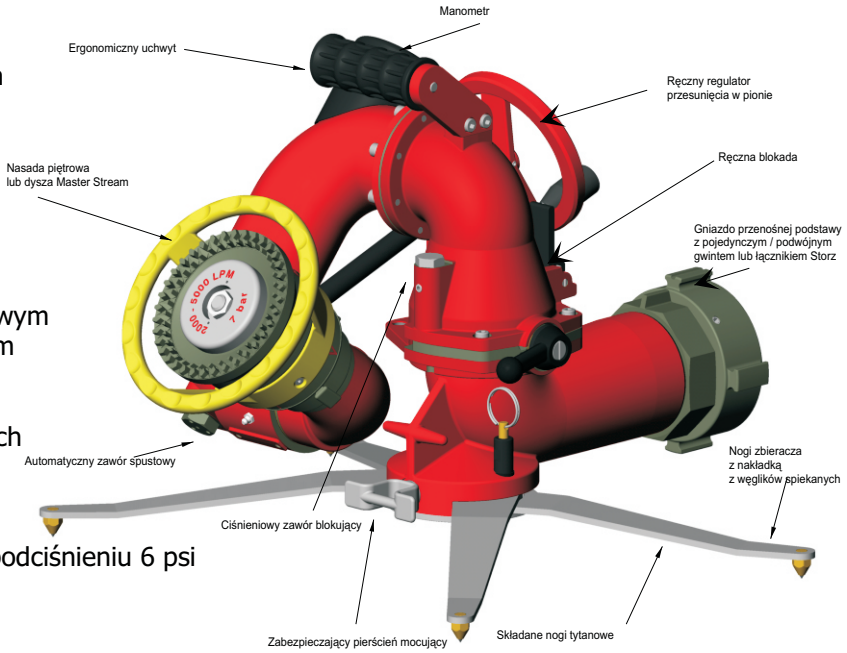



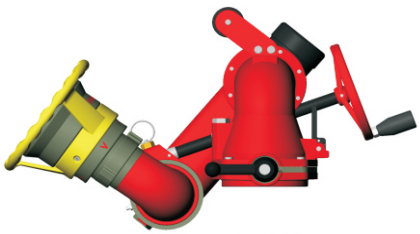

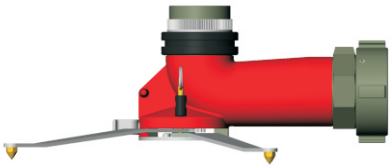

DZIAŁKO LMP 80

Opis	Kod
Działko LMP 80, tylko korpus górny	**8290**
Działko LMP 80, korpus górny, złącze wyjściowe 2,5”, przenośny zbieracz ze składanymi nogami tytanowymi, 2 x obrotowe złącze żeńskie zwrotne 2,5”	**8288**
Działko LMP 80, korpus górny, złącze wyjściowe 2,5”, przenośny zbieracz ze składanymi nogami tytanowymi, 2 x łącznik Storz lub gwintowane obrotowe złącze żeńskie zwrotne 4,0”	**8289**
Działko LMP 80, korpus górny, złącze wyjściowe 2,5”, przenośny zbieracz ze składanymi nogami tytanowymi, 1 x łącznik Storz lub gwintowane obrotowe złącze żeńskie zwrotne 4,0”	**8287**
Działko LMP 80, korpus górny, złącze wyjściowe 2,5”, przenośny zbieracz ze składanymi nogami tytanowymi, 2 x łącznik Storz lub gwintowane obrotowe złącze żeńskie zwrotne 5,0”	**8294**

Uwaga: *Dostępne inne konfiguracje.*

Działko LMP 80 – Zestawy oszczędnościowe

Opis	Kod
Działko LMP 80 w komplecie z korpusem górnym, zbieraczem, nasadą piętrową i kształtownikiem strumienia	**LMP 80 - 1**
Działko LMP 80 w komplecie z korpusem górnym, zbieraczem i dyszą Master Stream	**LMP 80 - 2**
Działko LMP 80 w komplecie z korpusem górnym, zbieraczem, nasadą piętrową, kształtownikiem strumienia i dyszą Master Stream	**LMP 80 - 3**
Działko LMP 80 w komplecie z korpusem górnym, zbieraczem, nasadą piętrową, kształtownikiem strumienia, dyszą Master Stream i przewodem teleskopowym	**LMP 80 - 4**

UWAGA: W zamówieniu prosimy podać rozmiar gwintów na wejściu do przenośnego zbieracza oraz model dyszy Master Stream, jeżeli dotyczy. Prosimy również zaznajomić się z ofertą akcesoriów do działek i pozostałymi modelami urządzeń.

DZIAŁKO LMP 80

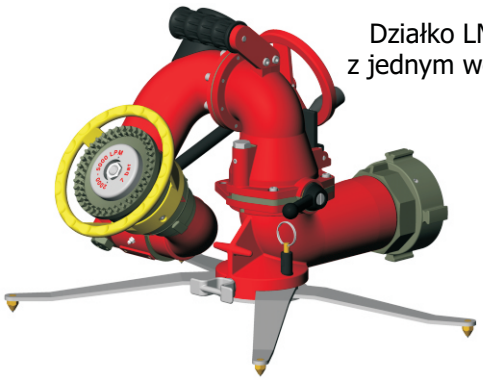

Działko LMP 80
z jednym wejściem

Oscylator



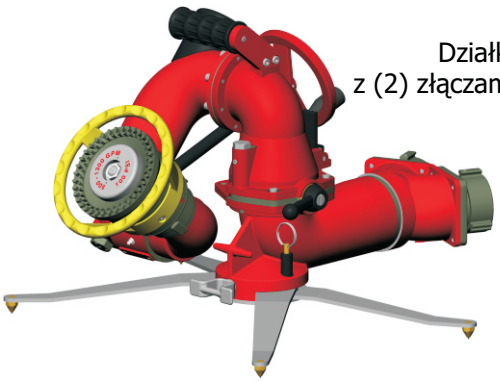

Działko LMP 80
z (2) złączami zwrotnymi 2,5”

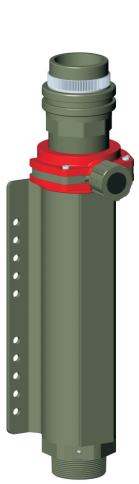

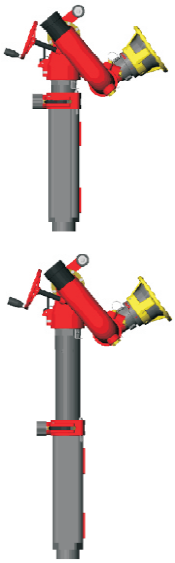

Kod	Opis
14230	Zestaw do montażu oscylatora o zasięgu 0 – 60°
11088	Przewód teleskopowy 12” z gwintem wewnętrznym NPT 3,0”
10983	Przewód teleskopowy 18” z gwintem wewnętrznym NPT 3,0”
8291	Zestaw do montażu na samochodzie z kołnierzami lub nr 8291 z gwintem wewnętrznym NPT 3,0”
20803	Stojak do przechowywania z podpinką
21151	Zdalnie sterowany przewód teleskopowy 20” z gwintem wewnętrznym NPT 3,0”

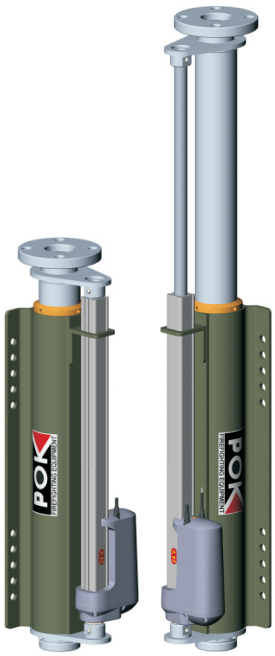

Zdalnie sterowany
przewód teleskopowy
20”

Ręcznie regulowany
przewód teleskopowy
12,0” lub 18,0”

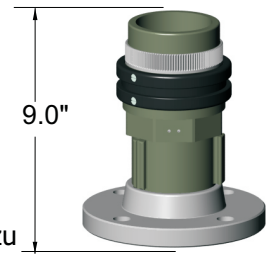

Kołnierz do montażu
na samochodzie

Przenośne nogi zbieracza składane w celu ułatwienia przechowywania



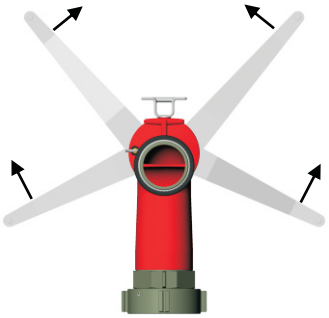

Stojak do przechowywania



POK S.A. FRANCE - z.i. "Les Guignons" - 10400 Nogent-sur-Seine - Tél : +33 03 25 39 84 78 - Fax : +33 03 25 39 84 90 - E-mail : pokfr@wanadoo.fr - Internet : www.pok.fr
Dystrybucja w Polsce: HORPOL S.A. - ul. Nowa 23, Stara Iwiczna, 05-500 Piaseczno - Tel : +48 22 750 62 49 - Fax : +48 22 750 62 50 - E-mail : horpol@horpol.com - Internet : www.horpol.com

DZIAŁKO LMP 100

Natężenie przepływu: 2000 GPM przy 100 psi – 8000 l/min przy 7 barach
Regulacja w płaszczyźnie poziomej: 354°
Regulacja w płaszczyźnie pionowej: +85° do -60°,
wbudowana blokada
Ręczne regulatory obrotu w płaszczyźnie pionowej i poziomej
Wymiary 794 x 1075 x 688 mm
Smarowniczki
Przewód wodny 4,0" z ożebrowaniem przeciwwirowym
Powłoka z farby epoksydowej w kolorze czerwonym
Wykonane głównie z anodyzowanego aluminium,
zabezpieczonego termicznie przed korozją,
działaniem wody morskiej i środków pianotwórczych
Zdejmowany i składany zbieracz
Składane nogi tytanowe z blokadą
Ergonomiczny uchwyt ułatwiający transport
Wbudowany manometr z gumową osłoną
i wiele więcej...

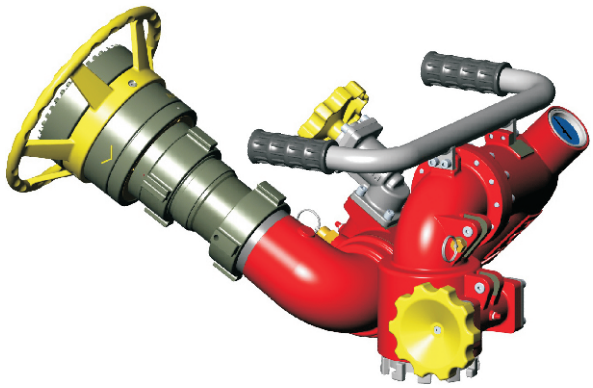

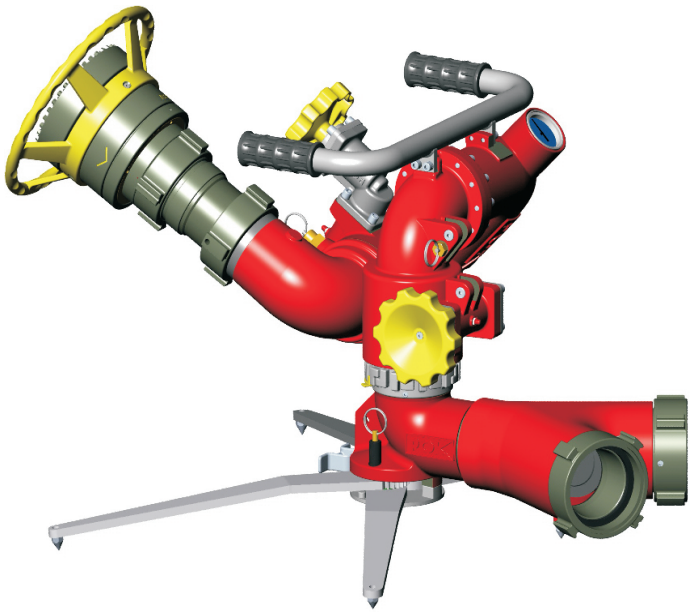

Kod	Opis	Waga
22216	Działko w komplecie z głowicą, przenośnym zbieraczem, przepływ 2000 GPM, złącze wejściowe 4,0"	105.6 lb
22214	Działko w komplecie z głowicą, przenośnym zbieraczem, przepływ 2000 GPM, 2 złącza wejściowe 2,5"	110.0 lb
22217	Działko (korpus górny) tylko z głowicą, przepływ 2000 GPM	50.6 lb
22205	Przewód przedłużający do działka LMP 100 – 20,0" / 500 mm	6.1 lb

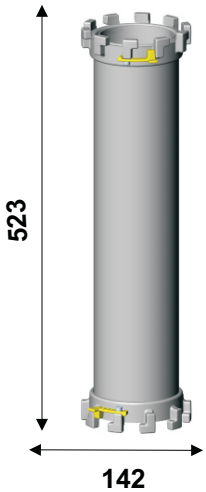

DZIAŁKO MERCATOR 3000

Natężenie przepływu:
1000 GPM przy 100 psi – 3000 l/min przy 7 barach
Regulacja w płaszczyźnie poziomej: 360°
Regulacja w płaszczyźnie pionowej: +80° do -60°
Blokada obrotu w płaszczyźnie pionowej i poziomej
Smarowniczki
Przewód wodny 3,0" z ożebrowaniem przeciwwirowym
Wykonane głównie ze stali nierdzewnej 10-8 AISI316L
Wytrzymała konstrukcja, zabezpieczona przed korozją, działaniem wody morskiej i środków pianotwórczych
Kołnierz lub złącze wejściowe 2,5" / wyjściowe 2,5"

Kod	Opis
3487	Działko MERCATOR z kołnierzem lub złączem wejściowym 2,5" / wyjściowym 2,5"
9771	Działko MERCATOR z wylotem gładkim, z kołnierzem lub złączem wejściowym 2,5" / wyjściowym 2,5"

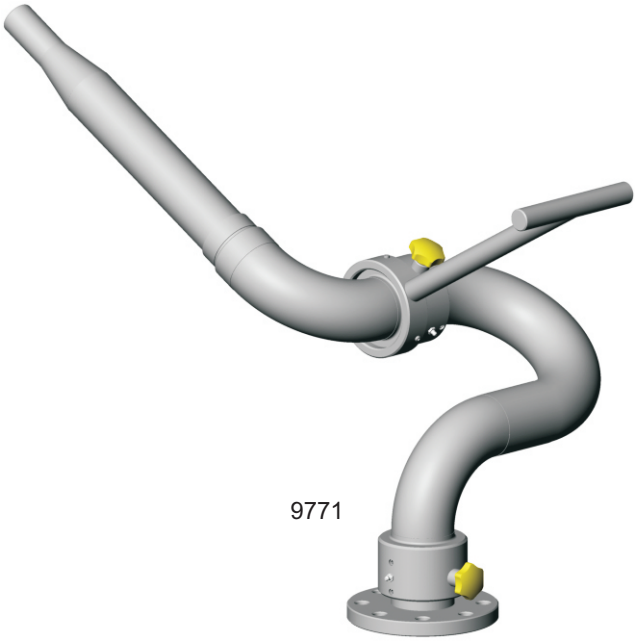

9771

DZIAŁKO GEARATOR 9000

Natężenie przepływu: 3000 GPM przy 100 psi – 9000 l/min przy 7 barach
Regulacja w płaszczyźnie poziomej: 360°
Regulacja w płaszczyźnie pionowej: +80° do -80°
Blokada obrotu w płaszczyźnie pionowej i poziomej
Smarowniczki
Przewód wodny 4,0" z ożebrowaniem przeciwwirowym
Zasięg strumienia w płaszczyźnie poziomej do 328 stóp – 100 m
Wykonane głównie ze stali nierdzewnej 10-8 AISI316L
Wytrzymała konstrukcja, zabezpieczona przed korozją, działaniem wody morskiej i środków pianotwórczych
Złącze wejściowe z kołnierzem, kołnierz lub złącze wyjściowe 4,0"

Kod	Opis
12586	Działko GEARATOR w komplecie z rurą wodno-pianową

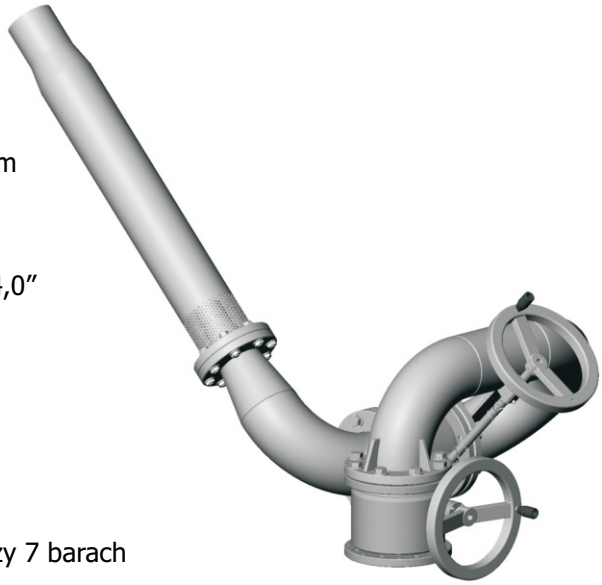

DZIAŁKO GEARATOR 3000

Natężenie przepływu: 1000 GPM przy 100 psi – 3000 l/min przy 7 barach
Regulacja w płaszczyźnie poziomej: 360°
Regulacja w płaszczyźnie pionowej: +80° do -80°
Blokada obrotu w płaszczyźnie pionowej i poziomej
Smarowniczki
Przewód wodny 3,0" z ożebrowaniem przeciwwirowym
Wykonane głównie ze stali nierdzewnej 10-8 AISI316L
Wytrzymała konstrukcja, zabezpieczona przed korozją, działaniem wody morskiej i środków pianotwórczych
Złącze wejściowe z kołnierzem, złącze wyjściowe 2,5"

Kod	Opis
0390	Działko GEARATOR w komplecie z automatyczną głowicą Master Stream, z lub bez systemu automatycznej regulacji strumienia

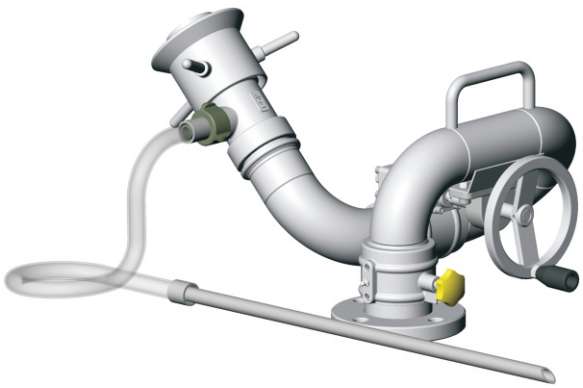

POK S.A. FRANCE - z.i. "Les Guignons" - 10400 Nogent-sur-Seine - Tél : +33 03 25 39 84 78 - Fax : +33 03 25 39 84 90 - E-mail : pokfr@wanadoo.fr - Internet : www.pok.fr
Dystrybucja w Polsce: HORPOL S.A. - ul. Nowa 23, Stara Iwiczna, 05-500 Piaseczno - Tel : +48 22 750 62 49 - Fax : +48 22 750 62 50 - E-mail : horpol@horpol.com - Internet : www.horpol.com

PRZENOŚNE DZIAŁKO DN 80

Natężenie przepływu: 750 GPM przy 100 psi – 2000 l/min przy 7 barach
Regulacja w płaszczyźnie poziomej: 360°
Regulacja w płaszczyźnie pionowej: +80° do -60°
Blokada obrotu w płaszczyźnie pionowej i poziomej
Smarowniczki
Przewód wodny 3,0" z ożebrowaniem przeciwwirowym
Wykonane głównie ze stali nierdzewnej 10-8 AISI316L
Wytrzymała konstrukcja, zabezpieczona przed korozją, działaniem wody morskiej i środków pianotwórczych
Złącze wejściowe 2,5" / wyjściowe 2,5"

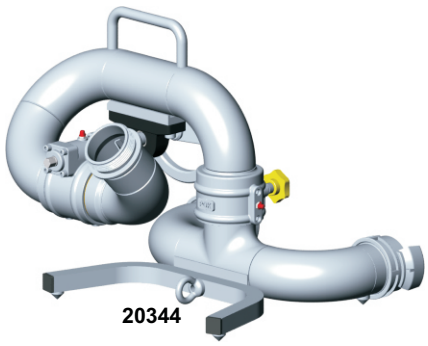

20344

Opis	Kod
Działko z automatyczną rurą pianową i deflektorem, przepływ 500 GPM	20339
Działko z automatyczną rurą pianową, przepływ 500 GPM	20340
Działko z automatyczną rurą wodną i deflektorem, przepływ 500 GPM	20341
Działko z automatyczną rurą wodną, przepływ 500 GPM	20342
Działko ze zmiennoprzepływową głowicą, przepływ 250-500-750 GPM	20343
Podstawa do działka	20344

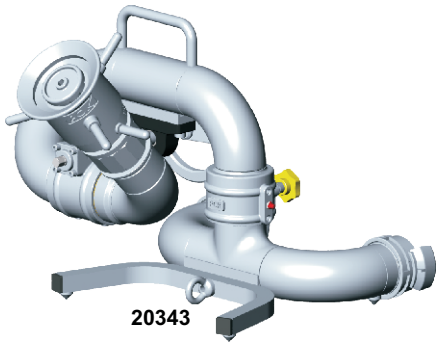

20343

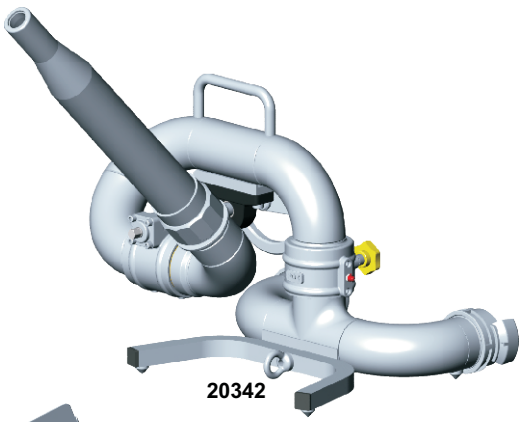

20342

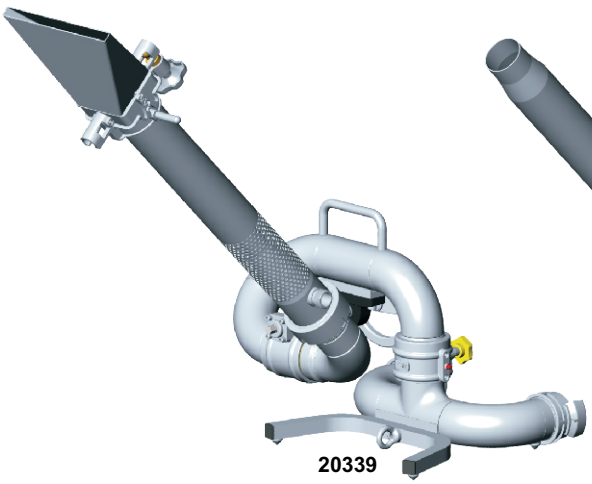

20339

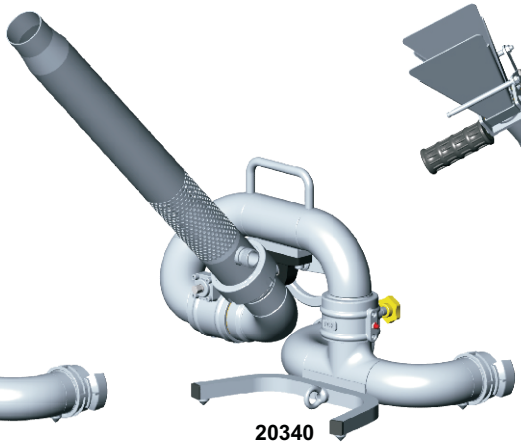

20340

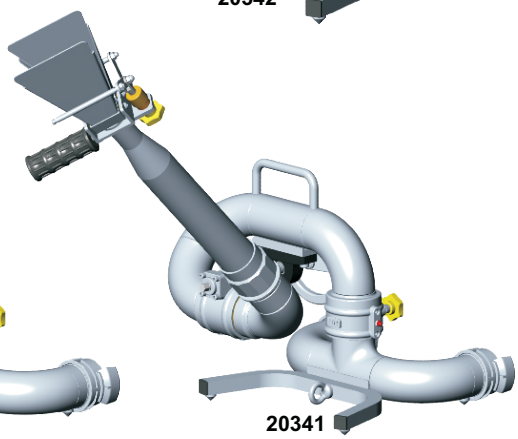

20341

DZIAŁKO DN 80 Z KOŁNIERZEM

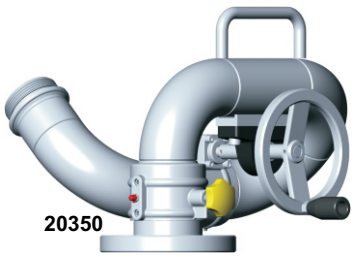

Natężenie przepływu: do 750 GPM przy 100 psi – 2000 l/min przy 7 barach
Regulacja w płaszczyźnie poziomej: 360°
Regulacja w płaszczyźnie pionowej: +80° do -60°
Blokada obrotu w płaszczyźnie pionowej i poziomej
Smarowniczki
Przewód wodny 3,0" z ożebrowaniem przeciwwirowym
Wykonane głównie ze stali nierdzewnej 10-8 AISI316L
Wytrzymała konstrukcja, zabezpieczona przed korozją, działaniem wody morskiej i środków pianotwórczych
Złącze wejściowe z kołnierzem, złącze wyjściowe 2,5"

Opis	Kod
Działko z automatyczną rurą pianową i deflektorem, przepływ 500 GPM	**20345**
Działko z automatyczną rurą pianową, przepływ 500 GPM	**20346**
Działko z automatyczną rurą wodną i deflektorem, przepływ 500 GPM	**20347**
Działko z automatyczną rurą wodną, przepływ 500 GPM	**20348**
Działko ze zmiennoprzepływową głowicą, przepływ 250-500-750 GPM	**20349**
Podstawa do działka	**20350**

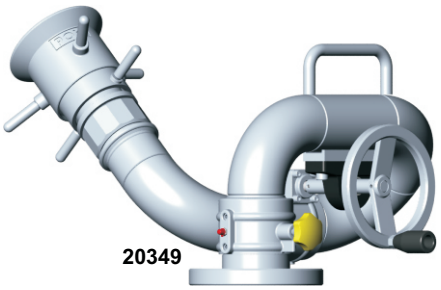

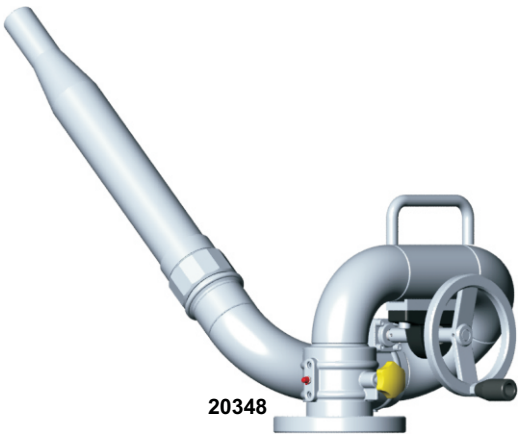

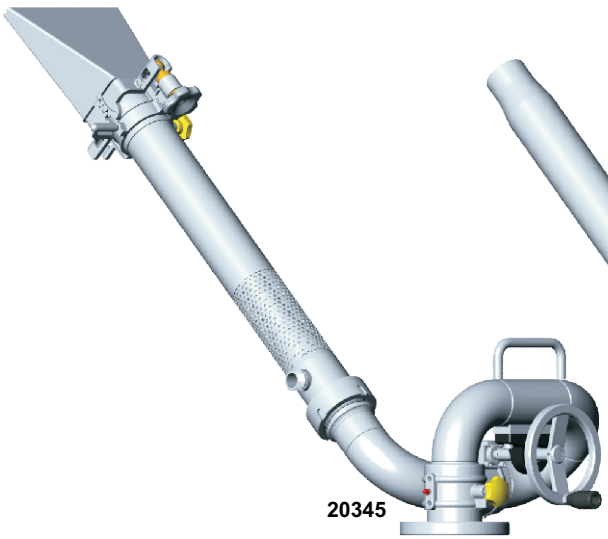

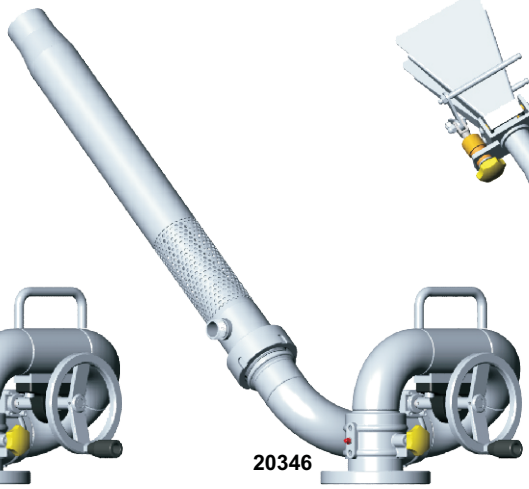

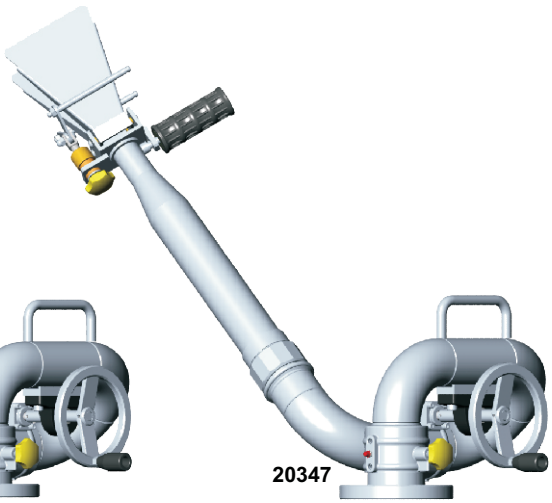

POK S.A. FRANCE - z.i. "Les Guignons" - 10400 Nogent-sur-Seine - Tél : +33 03 25 39 84 78 - Fax : +33 03 25 39 84 90 - E-mail : pokfr@wanadoo.fr - Internet : www.pok.fr
Dystrybucja w Polsce: HORPOL S.A. - ul. Nowa 23, Stara Iwiczna, 05-500 Piaseczno - Tel : +48 22 750 62 49 - Fax : +48 22 750 62 50 - E-mail : horpol@horpol.com - Internet : www.horpol.com

DZIAŁKO ANTENOR 3000 na WÓZKU

Natężenie przepływu: 1250 GPM przy 100 psi – 3000 l/min przy 7 barach
Regulacja w płaszczyźnie poziomej: +90° do -90°
Regulacja w płaszczyźnie pionowej: +90° do 0°
4 składane i zdejmowane nogi nośne
Dwa kasetony na węże
Zdejmowane działko
Blokada obrotu w płaszczyźnie pionowej
Smarowniczki
Przewód wodny 3,0" z ożebrowaniem przeciwwirowym
Powłoka z czerwonej farby epoksydowej
Wykonane głównie z anodyzowanego aluminium,
zabezpieczonego termicznie przed korozją,
działaniem wody morskiej i środka pianotwórczego
Złącze wejściowe zwrotne 2,5', złącze wyjściowe 2,5"



Kod	Opis
9796	Działko ANTENOR, złącze wejściowe 2,5" i złącze wyjściowe męskie 2,5" z jednym wężem i wózkiem



DZIAŁKO z PRZENOŚNYM ZBIORNIKIEM PIANOWYM

Natężenie przepływu: 1250 GPM przy 100 psi – 3000 l/min przy 7 barach
Regulacja w płaszczyźnie poziomej: +90° do -90°
Regulacja w płaszczyźnie pionowej: +90° do 0°
4 nogi nośne
Szafka
Blokada obrotu w płaszczyźnie pionowej
Smarowniczki
Przewód wodny 3,0" z ożebrowaniem przeciwwirowym
Powłoka z czerwonej farby epoksydowej
Wykonane głównie z anodyzowanego aluminium,
zabezpieczonego termicznie przed korozją,
działaniem wody morskiej i środka pianotwórczego
Pojedyncza lub podwójna oś 135 x 13 z lub bez hamulca oraz zderzaków
Wytrzymałe zawieszenie
Wygięty przewód teleskopowy z zaczepem
Zbiornik polietylenowy

Działko ze zbiornikiem o pojemności 135 galonów / 500 l

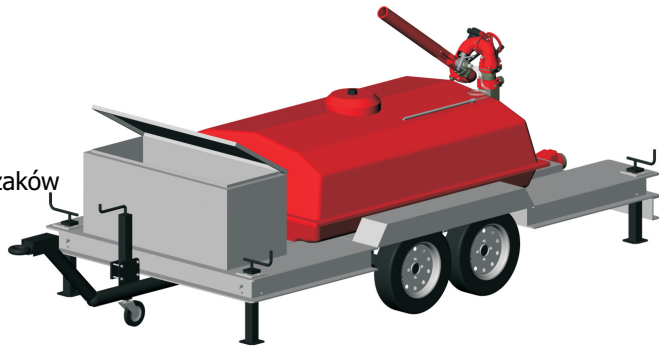

Działko ze zbiornikiem o pojemności 400 galonów / 1500 l.

Kod	Opis
7953	Działko ze zbiornikiem na wózku, pojemność 135 galonów / 500 l
8107	Działko ze zbiornikiem na wózku, pojemność 400 galonów / 1500 l

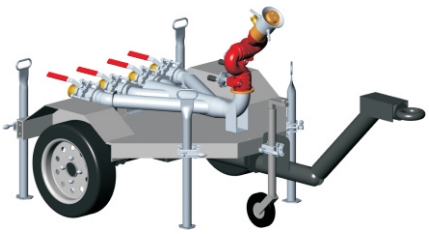

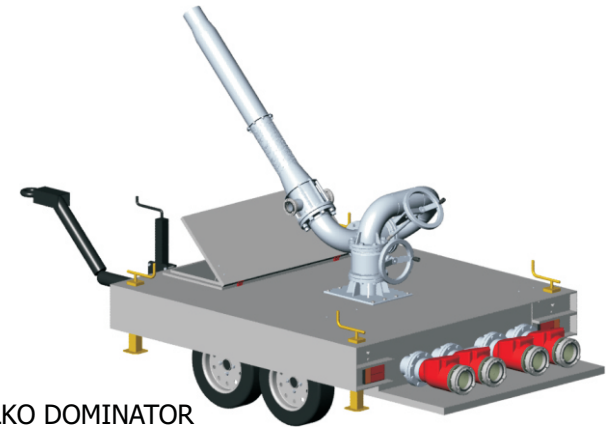

DZIAŁKO DOMINATOR
na wózku

Możliwość zamówienia wózka dostosowanego do indywidualnych potrzeb. Prosimy o kontakt w celu uzyskania dodatkowych informacji.

ZDALNIE STEROWANE DZIAŁKA SNAKE STUMPY i LOFTY

DZIAŁKO SNAKE STUMPY 1,5”

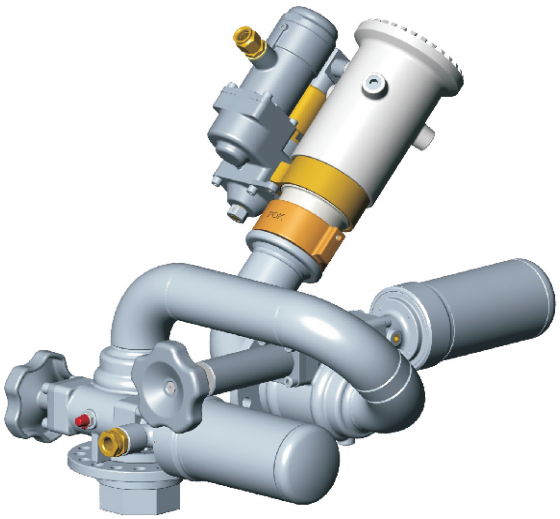

Natężenie przepływu: 50-350 GPM przy 100 psi – 180-1300 l/min przy 7 barach
Regulacja w płaszczyźnie poziomej: 340°
Regulacja w płaszczyźnie pionowej: +90° do -90°
Waga: 28,6 funta – 13 kg
Wysoce kompaktowa konstrukcja 11,0” x 8,0” x 18,0”
12 V lub 24 V silniki z wewnętrznym zabezpieczeniem
i nadrzędnym sterowaniem ręcznym
Blokada obrotu w płaszczyźnie pionowej i poziomej
Smarowniczki
Przewód wodny 1,5” z ożebrowaniem przeciwwirowym
Wykonane głównie ze stali nierdzewnej AISI 316 i przekładnią z brązu
Wzmocniona konstrukcja, zabezpieczona przed korozją,
działaniem wody morskiej i środka pianotwórczego
Kołnierz lub złącze wejściowe 1,5'/ wyjściowe 1,5”

Kod	Opis
17371	Działko SNAKE STUMPY 1,5 w komplecie z głowicą mgłową i drążkiem sterowniczym

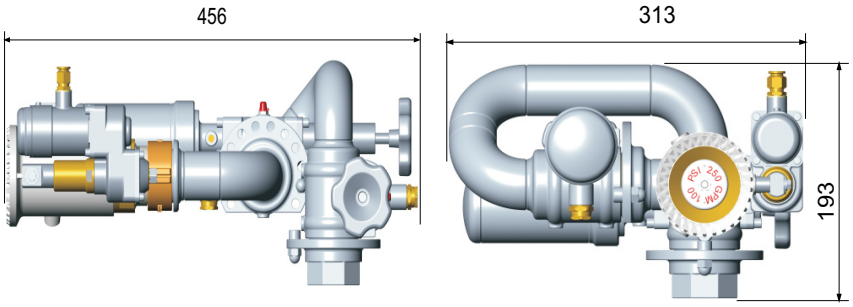

DZIAŁKO SNAKE STUMPY 2,5”

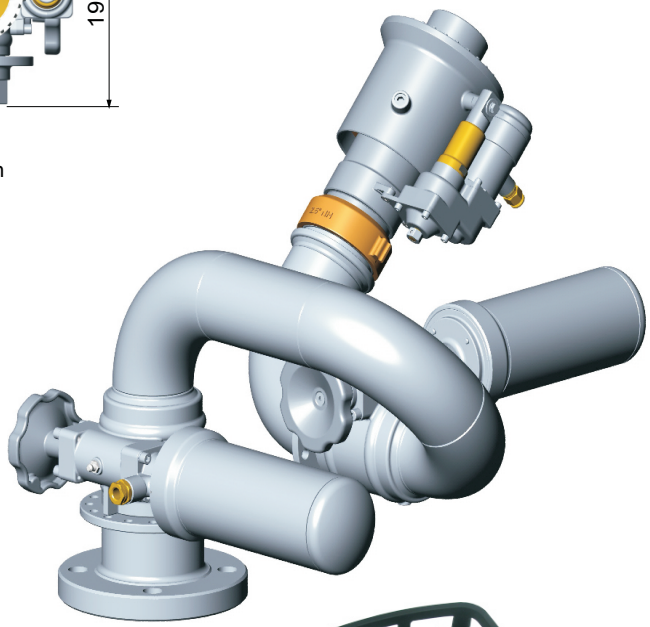

Natężenie przepływu: 350-1000 GPM przy 100 psi – 1300-3000 l/min przy 7 barach
Regulacja w płaszczyźnie poziomej: 340°
Regulacja w płaszczyźnie pionowej: +90° do -90°
Waga: 57,2 funta – 26 kg
Wysoce kompaktowa konstrukcja 11,0” x 8,0” x 18,0”
12 V lub 24 V silniki z wewnętrznym zabezpieczeniem
i nadrzędnym sterowaniem ręcznym
Blokada obrotu w płaszczyźnie pionowej i poziomej
Smarowniczki
Przewód wodny 1,5” z ożebrowaniem przeciwwirowym
Wykonane głównie ze stali nierdzewnej AISI 316 i przekładnią z brązu
Wzmocniona konstrukcja, zabezpieczona przed korozją,
działaniem wody morskiej i środka pianotwórczego
Kołnierz lub złącze wejściowe 2,5'/ wyjściowe 2,5”

Kod	Opis
17761	Działko SNAKE STUMPY 2,5 w komplecie z głowicą mgłową i manetkami sterowniczymi

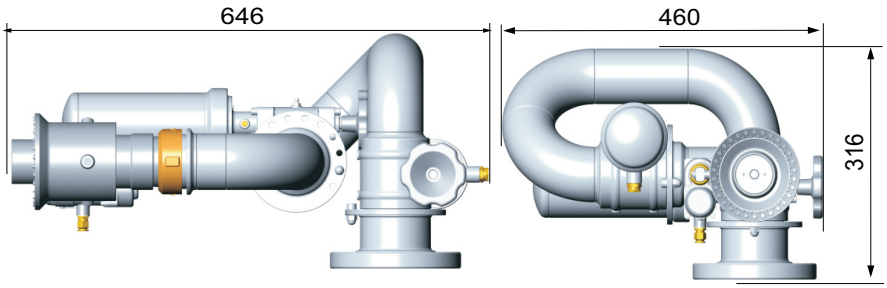



Manetki sterownicze

POK S.A. FRANCE - z.i. "Les Guignons" - 10400 Nogent-sur-Seine - Tél : +33 03 25 39 84 78 - Fax : +33 03 25 39 84 90 - E-mail : pokfr@wanadoo.fr - Internet : www.pok.fr
Dystrybucja w Polsce: HORPOL S.A. - ul. Nowa 23, Stara Iwiczna, 05-500 Piaseczno - Tel : +48 22 750 62 49 - Fax : +48 22 750 62 50 - E-mail : horpol@horpol.com - Internet : www.horpol.com

ZDALNIE STEROWANE DZIAŁKA SNAKE LOFTY

DZIAŁKO SNAKE LOFTY 4,0”

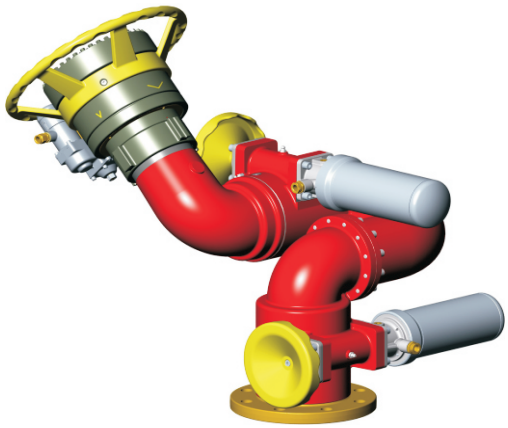

Natężenie przepływu: 1000-2000 GPM przy 100 psi – 3000-7500 l/min przy 7 barach
Regulacja w płaszczyźnie poziomej: +180° do -180°
Regulacja w płaszczyźnie pionowej: +90° do -90°
12 V lub 24 V silniki z wewnętrznym zabezpieczeniem
i nadrzędnym sterowaniem ręcznym
Smarowniczki
Przewód wodny 4,0” z ożebrowaniem przeciwwirowym
Powłoka z farby epoksydowej w kolorze czerwonym
Wykonane głównie z anodyzowanego aluminium,
zabezpieczonego termicznie przed korozją,
działaniem wody morskiej i środka pianotwórczego
Kołnierz lub złącze wejściowe 4,0'/ wyjściowe 3,5”

Kod	Opis
18340	Działko SNAKE LOFTY w komplecie z głowicą mgłową i manetkami sterowniczymi

DZIAŁKO SNAKE LOFTY 9500

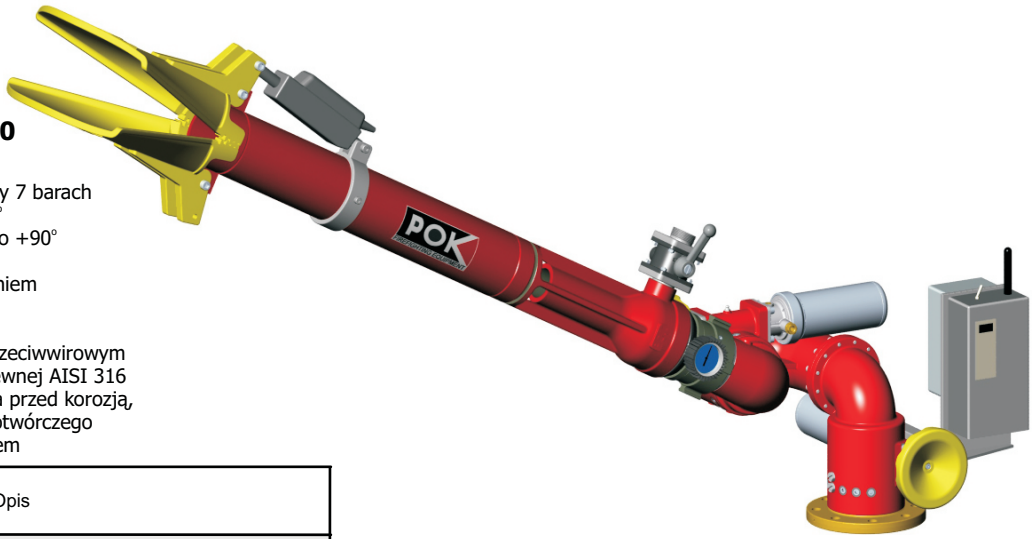

Natężenie przepływu:
2500 GPM przy 100 psi – 9500 l/min przy 7 barach
Regulacja w płaszczyźnie poziomej: 340°
Regulacja w płaszczyźnie pionowej: 0° do +90°
Waga: 490 funtów – 223 kg
24 V silniki z wewnętrznym zabezpieczeniem
i nadrzędnym sterowaniem ręcznym
Smarowniczki
Przewód wodny 4,0” z ożebrowaniem przeciwwirowym
Przewód pianowy/wodny ze stali nierdzewnej AISI 316
Wzmocniona konstrukcja, zabezpieczona przed korozją,
działaniem wody morskiej i środka pianotwórczego
Złącza wejściowe i wyjściowe z kołnierzem

Kod	Opis
18326	Działko SNAKE STUMPY 9500 w komplecie z przewodem wodnym/pianowym i manetkami sterowniczymi

DZIAŁKO SNAKE LOFTY 15000



Natężenie przepływu: 4000 GPM przy 100 psi – 15000 l/min przy 7 barach
Regulacja w płaszczyźnie poziomej: 340°
Regulacja w płaszczyźnie pionowej: 0° do +90°
Waga: 565 funtów – 257 kg
24 V silniki z wewnętrznym zabezpieczeniem i nadrzędnym sterowaniem ręcznym
Smarowniczki
Przewód wodny 6,0” z ożebrowaniem przeciwwirowym
Przewód pianowy/wodny lub przewód automatyczny ze stali nierdzewnej AISI 316
Wykonane głównie ze stali nierdzewnej AISI 316 z przekładnią z brązu
Wzmocniona konstrukcja, zabezpieczona przed korozją,
działaniem wody morskiej i środka pianotwórczego
Złącza wejściowe i wyjściowe z kołnierzem

Kod	Opis
18327	Działko SNAKE STUMPY 15000 w komplecie z przewodem wodnym/pianowym lub przewodem automatycznym i manetkami sterowniczymi

DZIAŁKO POKABRONZE DN 65

Natężenie przepływu: do 1000 GPM przy 100 psi – 3000 l/min przy 7 barach
Regulacja w płaszczyźnie poziomej: 360°
Regulacja w płaszczyźnie pionowej: +80° do -80°
Blokada obrotu w płaszczyźnie pionowej
i poziomej na ręcznie regulowanym działku
Smarowniczki
Przewód wodny 2,5" z ożebrowaniem przeciwwirowym
Wykonane głównie z brązu i stali nierdzewnej 10-8 AISI316L
Wzmocniona konstrukcja, zabezpieczona przed korozją,
działaniem wody morskiej i środka pianotwórczego
Złącze wejściowe z kołnierzem, złącze wyjściowe
Działko dostępne z trzema różnymi układami sterowniczymi.

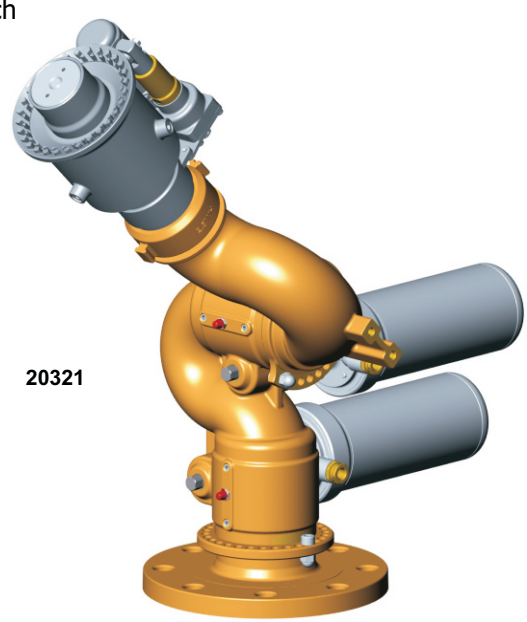

20321

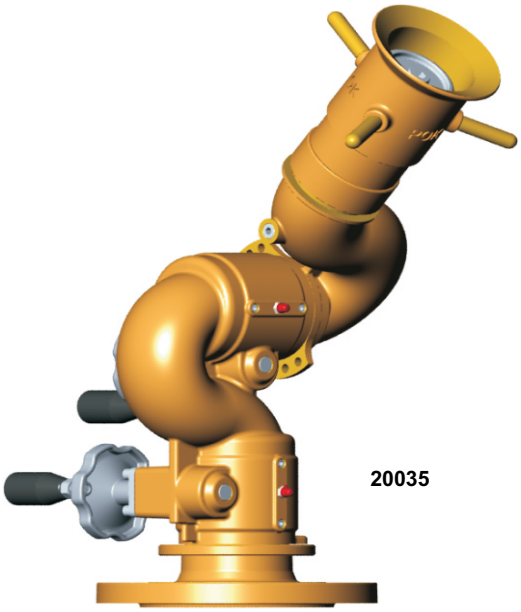

20035

DZIAŁKO POKABRONZE DN 65

Opis	Kod	Waga
Zdalnie sterowane działko, przepływ 1000 GPM, kołnierz DN 100 ASA 150	**20321**	**88.2 lb**
Działko z regulatorem ręcznym, przepływ 530 GPM, kołnierz DN 4" ASA 150	**20035**	**58.4 lb**
Działko z dźwignią sterowniczą, kołnierz DN 80 ASA 150	**21193**	**50.7 lb**
Działko z dźwignią sterowniczą, kołnierz DN 100 ASA 150	**21019**	**55.6 lb**

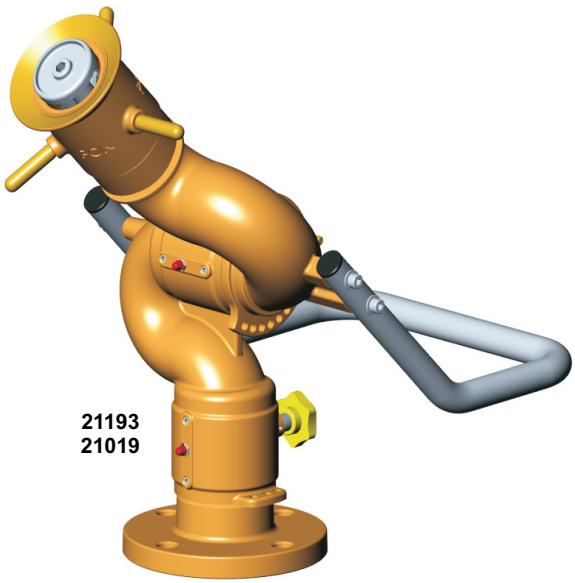

21193
21019

POK S.A. FRANCE - z.i. "Les Guignons" - 10400 Nogent-sur-Seine - Tél : +33 03 25 39 84 78 - Fax : +33 03 25 39 84 90 - E-mail : pokfr@wanadoo.fr - Internet : www.pok.fr
Dystrybucja w Polsce: HORPOL S.A. - ul. Nowa 23, Stara Iwiczna, 05-500 Piaseczno - Tel : +48 22 750 62 49 - Fax : +48 22 750 62 50 - E-mail : horpol@horpol.com - Internet : www.horpol.com

DZIAŁKA PRZENOŚNE
RURY PIANOWE DO DZIAŁEK







WYTWORNICE I NAKŁADKI DO PIANY ŚREDNIEJ





POK S.A. FRANCE - z.i. "Les Guignons" - 10400 Nogent-sur-Seine - Tél : +33 03 25 39 84 78 - Fax : +33 03 25 39 84 90 - E-mail : pokfr@wanadoo.fr - Internet : www.pok.fr
Dystrybucja w Polsce: HORPOL S.A. - ul. Nowa 23, Stara Iwiczna, 05-500 Piaseczno - Tel : +48 22 750 62 49 - Fax : +48 22 750 62 50 - E-mail : horpol@horpol.com - Internet : www.horpol.com

ZDALNIE STEROWANE DZIAŁKO NA PRZENOŚNYM ZBIERACZU

PRZENOŚNE DZIAŁKO DN 65

Natężenie przepływu: 1000 GPM przy 100 psi – 3000 l/min przy 7 barach
Regulacja w płaszczyźnie poziomej: 360°
Regulacja w płaszczyźnie pionowej: +90° do 0°
4 nogi składane
Wysoce kompaktowa konstrukcja 25” x 34” x 21”
Smarowniczki
Przewód wodny 2,5” z ożebrowaniem przeciwwirowym
Powłoka z farby epoksydowej w kolorze czerwonym
Wykonane głównie z anodyzowanego aluminium
zabezpieczonego termicznie
Zakres częstotliwości: 400-477 MHz, 25 mW FM z 67 kanałami
Zasięg: 985 - 3280 stóp / 300 – 1000 metrów
Czas pracy na baterii: 8 godzin, wskaźnik LED, 7,2 V / 1000 mAh
Ładowanie: 12, 24, 110 lub 220 wolt
Czas ładowania: ± jedna godzina
Tryb automatycznego obrotu w zakresie 90°
Manetki nr 1 do regulacji kąta obrotu w pionie i poziomie
Manetki nr 2 do regulacji strumienia
Wyłącznik
Wskaźnik częstotliwości
(2) złącza wejściowe zwrotne 2,5”, złącze wyjściowe 2,5”

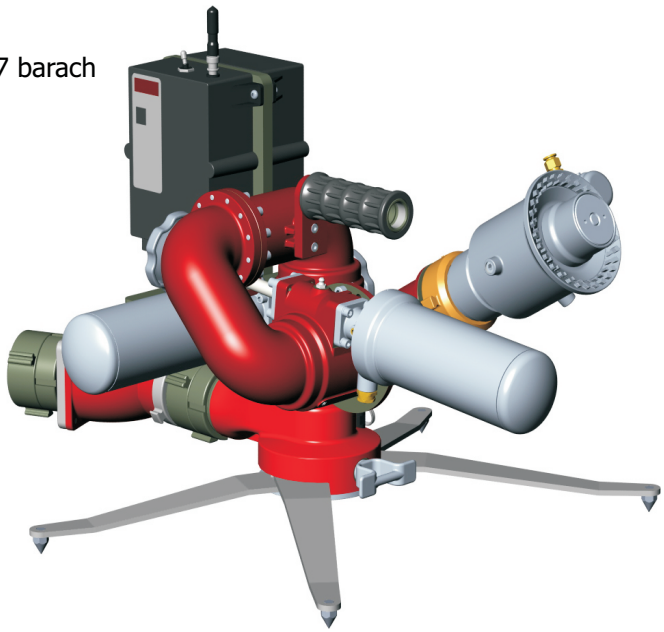



Manetki sterownicze

Opis	Kod
Działko – kompletny zestaw	18809

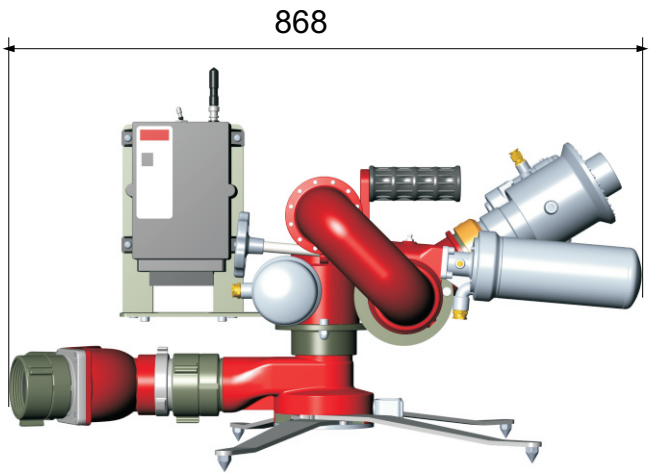

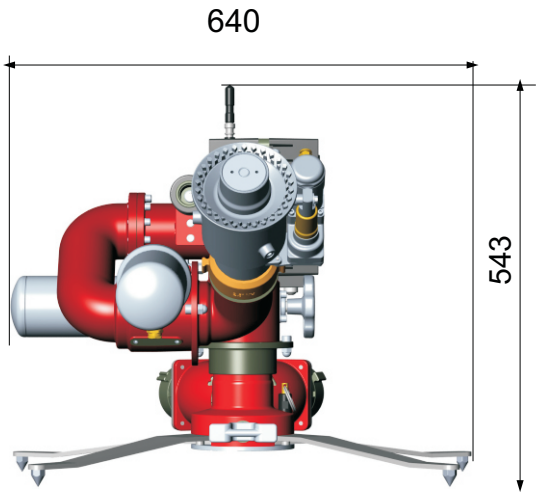

ZDALNIE STEROWANE PRZENOŚNE DZIAŁKA NA PODSTAWIE KOŁNIERZOWEJ

PRZENOŚNE DZIAŁKO DN 100

Natężenie przepływu: 1000 GPM przy 100 psi – 3000 l/min przy 7 barach
Regulacja w płaszczyźnie poziomej: 360°
Regulacja w płaszczyźnie pionowej: +90° do 0°
4 nogi składane
Wysoce kompaktowa konstrukcja 25" x 34" x 21"
Smarowniczki
Przewód wodny 2,5" z ożebrowaniem przeciwwirowym
Powłoka z farby epoksydowej w kolorze czerwonym
Wykonane głównie z anodyzowanego aluminium zabezpieczonego termicznie
Zakres częstotliwości: 400-477 MHz, 25 mW FM z 67 kanałami
Zasięg: 985 - 3280 stóp / 300 – 1000 metrów
Czas pracy na baterii: 8 godzin, wskaźnik LED, 7,2 V / 1000 mAh
Ładowanie: 12, 24, 110 lub 220 wolt
Czas ładowania: ± jedna godzina
Tryb automatycznego obrotu w zakresie 90°
Manetki nr 1 do regulacji kąta obrotu w pionie i poziomie
Manetki nr 2 do regulacji strumienia
Wyłącznik
Wskaźnik częstotliwości
(2) złącza wejściowe zwrotne 2,5", złącze wyjściowe 2,5"

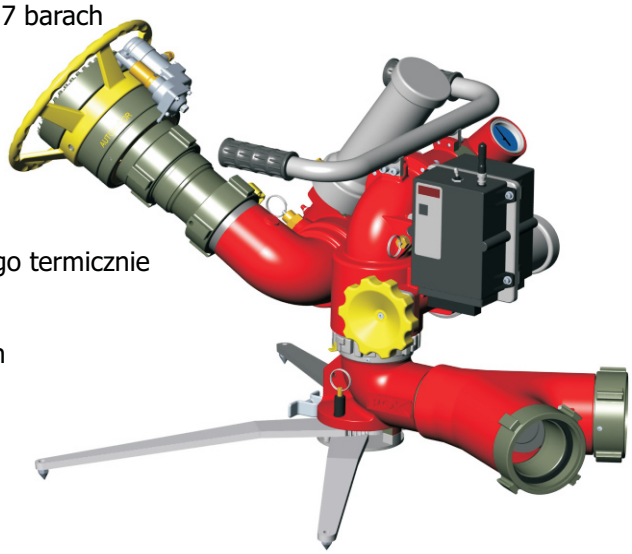

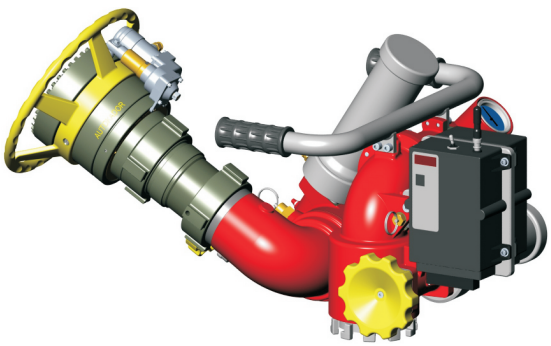

Opis	Kod
Działko z pełnym wyposażeniem, 2 złącza wejściowe 4,0"	**21654**
Działko z pełnym wyposażeniem, 4 łączniki wejściowe Storz	**22212**
Działko, tylko korpus górny	**22213**

Manetki sterownicze



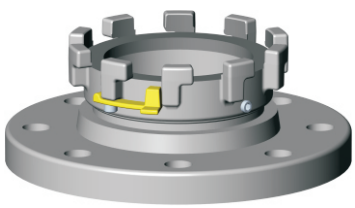

Opis	Kod
Kołnierz montażowy, 4,0" ASA 150	**22011**

POK S.A. FRANCE - z.i. "Les Guignons" - 10400 Nogent-sur-Seine - Tél : +33 03 25 39 84 78 - Fax : +33 03 25 39 84 90 - E-mail : pokfr@wanadoo.fr - Internet : www.pok.fr
Dystrybucja w Polsce: HORPOL S.A. - ul. Nowa 23, Stara Iwiczna, 05-500 Piaseczno - Tel : +48 22 750 62 49 - Fax : +48 22 750 62 50 - E-mail : horpol@horpol.com - Internet : www.horpol.com

Zdalne sterowanie za pomocą bezprzewodowych manetek

Stacja operatora umożliwia zdalne sterowanie działkiem za pomocą manetek z odległości 1 km / 0,625 mil. Bezprzewodowe manetki zasilane z baterii zapewniających do 8 godzin pracy. Odbiornik może być zasilany z baterii lub sieci.

Bezprzewodowe manetki i zasilanie z baterii



Bezprzewodowe manetki i zasilanie z sieci



Zdalne sterowanie za pomocą przewodowych manetek

Stacja operatora umożliwia zdalne sterowanie działkiem za pomocą przewodowych manetek z odległości 50 m / 164 stóp.
Przewodowe manetki zasilane z płaszcza neoprenowego TYPE SO. Odbiornik może być zasilany z baterii lub sieci.

Przewodowe manetki i zasilanie z baterii



Przewodowe manetki i zasilanie z sieci

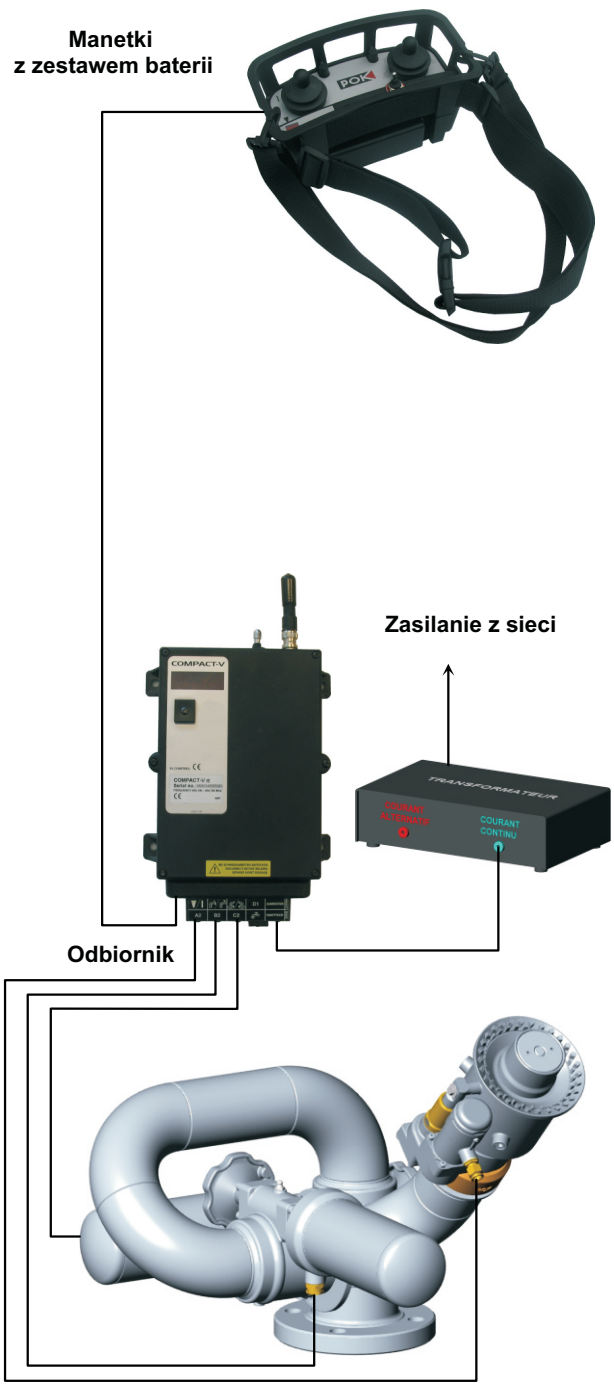

POK S.A. FRANCE - z.i. "Les Guignons" - 10400 Nogent-sur-Seine - Tél : +33 03 25 39 84 78 - Fax : +33 03 25 39 84 90 - E-mail : pokfr@wanadoo.fr - Internet : www.pok.fr
Dystrybucja w Polsce: HORPOL S.A. - ul. Nowa 23, Stara Iwiczna, 05-500 Piaseczno - Tel : +48 22 750 62 49 - Fax : +48 22 750 62 50 - E-mail : horpol@horpol.com - Internet : www.horpol.com

Zdalne sterowanie za pomocą podwójnych przewodowych manetek

Stacja operatora umożliwia zdalne sterowanie działkiem za pomocą bezprzewodowych lub przewodowych manetek. Sygnał z pierwszego zestawu manetek nie zostanie skasowany przez sygnał z drugiego zestawu.
Bezprzewodowe manetki zasilane z baterii zapewniających do 8 godzin pracy. Odbiornik może być zasilany z baterii lub sieci.

Bezprzewodowe / przewodowe manetki i zasilanie z baterii

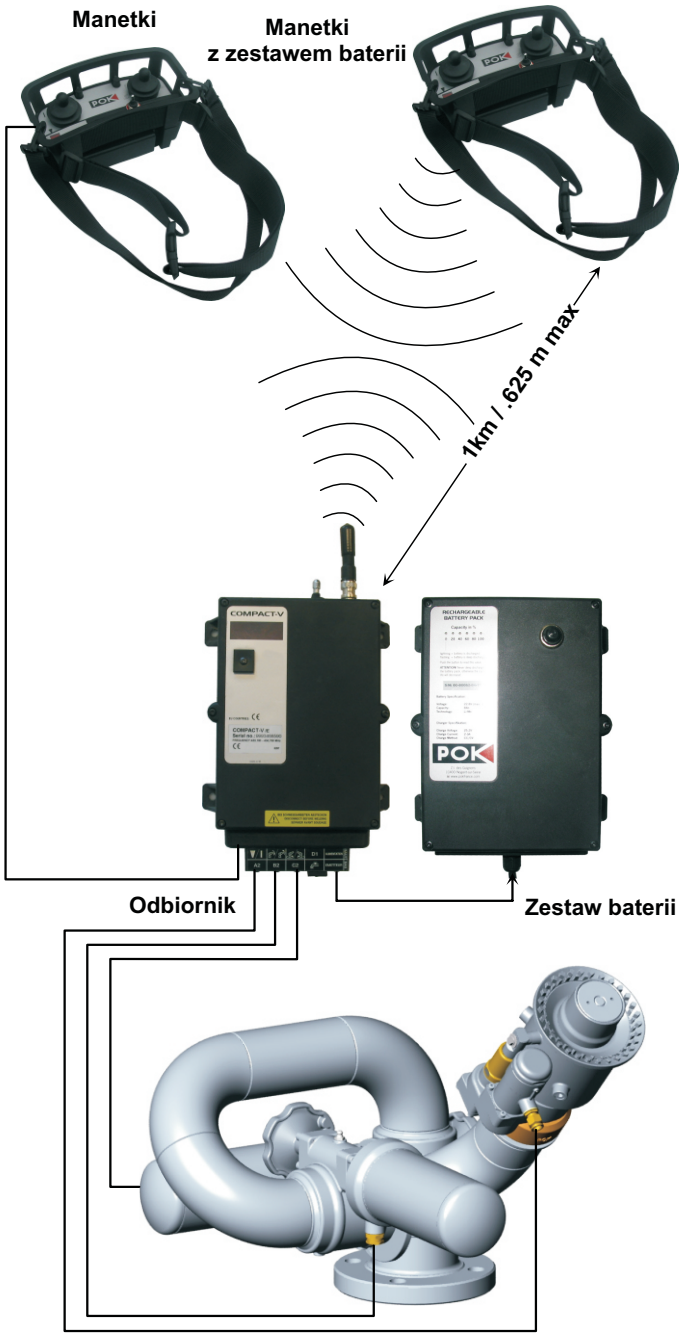

Bezprzewodowe / przewodowe manetki i zasilanie z sieci

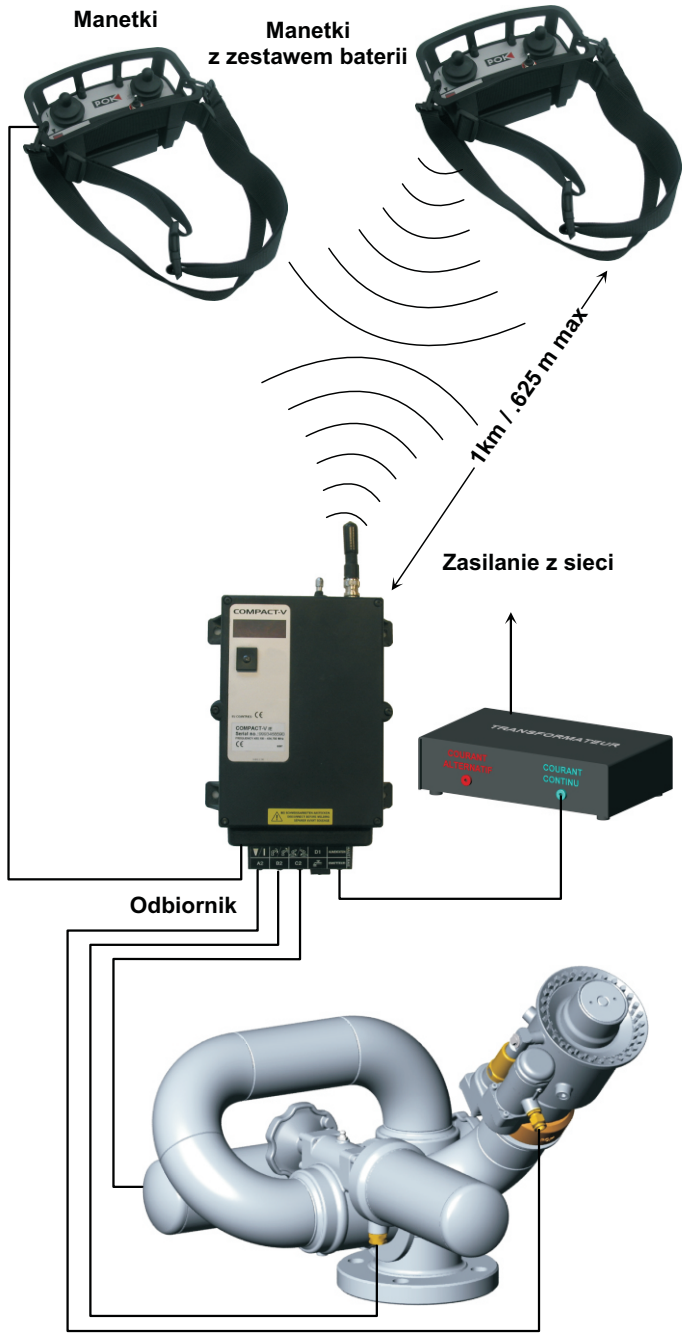

Zdalne sterowanie za pomocą komputera

Stacja operatora umożliwia sterowanie działkiem za pomocą komputera. Ze stacji można kontrolować pracę jednocześnie jednego lub kilku działek za pomocą firmowego oprogramowania POK na bazie systemu Windows. Możliwe liczne konfiguracje w trybie indywidualnym lub zbiorowym.

Specyfikacje:

Interfejs działka:

- wykonany z anodyzowanego aluminium
- wodoodporny IP 65

Oprogramowanie:

- zdalne sterowanie za pomocą komputera
- powrót do ustawień wyjściowych po wyłączeniu
- możliwość ręcznego sterowania
- możliwość kasowania ustawień za pomocą manetek
- tryb obrotowy
- możliwość zaprogramowania do 10 trybów rotacyjnych
- możliwość zaprogramowania do 10 trybów obrotowych
- możliwość sterowania kilku alternatywnych zaworów
- przyłącze ethernetowe RJ 45
- możliwość kontroli do 225 działek
- możliwość kontroli grup jednostkowych
- synchroniczny tryb obrotowy
- i wiele więcej

Komputer, minimalne parametry:

- procesor klasy Pentium III 1 Ghz,
- pamięć RAM 1GB,
- miejsce na dysku HDD 500 MB,
- karta sieciowa 10/100 RJ 45, ekran, klawiatura i mysz
- opcjonalny monitor dotykowy

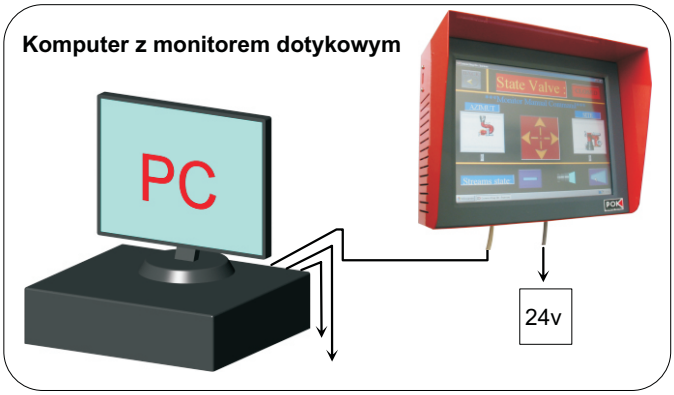

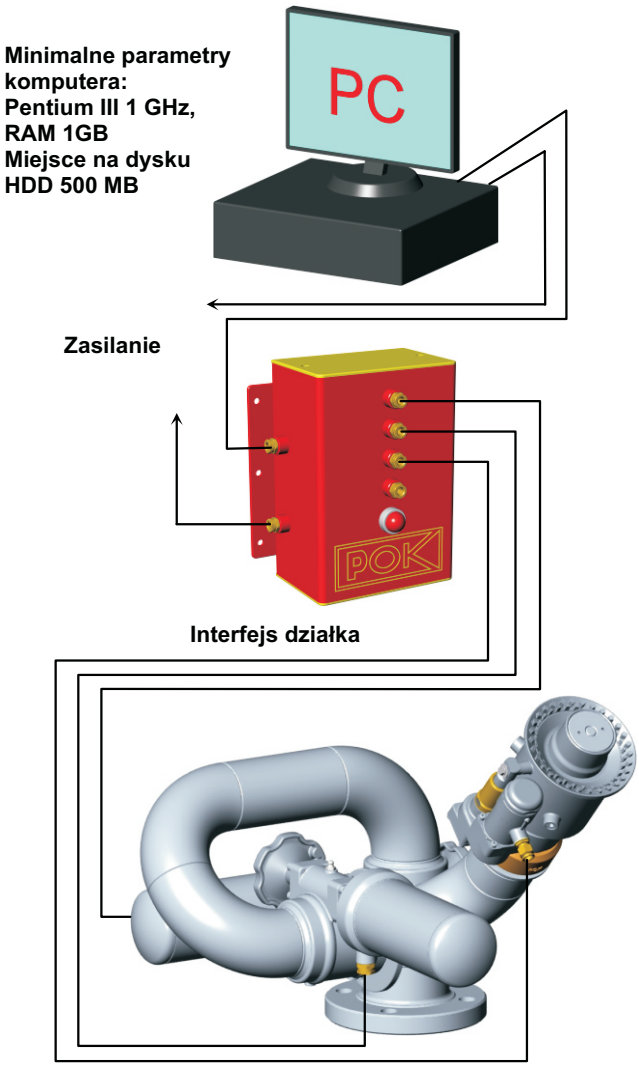

POK S.A. FRANCE - z.i. "Les Guignons" - 10400 Nogent-sur-Seine - Tél : +33 03 25 39 84 78 - Fax : +33 03 25 39 84 90 - E-mail : pokfr@wanadoo.fr - Internet : www.pok.fr
Dystrybucja w Polsce: HORPOL S.A. - ul. Nowa 23, Stara Iwiczna, 05-500 Piaseczno - Tel : +48 22 750 62 49 - Fax : +48 22 750 62 50 - E-mail : horpol@horpol.com - Internet : www.horpol.com

Zdalne sterowanie za pomocą monitora dotykowego

Stacja operatora umożliwia sterowanie działkiem za pomocą monitora dotykowego. Ze stacji można kontrolować pracę jednocześnie jednego lub kilku działek za pomocą firmowego oprogramowania POK na bazie systemu Windows.
Możliwe liczne konfiguracje w trybie indywidualnym lub zbiorowym.

Specyfikacje:

Interfejs działka
- wykonany z anodyzowanego aluminium
- wodoodporny IP 65

Oprogramowanie:
- zdalne sterowanie za pomocą komputera
- powrót do ustawień wyjściowych po wyłączeniu
- możliwość ręcznego sterowania
- możliwość kasowania ustawień za pomocą manetek
- tryb obrotowy
- możliwość zaprogramowania do 10 trybów rotacyjnych
- możliwość zaprogramowania do 10 trybów obrotowych
- możliwość sterowania kilku alternatywnych zaworów
- przyłącze ethernetowe RJ 45
- możliwość kontroli do 225 działek
- możliwość kontroli grup jednostkowych
- synchroniczny tryb obrotowy
- i wiele więcej

Monitor dotykowy
- monitor 10”
- rozdzielczość 800 x 600 dpi
- przyłącze USB do manetek, klawiatury, myszki itp.
- możliwość instalacji Windows XP



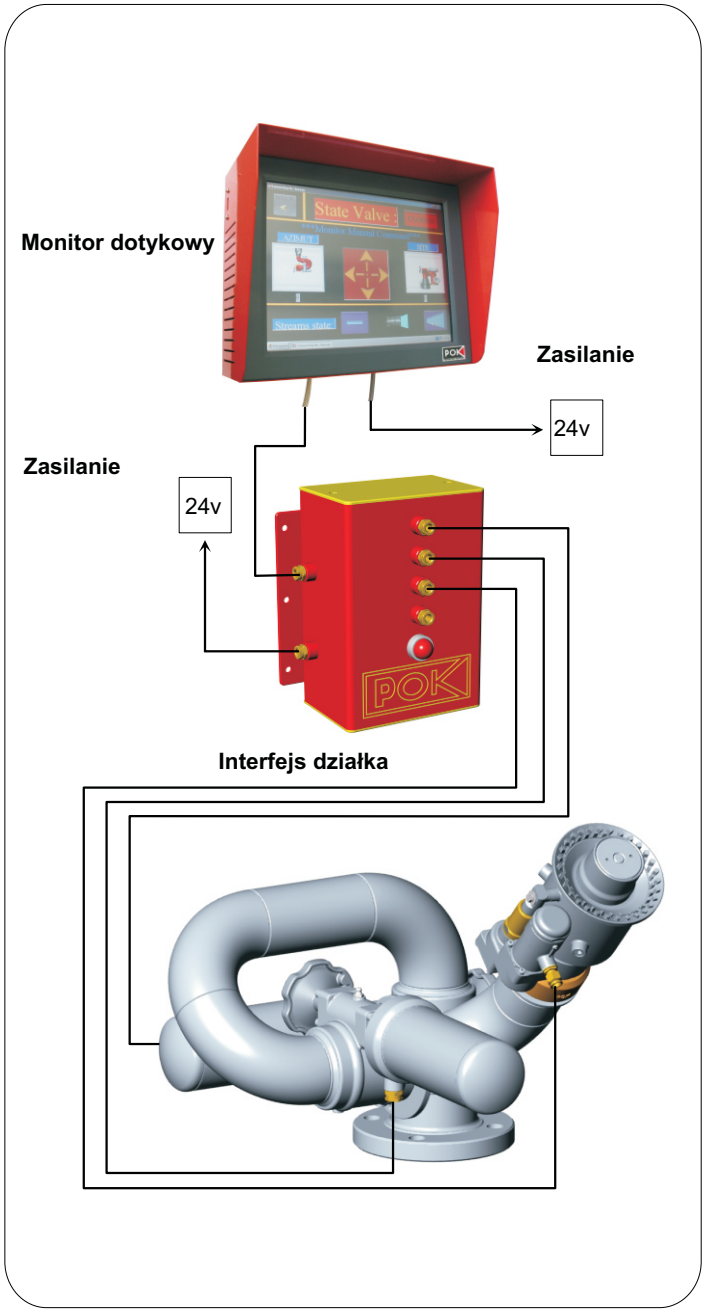

AUTOMATYCZNE i STAŁOPRZEPŁYWOWE GŁOWICE MASTER STREAM
TORNADOMATIC – POKADOR – AUTOKADOR

Głowice POK Master Stream to wytrzymałe i lekkie dysze automatyczne lub stałoprzepływowe o najwyższych parametrach. Wykonane z wysokiej jakości stopu aluminium, pokryte w procesie NITUFF™ impregnowanym i anodyzowanym PTFE na głębokość 50 mikronów (standardowa powłoka anodyzowana: 20 mikronów).

Dostępne w kilku wariantach o szerokim zakresie natężeń przepływu. Możliwość wyboru zębów obrotowych lub nacinanych. Regulacja strumienia w zakresie od mgły o szerokim kącie rozproszenia i pozycji płukania bez konieczności zamykania zaworu. Dostępne z gwintowanymi złączami. Standardowy regulator w kolorze jasnożółtym z różnymi uchwytami ułatwiającymi obsługę.

Kod	Opis
0184	Głowica TORNADOMATIC 3000, 1500 do 1000 GPM – 550 do 3000 l/min, złącze wej. 2,5” z zębami obrotowymi, 8,0” x 7,5” – 11 lb
22505	Głowica AUTOKADOR 2000, 100 do 530 GPM – 374 do 2000 l/min, złącze wejściowe 2,5” z zębami nacinanymi, 7,1” x 6,0” – 5,5 lb
0266	Głowica AUTOKADOR 3000, 200 do 1000 GPM – 750 do 3000 l/min, złącze wejściowe 2,5” z zębami nacinanymi, 8,0” x 7,5” – 11 lb
8920	Głowica AUTOKADOR 5000, 500 do 1300 GPM – 1800- 5000 l/min, złącze wejściowe 2,5” z zębami nacinanymi, 7,5” x 9,5” – 11 lb
11724	Głowica AUTOKADOR 7500, 2000 GPM – 2000 l/min, złącze wejściowe 2,5” z zębami nacinanymi, 9,0” x 9,5” – 14 lb
15859	Głowica POKADOR 2000, 530 GPM – 2000 l/min, złącze wejściowe 2,5” z zębami nacinanymi, 9,7” x 8,2” – 9,9 lb
14236	Głowica POKADOR 3000, 800 GPM – 3000 l/min, złącze wejściowe 2,5” NST z zębami nacinanymi, 8,0” x 7,5” – 11 lb
18604	Głowica POKADOR 3000, 800 GPM – 3000 l/min, złącze wejściowe 2,5” z zębami obrotowymi, 8,0” x 7,5” – 11 lb

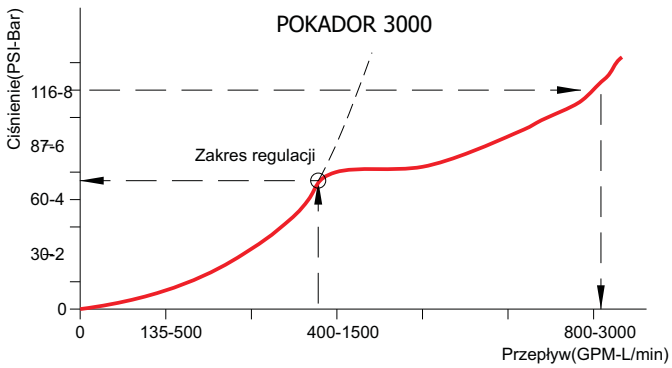

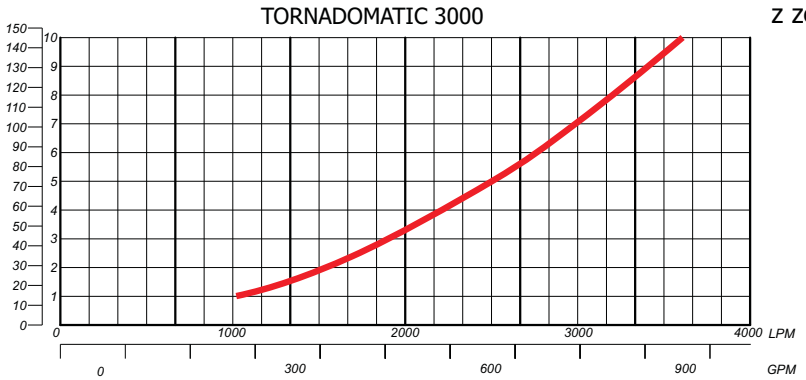

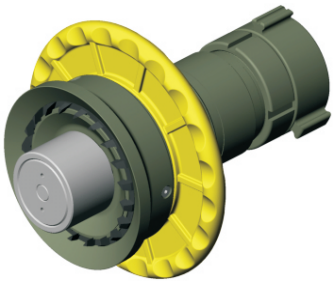

GŁOWICA TORNADOMATIC 3000
z zębami obrotowymi

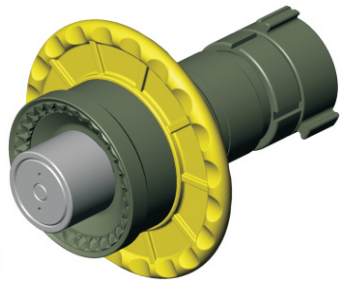

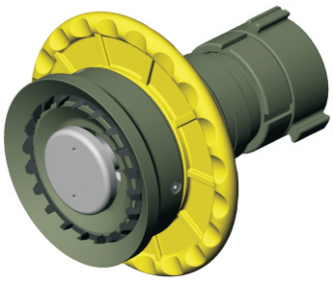

GŁOWICA AUTOKADOR 3000
z zębami nacinanymi

GŁOWICA POKADOR
z zębami obrotowymi

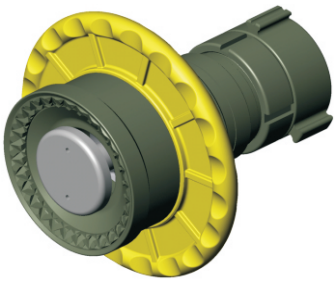



GŁOWICA AUTOKADOR 5000
z zębami nacinanymi

GŁOWICA POKADOR
z zębami nacinanymi



GŁIOWICA AUTOKADOR 7500
z zębami nacinanymi

POK S.A. FRANCE - z.i. "Les Guignons" - 10400 Nogent-sur-Seine - Tél : +33 03 25 39 84 78 - Fax : +33 03 25 39 84 90 - E-mail : pokfr@wanadoo.fr - Internet : www.pok.fr
Dystrybucja w Polsce: HORPOL S.A. - ul. Nowa 23, Stara Iwiczna, 05-500 Piaseczno - Tel : +48 22 750 62 49 - Fax : +48 22 750 62 50 - E-mail : horpol@horpol.com - Internet : www.horpol.com

ZMIENNOPRZEPŁYWOWE i ELEKTRYCZNE GŁOWICE MASTER STREAM

Głowice POK Master Stream to niezwykle wytrzymałe i lekkie dysze stałoprzepływowe o najwyższych parametrach. Wykonane z wysokiej jakości stopu aluminium, pokryte w procesie NITUFF™ impregnowanym i anodyzowanym PTFE na głębokość 50 mikronów (standardowa powłoka anodyzowana: 20 mikronów).

Dostępne w kilku wariantach o szerokim zakresie natężeń przepływu. Możliwość wyboru zębów obrotowych lub nacinanych. Regulacja strumienia w zakresie od mgły o szerokim kącie rozproszenia i pozycji płukania bez konieczności zamykania zaworu. Dostępne z gwintowanymi złączami. Standardowy regulator w kolorze jasnożółtym z różnymi uchwytami ułatwiającymi obsługę.

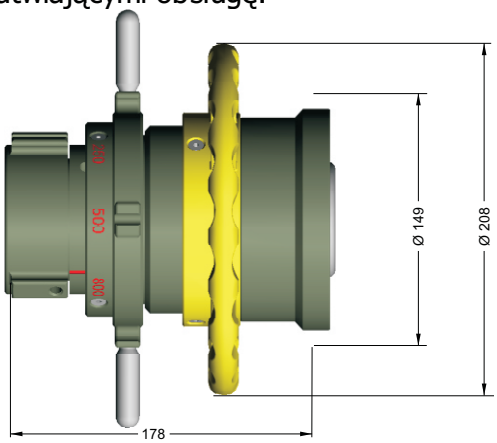

TURBOKADOR 3000

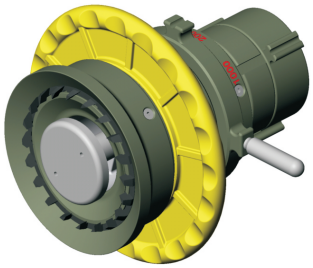

GŁOWICA TURBOKADOR
z zębami obrotowymi

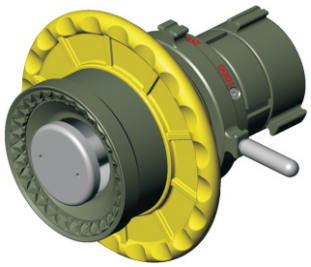

GŁOWICA TURBOKADOR
z zębami nacinanymi



GŁOWICA SNAKE Electric 1,5”



GŁOWICA DEBIKA-INOX
ze stali nierdzewnej

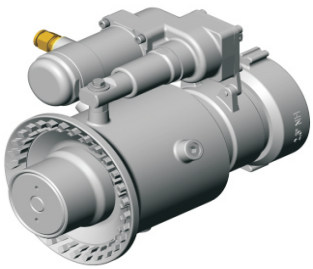

GŁOWICA SNAKE Electric 2,5”



GŁOWICA
POKABRONZE 2000



GŁOWICA SNAKE Electric 4,0”

Kod	Opis
0186	Głowica TURBOKADOR 3000 z zębami obrotowymi, przepływ 200-500-800 GPM, złącze wejściowe 2,5”; 11,0” x 8,0” – 11,4 lb
0285	Głowica TURBOKADOR 3000 z zębami nacinanymi, przepływ 200-500-800 GPM, złącze wejściowe 2,5”; 11,0” x 7,5” – 10,9 lb
15862	Głowica DEBIKA-INOX ze stali nierdzewnej, przepływ 200-500-800 GPM, złącze wejściowe 2,5”; 10,4” x 8,0” – 13,6 lb
17482	Elektryczna głowica SNAKE STUMPY z zębami nacinanymi, przepływ 50-350 GPM, złącze wej. 1,5”; 7,0” x 6,1” x 4,5” – 27,5 lb
19063	Elektryczna głowica SNAKE STUMPY z zębami nacinanymi, przepływ 350-1000 GPM, złącze wej. 2,5”; 9,1” x 6,1” x 45,1”–14,3 lb
15990	Elektryczna głowica SNAKE LOFTY z zębami nacinanymi, przepływ 500-2000 GPM, złącze wejściowe 4,0”; 7,8” x 10,0” x 7,5” – 28,4 lb
20102	Głowica POKABRONZE 2000, przepływ 525 GPM / 2000 LPM, złącze wejściowe 2,5”; 6,5” x 8,7” – 9,6 lb

NAKŁADKI PIANOWE i AUTOMATYCZNE DO GŁOWIC MASTER STREAM

Nakładki pianowe z serii 3000 z prostym system podłączania do głowic Master Stream za pomocą czterech szybkozłączy (na stałe zainstalowane na nakładce) do gniazd oczkowych na pierścieniu głowicy. Następnie wystarczy szybki obrót nakładki pianowej w kierunku przeciwnym do wskazów zegara powoduje automatyczne uruchomienie systemu sprężynowego i zamocowanie nakładki pianowej na głowicy.

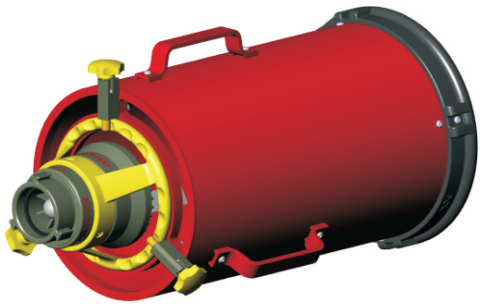

Nakładka do głowicy
Master Stream z serii 5000

W celu zdjęcia nakładki pianowej należy pociągnąć pierścień na blokadzie sprężynowej. Następnie wystarczy szybki obrót szybkozłączy w gniazdach oczkowych w kierunku zgodnym ze wskazówkami zegara. Na koniec należy wyciągnąć nakładkę z głowicy.

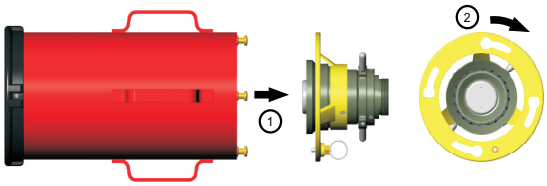

Nakładka do głowicy
Master Stream z serii 3000

Nakładka do piany ciężkiej do głowicy Master Stream z serii 3000
Waga: 6,6 lb / 3 kg
Wymiary: długość 19,7" / 500 mm, Ø 13,4" / 340 mm
Stopień rozprężania ponad 5

Nakładka do piany średniej do głowicy Master Stream z serii 3000
Waga: 8,8 lb / 4 kg
Wymiary: długość 19,7" / 500 mm, Ø 13,4" / 340 mm
Stopień rozprężania ponad 15

Kod	Opis
15544	Nakładka do piany ciężkiej do głowic serii 3000
15542	Nakładka do piany średniej do głowic serii 3000
20295	Nakładka do piany ciężkiej do głowic serii 5000

Nakładka AUTOMATYCZNA
do głowicy Master Stream



Nakładka automatyczna do głowicy POK MASTER STREAM to prosty i wytrzymały system, który pozwala na przezbrojenie dowolnej głowicy Master Stream w automatyczną głowicę pianową Master Stream. W komplecie z zestawem kalibrowanych kryz pianowych i przezroczystym wężykiem o długości 10 stóp. 3,0" x 9,0" 4,0 lb



Kod	Opis
12530	Nakładka automatyczna, przepływ 200 GPM, złącze wejściowe 2,5", złącze wyjściowe 1,5"
14254	Nakładka automatyczna, przepływ 400 GPM, złącze wejściowe 2,5", złącze wyjściowe 2,5"
14246	Nakładka automatyczna, przepływ 500 GPM, złącze wejściowe 2,5", złącze wyjściowe 2,5"
14252	Nakładka automatyczna, przepływ 800 GPM, złącze wejściowe 2,5", złącze wyjściowe 2,5"

KRYZY POMIAROWE
do nakładki automatycznej

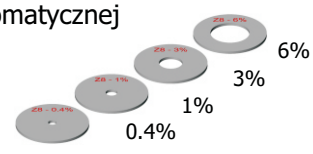

POK S.A. FRANCE - z.i. "Les Guignons" - 10400 Nogent-sur-Seine - Tél : +33 03 25 39 84 78 - Fax : +33 03 25 39 84 90 - E-mail : pokfr@wanadoo.fr - Internet : www.pok.fr
Dystrybucja w Polsce: HORPOL S.A. - ul. Nowa 23, Stara Iwiczna, 05-500 Piaseczno - Tel : +48 22 750 62 49 - Fax : +48 22 750 62 50 - E-mail : horpol@horpol.com - Internet : www.horpol.com

AUTOMATYCZNE GŁOWICE MASTER STREAM

Automatyczna głowica POK MASTER STREAM to prosty i wytrzymały system, które przekształci dowolne działko w wysoce wydajne urządzenie gaśnicze. W komplecie z zestawem kalibrowanych kryz pianowych 4%, 1%, 3%, 6%, lub fabrycznie skalibrowanych na poziomie 3% lub 6%, z przezroczystym wężykiem o długości 10 stóp. Możliwość wyboru systemu ręcznego lub zdalnego sterowania.

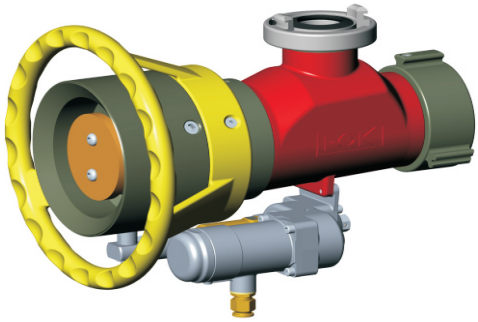

22122 lub 22123

OPCJONALNE KRYZY POMIAROWE
do nakładki automatycznej

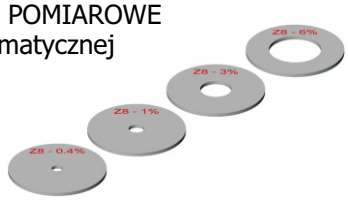

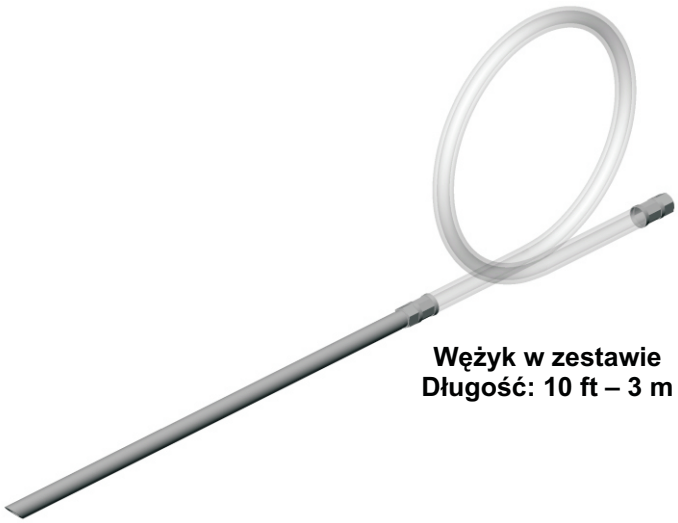

Wężyk w zestawie
Długość: 10 ft – 3 m

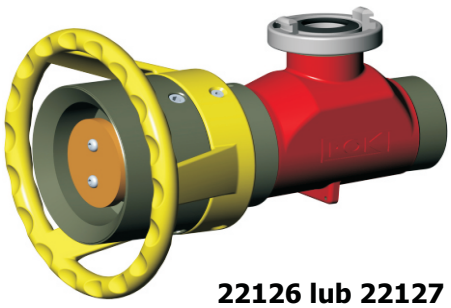

22126 lub 22127

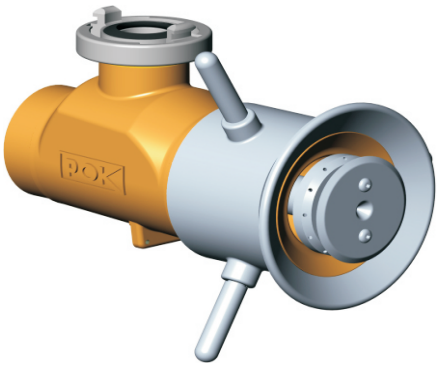

22347 lub 22348

Przepływ GPM / l/min	Opis	Kod
600 / 2000	Głowica z brązu ze sterowaniem ręcznym i wężykiem, złącze wej. 2,5”	**22347**
800 / 3000	Głowica z brązu ze sterowaniem ręcznym i wężykiem, złącze wej. 2,5”	**22348**
600 / 2000	Głowica z brązu ze sterowaniem zdalnym i wężykiem, złącze wej. 2,5”	**22343**
800 / 3000	Głowica z brązu ze sterowaniem zdalnym i wężykiem, złącze wej. 2,5”	**22344**
600 / 2000	Głowica z brązu ze sterowaniem ręcznym i wężykiem, złącze wej. 2,5”	**22126**
800 / 3000	Głowica z brązu ze sterowaniem ręcznym i wężykiem, złącze wej. 2,5”	**22127**
600 / 2000	Głowica z aluminium ze sterowaniem zdalnym i wężykiem, złącze wej. 2,5”	**22122**
800 / 3000	Głowica z aluminium ze sterowaniem zdalnym i wężykiem, złącze wej. 2,5”	**22123**

Uwaga: Dostępne inne konfiguracje

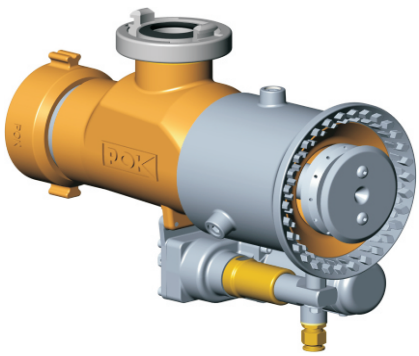

22343 lub 22344

RURY WODNO - PIANOWE DO PIANY CIĘŻKIEJ

POK oferuje szereg rur wodnych / pianowych Master Stream z wytrzymałymi i lekkimi stałoprzepływowymi dyszami o zasięgu strumienia do ponad 300 stóp. Wykonane z wysokiej jakości stopu aluminium, pokryte w procesie NITUFF™ impregnowanym i anodyzowanym PTFE na głębokość 50 mikronów, oraz rurę aluminiową pokrytą farbą epoksydową w kolorze czerwonym. Automatyczny zasysacz w komplecie z zaworem dozującym lub kryzą pomiarową do stężenia 0,4%, 1%, 3% i 6% oraz wężykiem o długości 10 stóp / 3 m. Doskonały dodatek do wszelkiego rodzaju działek, pozwala zwiększyć wydajność sprzętu i zasięg strumienia wodnego lub pianowego w przypadku poważniejszego zagrożenia.

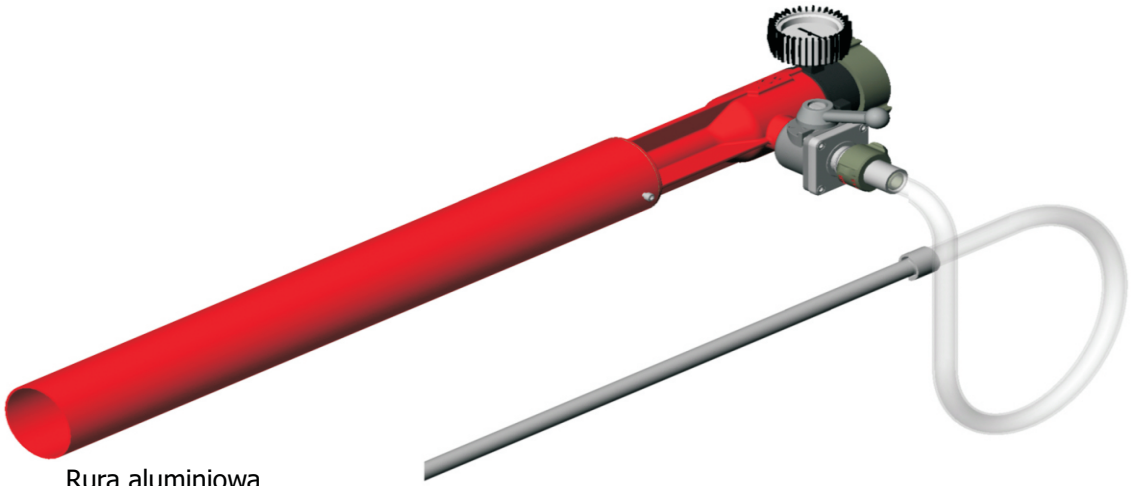

Rura aluminiowa
z zasysaczem automatycznym
i wężykiem

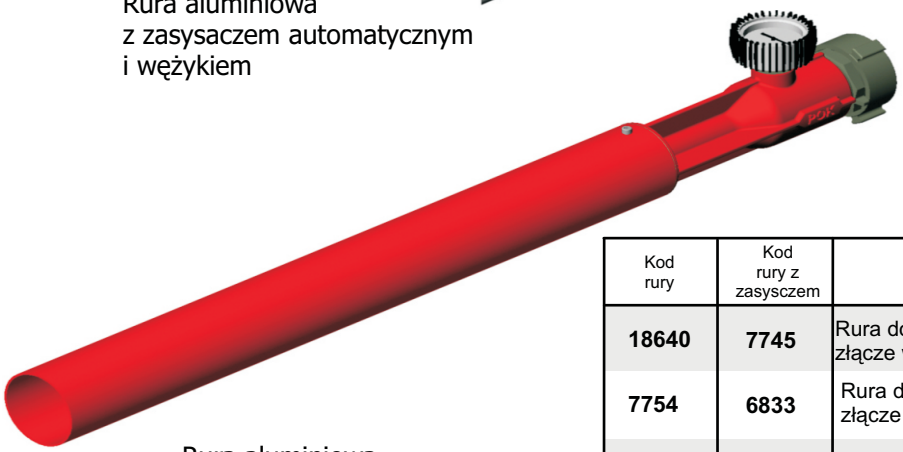

Rura aluminiowa

Kod rury	Kod rury z zasysczem	Rura aluminiowa z powłoką epoksydową w kolorze czerwonym
18640	**7745**	Rura do piany ciężkiej, przepływ 1000 LPM, złącze wejściowe 2,5”
7754	**6833**	Rura do piany ciężkiej, przepływ 1500 LPM, złącze wejściowe 2,5”
7753	**7746**	Rura do piany ciężkiej, przepływ 2000 LPM, złącze wejściowe 2,5”
	7744	Rura do piany ciężkiej, przepływ 2400 LPM, złącze wejściowe 2,5”
7752	**7747***	Rura do piany ciężkiej, przepływ 3000 LPM, złącze wejściowe 2,5” (* wejście 4”)
7750	**7748**	Rura do piany ciężkiej, przepływ 4000 LPM, złącze wejściowe 4,0”
7749	**19871**	Rura do piany ciężkiej, przepływ 5000 LPM, złącze wejściowe 4,0”
	19875	Rura do piany ciężkiej, przepływ 6000 LPM, złącze wejściowe 4,0”

POK S.A. FRANCE - z.i. "Les Guignons" - 10400 Nogent-sur-Seine - Tél : +33 03 25 39 84 78 - Fax : +33 03 25 39 84 90 - E-mail : pokfr@wanadoo.fr - Internet : www.pok.fr
Dystrybucja w Polsce: HORPOL S.A. - ul. Nowa 23, Stara Iwiczna, 05-500 Piaseczno - Tel : +48 22 750 62 49 - Fax : +48 22 750 62 50 - E-mail : horpol@horpol.com - Internet : www.horpol.com

RURY WODNO - PIANOWE
MASTER STREAM DO PIANY CIĘŻKIEJ
ze stali nierdzewnej

POK oferuje szereg rur wodno / pianowych Master Stream z wytrzymałymi i lekkimi stałoprzepływowymi dyszami o zasięgu strumienia do ponad 300 stóp. Wykonane ze stali nierdzewnej. Automatyczny zasysacz w komplecie z zaworem dozującym lub kryzą pomiarową do stężenia 0,4%, 1%, 3% i 6% oraz wężykiem o długości 10 stóp / 3 m. Dostępne inne konfiguracje.

Przepływ GPM / LPM	Opis	Kod
250 / 1000	Rura, złącze wejściowe ISO R 228 2,5”	**7763**
400 / 1500	Rura, złącze wejściowe ISO R 228 2,5”	**7764**
400 / 1500	Rura, złącze wejściowe ISO R 228 2,5”	**18406**
400 / 1500	*Rura, złącze wejściowe ISO R 228 2,5”	**17112**
500 / 2000	Rura, złącze wejściowe ISO R 228 2,5”	**7765**
620 / 2350	Rura, złącze wejściowe ISO R 228 2,5”	**15645**
740 / 2800	Rura, złącze wejściowe ISO R 228 2,5”	**7766**
1000 / 3800	Rura, złącze wejściowe ISO R 228 2,5”	**15632**
1060 / 4000	*Rura, złącze wejściowe ISO R 228 2,5”	**18407**
1060 / 4000	Rura, złącze wejściowe ISO R 228 2,5”	**17131**
2400 / 9000	Kołnierz 4” ASA 150 funtów – PN 20	**13496**

*** W komplecie z deflektorem**

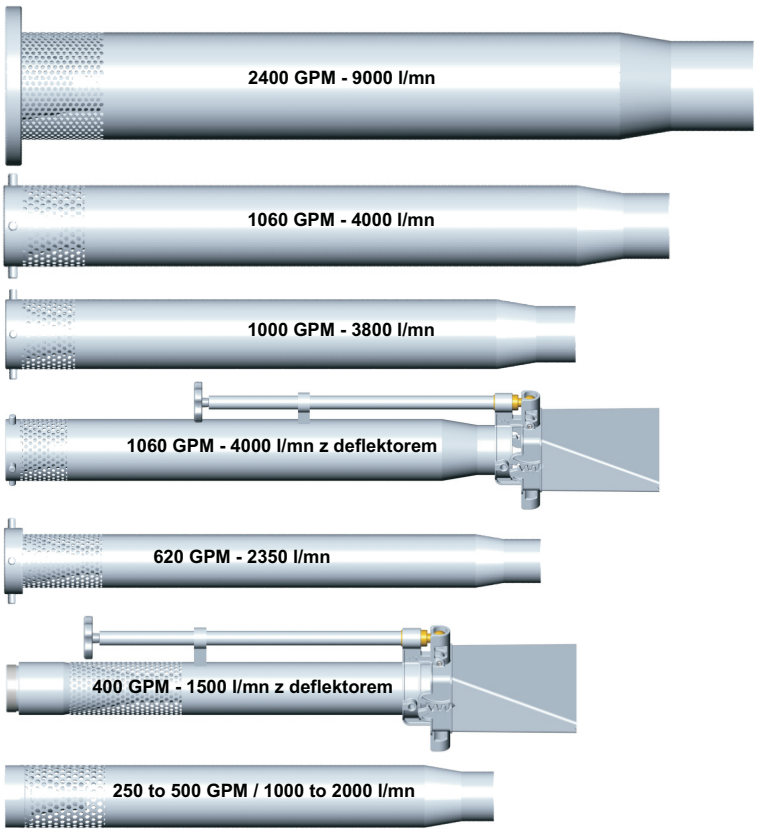



Rury z automatycznym zasysaczem

Przepływ GPM/LPM	Opis	Kod
130 / 500*	Automatyczny zasysacz z wężykiem, złącze wejściowe 1,5”	**21686**
370 / 1400	Automatyczny zasysacz z wężykiem, złącze wejściowe 2,5”	**20507**
370 / 1400	Automatyczny zasysacz z wężykiem, złącze wejściowe 2,5”	**19955**
500 / 2000	Automatyczny zasysacz z wężykiem, złącze wejściowe 2,5”	**7768**
740 / 2800	Automatyczny zasysacz z wężykiem, złącze wejściowe 2,5”	**22067**
800 / 3000	Automatyczny zasysacz z wężykiem, złącze wejściowe 2,5”	**7769**
800 / 3000	Automatyczny zasysacz z wężykiem, złącze wejściowe 2,5”	**12873**
1600 / 6000	Automatyczny zasysacz z wężykiem, złącze wejściowe 4,0”	**15906**
2400 / 9000	Automatyczny zasysacz z wężykiem, kołnierz 4” ASA 150	**15563**
5000 / 19000	Automatyczny zasysacz z wężykiem, kołnierz PN 16 DN 150	**17316**
5000 / 19000	Automatyczny zasysacz z wężykiem, kołnierz 6” ASA 150	**17348**

* wydajność przy 12 barach

RURY DRY-CHEM / WODNO / PIANOWE / MASTER STREAM

Rury wodno / pianowe i Dry-Chem z serii Master Stream posiadają 2 wejścia w celu połączenia wody / piany i suchych środków gaśniczych w strumieniu zwartym o stopniu rozprężania ponad 10. Doskonałe urządzenie do kontroli trudnych pożarów, w tym nie tylko płonących węglowodorów.

przepływ suchego środka gaśniczego	przepływ strumienia wodno-pianowego GPM / l/min	Opis	Kod
10 Kg/s	320 / 1200	Rura, złącze wejściowe 2,5”	**19100**
10 Kg/s	400 / 1500	Rura, złącze wejściowe 2,5”	**20758**
10 Kg/s	530 / 2000	Ruraa, złącze wejściowe 2,5”	**17294**
10 Kg/s	530 / 2000	Rura, złącze wejściowe 2,5”	**18703**
10 Kg/s	1060 / 4000	Rura, złącze wejściowe 2,5”	**21632**
20 Kg/s	2115 / 8000	Rura, złącze wejściowe 3,5”	**21780**

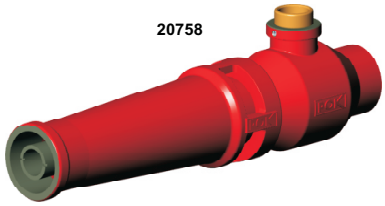

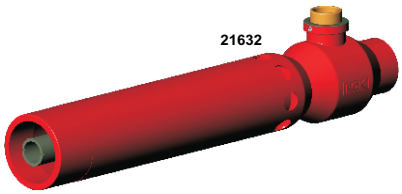

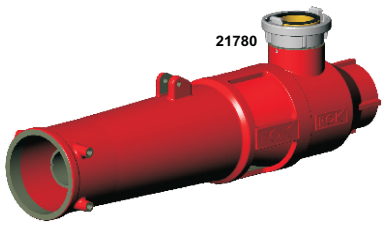



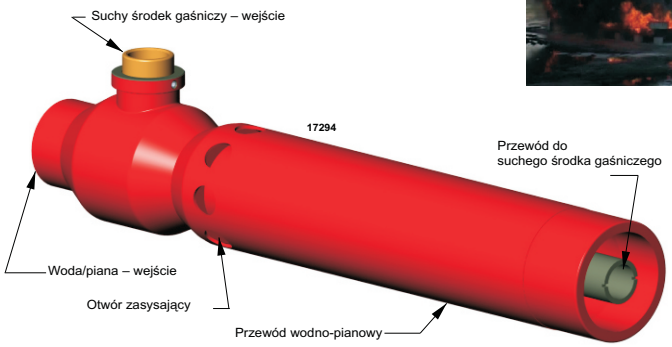

Elektryczna rura wodno-pianowa Master Stream lub z deflektorem zapewnia stopień rozprężania ponad 10. Możliwość wyboru dwóch wartości natężenia przepływu w zakresie 800 - 1600 GPM / 3000 - 6000 l/min z manometrem i złączem wejściowym 3,5” lub 4”.



Opis	Złącze wejściowe	Kod
Elektryczna rura pianowa dwuprzepływowa 11,0 kg	4.0"	**24960**
Elektryczna rura pianowa dwuprzepływowa z deflektorem 19,2 kg	4.0"	**23505**



POK S.A. FRANCE - z.i. "Les Guignons" - 10400 Nogent-sur-Seine - Tél : +33 03 25 39 84 78 - Fax : +33 03 25 39 84 90 - E-mail : pokfr@wanadoo.fr - Internet : www.pok.fr
Dystrybucja w Polsce: HORPOL S.A. - ul. Nowa 23, Stara Iwiczna, 05-500 Piaseczno - Tel : +48 22 750 62 49 - Fax : +48 22 750 62 50 - E-mail : horpol@horpol.com - Internet : www.horpol.com

POK NA ŚWIECIE

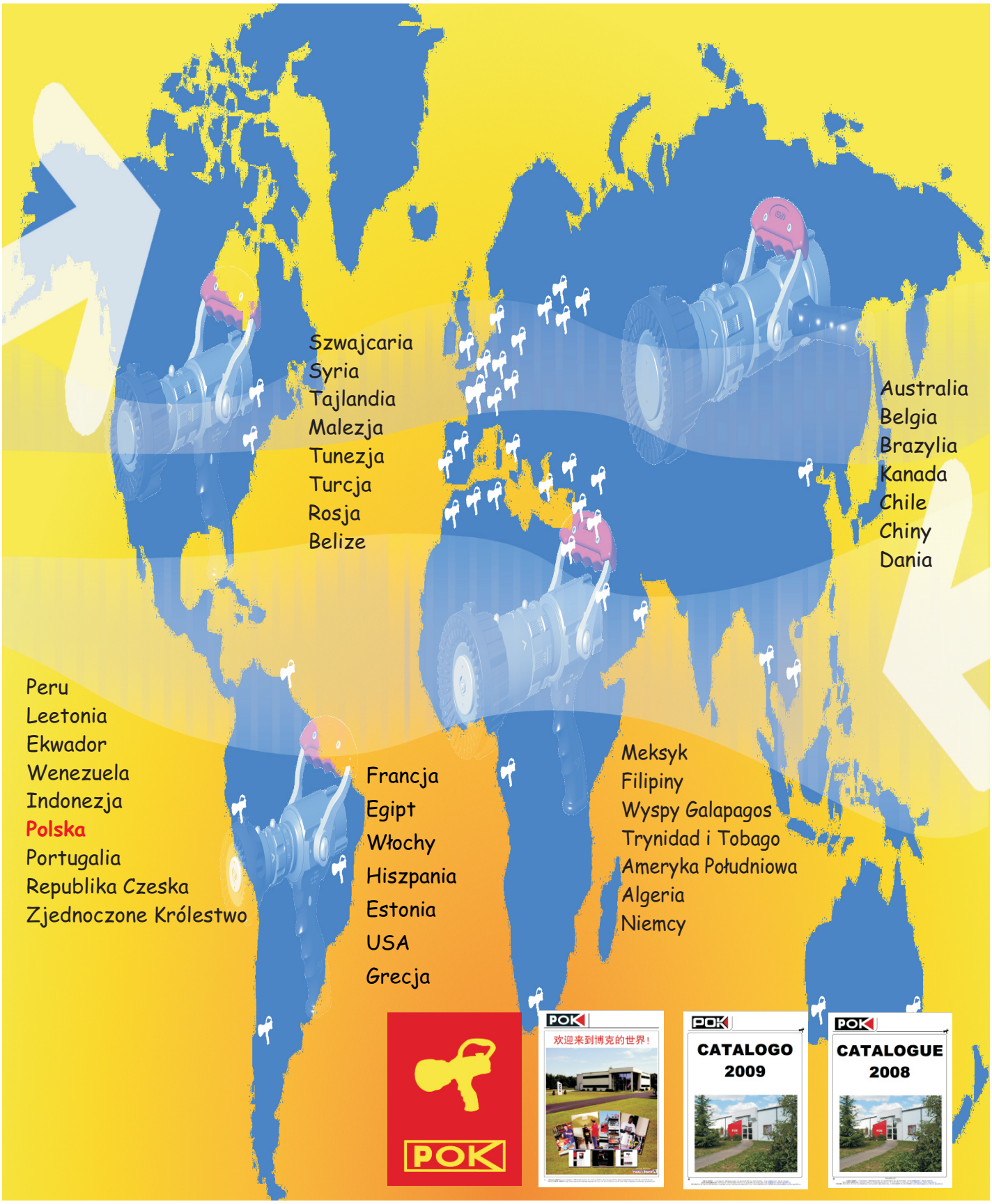

POK S.A. FRANCE - z.i. "Les Guignons" - 10400 Nogent-sur-Seine - Tél : +33 03 25 39 84 78 - Fax : +33 03 25 39 84 90 - E-mail : pokfr@wanadoo.fr - Internet : www.pok.fr
Dystrybucja w Polsce: HORPOL S.A. - ul. Nowa 23, Stara Iwiczna, 05-500 Piaseczno - Tel : +48 22 750 62 49 - Fax : +48 22 750 62 50 - E-mail : horpol@horpol.com - Internet : www.horpol.com



POK S.A. FRANCE - z.i. "Les Guignons" - 10400 Nogent-sur-Seine - Tél : +33 03 25 39 84 78 - Fax : +33 03 25 39 84 90 - E-mail : pokfr@wanadoo.fr - Internet : www.pok.fr
Dystrybucja w Polsce: HORPOL S.A. - ul. Nowa 23, Stara Iwiczna, 05-500 Piaseczno - Tel : +48 22 750 62 49 - Fax : +48 22 750 62 50 - E-mail : horpol@horpol.com - Internet : www.horpol.com

KSZTAŁTOWNIKI STRUMIENIA

Trwale anodyzowane aluminium i PTFE

Wykonane z wysokiej jakości stopu aluminium, pokryte w procesie NITUFF™ impregnowanym i anodyzowanym Teflonem na głębokość 50 mikronów (standardowa powłoka anodyzowana: 20 mikronów). Specjalna konstrukcja zmniejsza burzliwość przepływu oraz straty wynikające z tarcia. W zależności od natężenia przepływu, możliwy zasięg od 3 do 10 metrów / 3 do 30 stóp. Wszystkie modele wyposażone w podwójne gniazdo obrotowe na łożysku w celu uproszczenia podłączania i obsługi. Dostępne inne modele do łączników British Instantaneous, Storz i niestandardowo gwintowanych łączników. Na życzenie udzielamy dodatkowych informacji.

KSZTAŁTOWNIK STRUMIENIA 1,5” x 8,5” długi



KSZTAŁTOWNIK STRUMIENIA 2,5” x 4,5” długi





KSZTAŁTOWNIK STRUMIENIA 2,5” x 13,0” długi



Kształtowniki strumienia

Złącze wejściowe	Złącze wyjściowe	Długość (mm / cale)	kod
Żeńskie 1.5"	Męskie 1.5"	215 / 8.5"	**2318**
Żeńskie 2.5"	Męskie 2.5"	115 / 4.5"	**1396**
Żeńskie 2.5"	Męskie 2.5"	330 / 13"	**2319**

ŁĄCZNIK KONCENTRYCZNY 1,5” x 1,0”



Łączniki koncentryczne

Opis	wys (mm)	Kod
Żeńskie 1.5" , Męskie 1.0"	110	**1592**
Żeńskie 2.5" , Męskie 1.5"	145	**3452**
Żeńskie 2.5" , Męskie 2.0"	160	**8285**

ŁĄCZNIK KONCENTRYCZNY 2,5” x 1,5”

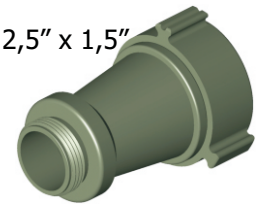

Poczwórna nasada piętrowa

Opis	Złącze wejściowe	Kod
Poczwórna nasada 1 1/2” x 1 1/4” x 1 1/8” x 1,0” (38 x 32 x 28 x 25 mm)	2.5"	**8283**
Poczwórna nasada 2” x 1 3/4” x 1 1/2” x 1 3/8” (50 x 45 x 38 x 35 mm)	2.5"	**8282**

POCZWÓRNA NASADA PIĘTROWA



Poczwórne nasady piętrowe 2,25” x 17,0” – 3,38 lb

Klasyfikacja pożarów:
Klasa A – drewno, tworzywo i guma
Klasa B – palne substancje płynne i gazowe
Klasa C – zasilane urządzenia elektryczne
Klasa D – metale palne
Klasa E – pożary z grup ABC występujące w obrębie urządzeń pod napięciem (stand. do 1000V)
Klasa F – tłuszcze, oleje w urządzeniach kuchennych

Piana: stabilna masa pęcherzyków powietrza, która wykazuje zdolność rozprzestrzeniania się na poziomych powierzchniach palnych substancji płynnych
Koncentrat pianowy: stężona substancja płynna połączona z wodą i powietrzem, tworząca powłokę pianową
Roztwór pianowy: jednorodna mieszanina koncentratu pianowego i wody
0,4% - 0,4 litra koncentratu pianowego + 99,6 litra wody = 100 litrów 0,4% roztworu pianowego
1,0% - 1,0 litr koncentratu pianowego + 99,0 litrów wody = 100 litrów 1,0% roztworu pianowego
3,0% - 3,0 litry koncentratu pianowego + 97,0 litrów wody = 100 litrów 3,0% roztworu pianowego
6,0% - 6,0 litrów koncentratu pianowego + 94,0 litrów wody = 100 litrów 6,0% roztworu pianowego
Stężenie roztwór pianowy: określona ilość koncentratu pianowego w danej ilości roztworu pianowego
Mieszacz pianowy: urządzenie doprowadzające powietrze do strumienia wodno-pianowego pod ciśnieniem
Stopień rozprężenia (spienienia): stosunek objętości piany do objętości roztworu pianowego, zastosowanego do wytworzenia piany

Niski stopień rozprężenia (piana ciężka): 0:1 – 20:1
Średni stopień rozprężenia (piana średnia): 20:1 – 200:1
Wysoki stopień rozprężenia (piana lekka): 200:1 – 1000:1

Dysza zasysająca: dysza zasysająca powietrze do korpusu poprzez otwory wlotowe wskutek zmodyfikowanego procesu Venturiego
Zasysacz automatyczny: zasysacz z rurą o wysokiej wydajności, która wprowadza koncentrat pianowy do strumienia wody
Łącznik Venturiego: segment przewodu rurowego, który zwiększa prędkość wody i wytwarza podciśnienie w celu wprowadzenia koncentratu pianowego do strumienia wody
Ciśnienie resztkowe: ciśnienie panujące w przewodzie przy danym natężeniu przepływu
Ciśnienie statyczne: ciśnienie panujące w przewodzie przy zerowym natężeniu przepływu
Wężyk: przezroczysty przewód wykorzystywany w celu zasysania koncentratu pianowego ze zbiornika
Zasysacz: urządzenie mieszające lub dozujące, które w oparciu o proces Venturiego pobiera koncentrat pianowy przy określonej wydajności procentowej ze zbiornika koncentratu pianowego
Zasysacz liniowy: zasysacz zamontowany z boku pompy, pomiędzy wężami lub bezpośrednio przy wejściu prądownicy, wytwornicy, działka
Zasysacz obejściowy: zasysacz zamontowany z boku pompy, pomiędzy wężami lub bezpośrednio przy wejściu dyszy, umożliwiający przepływ wody przez urządzenie obejściowe bez pobierania koncentratu piany z wężyka
Dozownik: urządzenie, na przykład zasysacz, które doprowadza koncentrat pianowy w określonym stosunku do strumienia wodnego
Strata wynikająca z tarcia: energia stracona podczas przepływu wody przez wąż; wielkość straty energetycznej jest wyrażona jako różnica pomiędzy ciśnieniem w pompie i ciśnieniem na wylocie

POK S.A. FRANCE - z.i. "Les Guignons" - 10400 Nogent-sur-Seine - Tél : +33 03 25 39 84 78 - Fax : +33 03 25 39 84 90 - E-mail : pokfr@wanadoo.fr - Internet : www.pok.fr
Dystrybucja w Polsce: HORPOL S.A. - ul. Nowa 23, Stara Iwiczna, 05-500 Piaseczno - Tel : +48 22 750 62 49 - Fax : +48 22 750 62 50 - E-mail : horpol@horpol.com - Internet : www.horpol.com

OBSŁUGA ZASYSACZY PIANOWYCH

Zasysacze to wstępnie skonstruowane systemy, testowane pod kątem określonego ciśnienia na wejściu; ciśnienie próbne wynosi 200 psi. Ciśnienie na wejściu jest wyższe niż normalne ciśnienie próbne 100 psi zazwyczaj ze względu na straty powodujące próżnię, niezbędną do pobierania koncentratu do zaworu dozującego. Ciśnienie na wyjściu zasysacza określane jest mianem przeciwciśnienia. Rzeczywiste przeciwciśnienie w zasysaczu stanowi połączenie strat wynikających z tarcia wewnątrz węża, ciśnienia dyszy i ewentualnie strat na wysokości. POK jest jedynie producentem, który dostarcza szeroki asortyment zasysaczy ze spadkiem ciśnienia zredukowanym do 20%, co minimalizuje przeciwciśnienie w zasysaczu i umożliwia pracę w niskim ciśnieniu. Prosimy o kontakt w celu uzyskania dodatkowych informacji na temat tych produktów.

ZANIM PODŁĄCZYSZ ZASYSACZ PIANOWY:

1. Upewnij się, że złącza wyjściowe i wejściowe zasysacza mają identyczne średnice.
2. Upewnij się, że w przewodzie wodnym zasysacza nie ma żadnych zanieczyszczeń.
3. Upewnij się, że zawór jednokierunkowy na wejściu do przewodu zasysającego nie jest zablokowany. Jeżeli zawór zakleszczył się pomiędzy ściankami, zasysacz należy przepłukać świeżą wodą.
4. Upewnij się, że wydajność prądownicy lub rury pianowej jest identyczna jak wydajność zasysacza.

UWAGA: Wydajność prądownicy może być taka sama lub wyższa

Jak obliczyć Ciśnienie w głowicy

$\frac{\text{Wysokość}}{2.31}$ = psi przeciwciśnienie

Przykład: dysza 30 stóp powyżej zasysacza, końcowy wzrost przeciwciśnienia wynosi 13 psi.

$\frac{\text{30 ft wysokość}}{2.31}$ = 13 psi przeciwciśnienia

Maksymalna długość węża dla wyjścia zasysacza

Wydajność zasysacza	Rozmiar węża	Maks. długość
60 GPM	1.5″	300 ft.
60 GPM	1.75″	450 ft
95 GPM	1.5″	200 ft.
95 GPM	1.75″	400 ft
125 GPM	2.5″	400 ft.
250 GPM	2.5″	200 ft.

Note: Results may vary from hose Mfg.

1. Przed podłączeniem węży upewnij się, że strzałka na zasysaczu wskazuje prawidłowy kierunek przepływu.
2. Upewnij się, że uszczelka pomiędzy przewodem zasysającym i zasysaczem jest prawidłowo podłączona i zamocowana. Należy sprawdzić, czy urządzenie nie zasysa powietrza, inaczej koncentrat będzie niezrównoważony.
3. Upewnij się, że średnica węża pomiędzy zasysaczem i prądownicą jest taka sama lub większa. Należy bezwzględnie pamiętać o przeprowadzeniu odpowiednich prób w przypadku konieczności zwiększenia dystansu. Rzeczywiste przeciwciśnienie w zasysaczu stanowi połączenie strat wskutek tarcia wewnątrz węża, ciśnienia dyszy i ewentualnie wysokości.
4. Podłącz wąż doprowadzający wodę do zasysacza.
5. Podłącz wąż do dyszy.
6. Ustaw odpowiednią wartość stężenia na zasysaczu. Sprawdź specyfikacje producenta środka pianotwórczego.
7. Odkręć wodę i sprawdź ciśnienie i zasięg.
8. Upewnij się, że przewód zasysający działa prawidłowo zanurzając go na chwilę w zbiorniku ze środkiem pianotwórczym.
9. Gdy będziesz gotowy do rozpoczęcia wytwarzania piany, po prostu umieść przewód zasysający w zbiorniku z koncentratem.

PO PODŁĄCZENIU ZASYSACZA PIANOWEGO:

1. Podczas czyszczenia postępuj zgodnie z zaleceniami producenta.
2. Przed schowaniem przepłucz prądownicę, wąż, zasysacz, zawór jednokierunkowy i przewód zasysający dokładnie świeżą wodą.

PRZY PRZECHOWYWANIU POSTĘPUJ ZGODNIE Z ZALECENIAMI PRODUCENTA ŚRODKA PIANOTWÓRCZEGO.

Przykładowe przyczyny nieprawidłowego dozowania:

Niewystarczające natężenia przepływu wody w zasysaczu lub ciśnienie.
Zbyt wysoko umieszczona dysza, zbyt duże przeciwciśnienie.
Nieodpowiednia wydajność dyszy w stosunku do wydajności zasysacza.
Zablokowane urządzenie dozujące, zawór jednokierunkowy lub przewód zasysający (np. wskutek złego przepłukania wodą lub jego braku.

PRZYKŁADOWE SYSTEMY PIANOWE

SYSTEM DOZOWANIA SYSTEMOWY

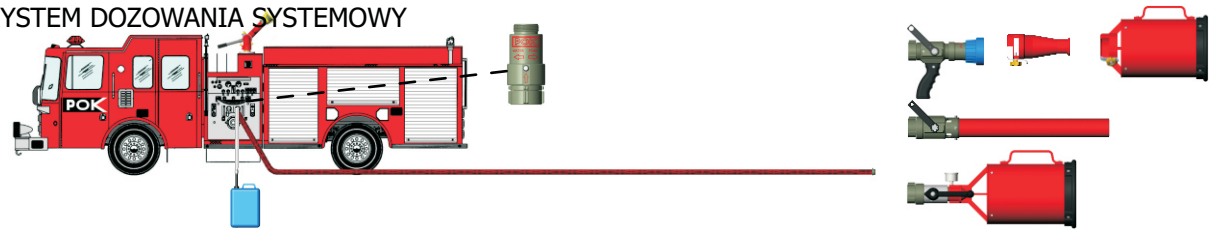

SYSTEM DOZOWANIA PRZEPUSTOWY

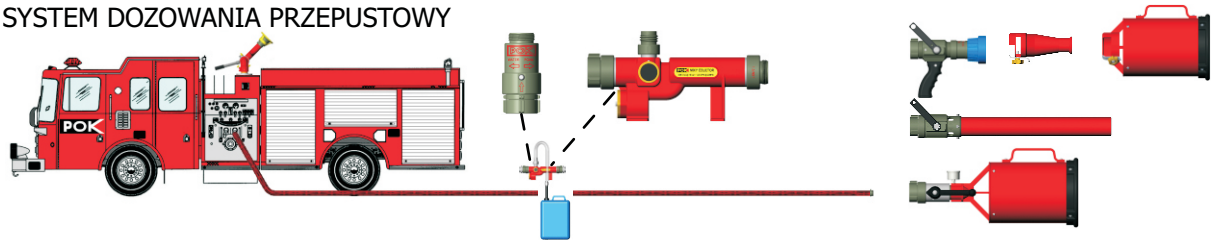

SYSTEM DOZOWANIA AUTOMATYCZNY

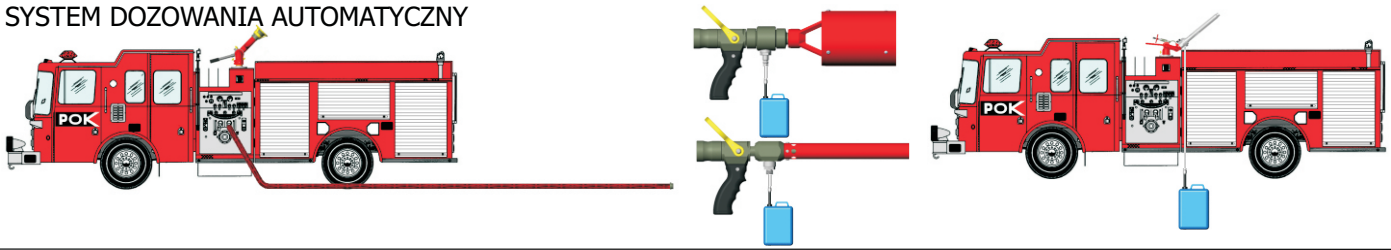

WBUDOWANY/NAZIEMNY SYSTEM DOZOWANIA

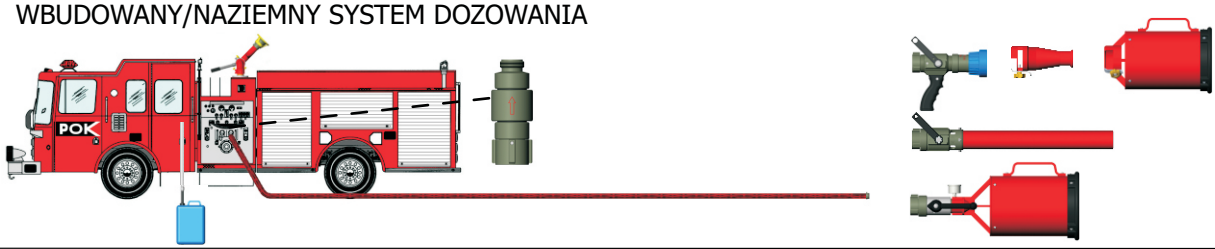

DOZOWANIE W TRANSPORCIE

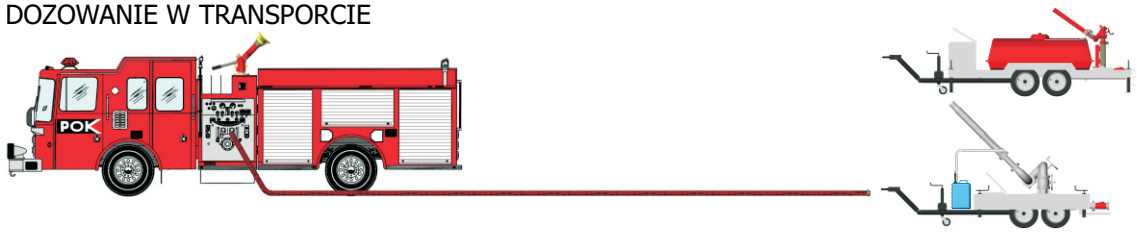

DOZOWANIE W RUCHU

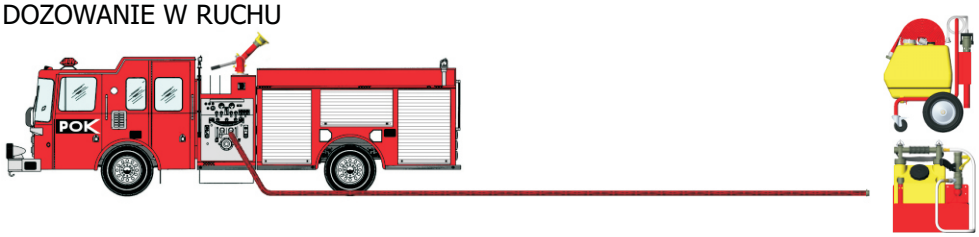

DOZOWANIE WYSOKOCIŚNIENIOWE

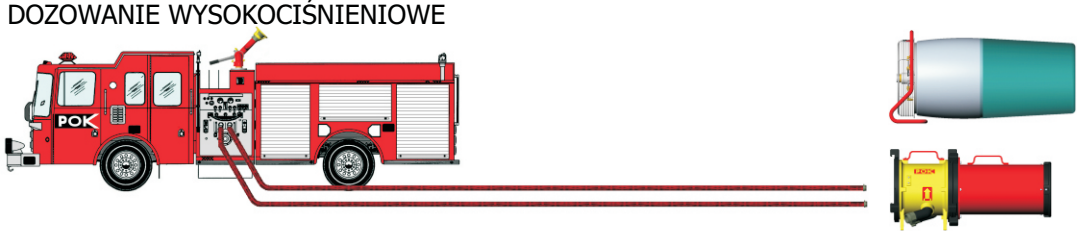

POK S.A. FRANCE - z.i. "Les Guignons" - 10400 Nogent-sur-Seine - Tél : +33 03 25 39 84 78 - Fax : +33 03 25 39 84 90 - E-mail : pokfr@wanadoo.fr - Internet : www.pok.fr
Dystrybucja w Polsce: HORPOL S.A. - ul. Nowa 23, Stara Iwiczna, 05-500 Piaseczno - Tel : +48 22 750 62 49 - Fax : +48 22 750 62 50 - E-mail : horpol@horpol.com - Internet : www.horpol.com

ZASYSACZE PIANOWE
ULTRA-LIGHT i ULTRA-FOAM

Zasysacze pianowe pracują zgodnie z zasadą Venturiego pod ciśnieniem 14 bar. W momencie, gdy strumień wody pod ciśnieniem przechodzi przez końcówkę koncentrycznego przewodu rurowego, zasysany jest płynny koncentrat pianowy. Zasysacz jest wyposażony w zawór zwrotny z zaworem kulowym z tworzywa polietylenowego, uniemożliwiający wpłynięcie wody do zbiornika emulgującego. Kryza pomiarowa z zaczepami umożliwia regulację natężenia przepływu, a tym samym reguluje ilość wprowadzanego koncentratu. Dostępne różne modele wykonane z różnych materiałów. POK jest jedynie producentem, który dostarcza przenośne zasysacze charakteryzujące się niezwykle niskim spadkiem ciśnienia. Prosta obsługa i niewymagająca konserwacja. Urządzenia o wytrzymałej i lekkiej konstrukcji, wykonane z wysokiej jakości stopu aluminium, pokryte w procesie NITUFF™ impregnowanym i anodyzowanym PTFE na głębokość 50 mikronów.

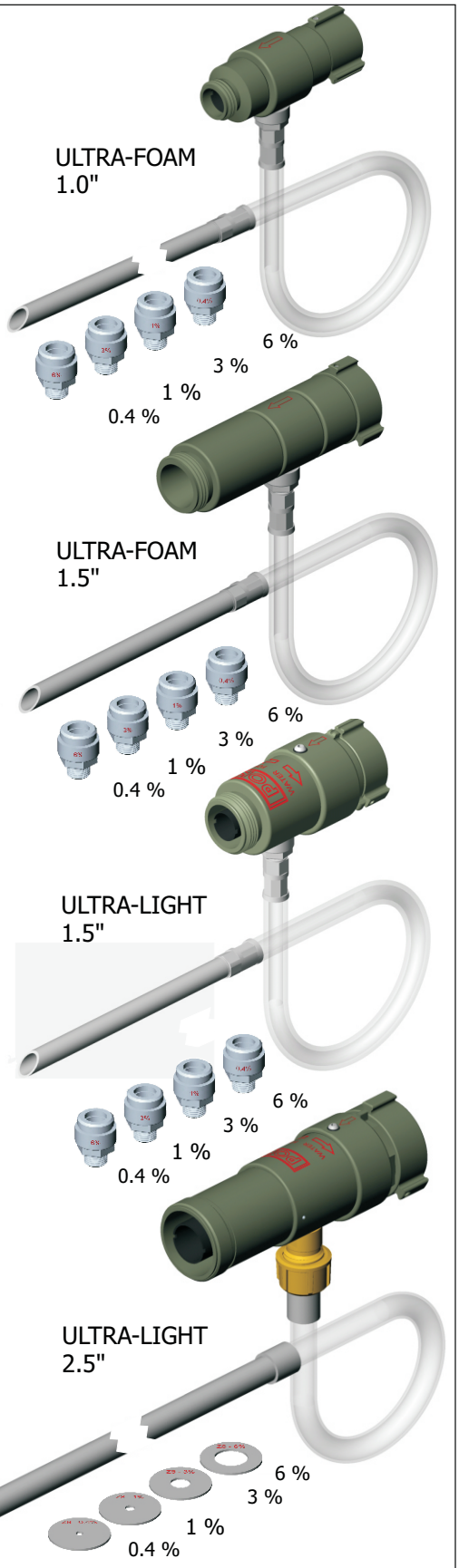

ZASYSACZ ULTRA-FOAM

Opis	Złącze wejściowe	Złącze wyjściowe	Kod
ULTRA-FOAM 10 GPM (35 l/min) 0.4%, 1%, 3%, 6% - 3.9 lb	1.0"	1.0"	**13117**
ULTRA-FOAM 20 GPM (75 l/min) 0.4%, 1%, 3%, 6% - 3.9 lb	1.0"	1.0"	**12096**
ULTRA-FOAM 40 GPM (150 l/min) 0.4%, 1%, 3%, 6% - 3.9 lb	1.0"	1.0"	**13118**
ULTRA-FOAM 60 GPM (200 l/min) 0.4%, 1%, 3%, 6% - 4.9 lb	1.5"	1.5"	**12094**
ULTRA-FOAM 95 GPM (300 l/min) 0.4%, 1%, 3% - 4.9 lb	1.5"	1.5"	**13119**
ULTRA-FOAM 125 GPM (400 l/min) 0.4%, 1%, 3% - 4.9 lb	1.5"	1.5"	**13120**
ULTRA-FOAM 200 GPM (750 l/min) 0.4%, 1%, 3%, 6% - 5.5 lb	2.5"	2.5"	**12528**

Kompaktowa konstrukcja 6,25” x 3,0”
Przewód zasysający ze stali nierdzewnej
Zasysacz ULTRA-LIGHT z zaworem obejściowym, umożliwiający przełączenie ze strumienia pianowego na strumień wodny bez zamykania zaworu

ZASYSACZ ULTRA- LIGHT

Opis	Złącze wejściowe	Złącze wyjściowe	Kod
ULTRA-LIGHT 60 GPM (200 l/min) 0.4%, 1%, 3%, 6% - 4.5 lb	1.5"	1.5"	**13124**
ULTRA-LIGHT 95 GPM (300 l/min) 0.4%, 1%, 3% - 4.9 lb	1.5"	1.5"	**9950**
ULTRA-LIGHT 125 GPM (400 l/min) 0.4%, 1%, 3% - 4.9 lb	1.5"	1.5"	**13125**
ULTRA-LIGHT 200 GPM (750 l/min) 0.4%, 1%, 3%, 6% - 6.2 lb	2.5"	2.5"	**8918**
ULTRA-LIGHT 250 GPM (800 l/min) 0.4%, 1%, 3%, 6% - 6.2 lb	2.5"	2.5"	**12485**

UWAGA: Wszystkie modele zasysaczy ULTRA-LIGHT i ULTRA-FOAM w komplecie z kryzami pomiarowymi i przewodem zasysającym. 6% kryza pomiarowa dostępna przy przepływie 300 i 400 LPM tylko na zamówienie. Opcjonalne urządzenie dozujące dostępne w miejsce osobnych kryz pomiarowych, dodatkowe informacje na str. 86.

OPCJONALNE AKCESORIA DO ZASYSACZY ULTRA-LIGHT i ULTRA-FOAM

Opcjonalne kryzy pomiarowe

Opis	Kod
Kryza pomiarowa przy przepływie 10 GPM (35 l/min) 0.4%, 1%, 3%, 6%	**13121**
Kryza pomiarowa przy przepływie 20 GPM (75 l/min) 0.4%, 1%, 3%, 6%	**12639**
Kryza pomiarowa przy przepływie 40 GPM (150 l/min) 0.4%, 1%, 3%, 6%	**12640**
Kryza pomiarowa przy przepływie 60 GPM (200 l/min) 0.4%, 1%, 3%, 6%	**12641**
Kryza pomiarowa przy przepływie 95 GPM (300 l/min) 0.4%, 1%, 3%, 6%	**12642**
Kryza pomiarowa przy przepływie 125 GPM (400 l/min) 0.4%, 1%, 3%, 6%	**12643**
Kryza pomiarowa przy przepływie 200 GPM (750 l/min) 0.4%, 1%, 3%, 6%	**13122**
Kryza pomiarowa przy przepływie 250 GPM (900 l/min) 0.4%, 1%, 3%, 6%	**13123**

URZĄDZENIE DOZUJĄCE

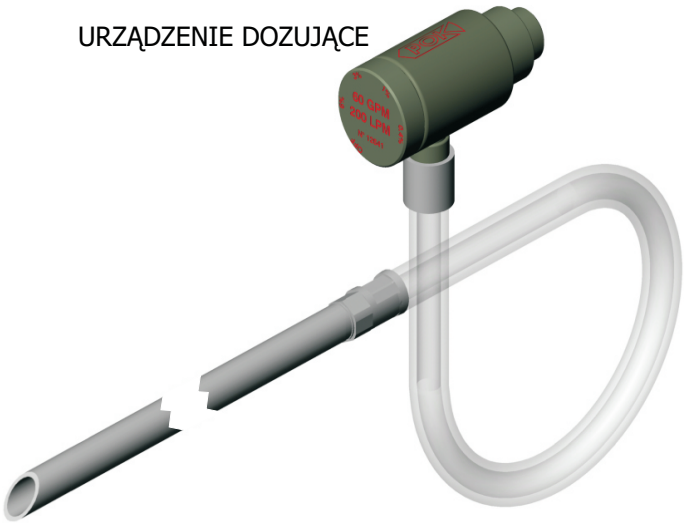

Polowy zestaw naprawczy lub modernizacyjny

Opis	Kod
10 GPM - 35 l/min	**13126**
20 GPM - 75 l/min	**13127**
40 GPM - 150 l/min	**13128**
60 GPM - 200 l/min	**13178**
95 GPM - 300 l/min	**13179**
125 GPM - 400 l/min	**13180**

KRYZY POMIAROWE
Standardowe złącze lub szybkozłącze

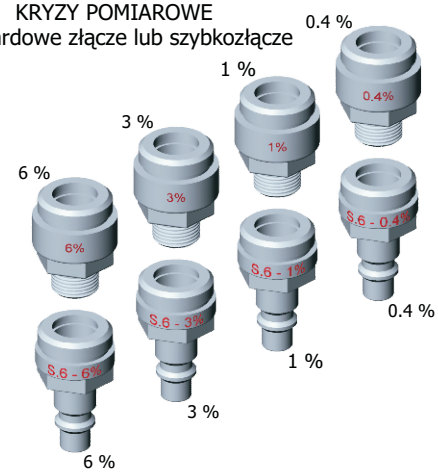

Wspornik

Opis	Kod
Stacjonarny wspornik pokryty farbą epoksydową w kolorze czerwonym do 12485	**7308**

Polowy zestaw naprawczy
Konwerter – zawór rozdzielczy
do zasysaczy ULTRA-LIGHT i ULTRA-FOAM



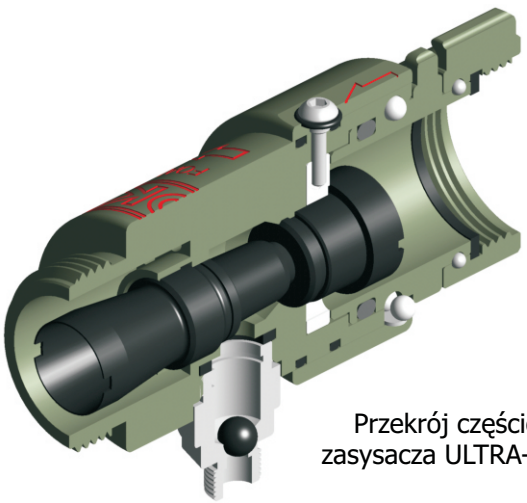

Przekrój częściowy
zasysacza ULTRA-LIGHT

WSPORNIK

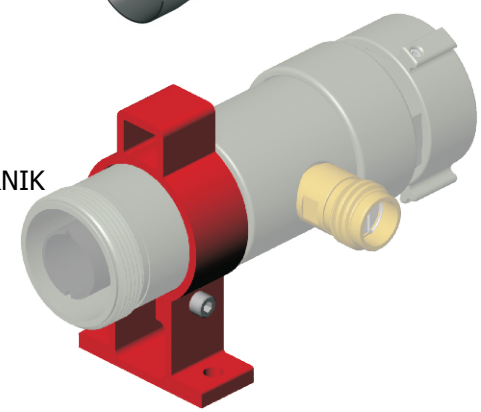

POK S.A. FRANCE - z.i. "Les Guignons" - 10400 Nogent-sur-Seine - Tél : +33 03 25 39 84 78 - Fax : +33 03 25 39 84 90 - E-mail : pokfr@wanadoo.fr - Internet : www.pok.fr
Dystrybucja w Polsce: HORPOL S.A. - ul. Nowa 23, Stara Iwiczna, 05-500 Piaseczno - Tel : +48 22 750 62 49 - Fax : +48 22 750 62 50 - E-mail : horpol@horpol.com - Internet : www.horpol.com

Zasysacze wykonane głównie ze stopu aluminium w obróbce cieplnej, z trwale anodyzowaną powłoką o grubości 50 mikronów, pokryte farbą epoksydową w kolorze czerwieni strażackiej, lub wykonane z brązu. Pozostałe komponenty wykonane ze stopu aluminium, pokrytego w procesie NITUFF™ impregnowanym i anodyzowanym PTFE na głębokość 50 mikronów.

Zasysacze pracują zgodnie z zasadą Venturiego pod ciśnieniem 14 bar. W momencie, gdy strumień wody pod ciśnieniem przechodzi przez końcówkę koncentrycznego przewodu rurowego, zasysany jest płynny koncentrat pianowy. Zasysacz jest wyposażony w zawór zwrotny z zaworem kulowym z tworzywa polietylenowego, uniemożliwiający wpłynięcie wody do koncentratu pianowego. Kryza pomiarowa z zaczepami umożliwia regulację natężenia przepływu, a tym samym reguluje ilość wprowadzanego koncentratu. Zawór regulujący ciśnienie zapewnia niezmienne stężenie koncentratu pianowego, nawet przy niskim ciśnieniu.

Kryza pomiarowa z regulacją ciągłą: 0 – 6%
Straty wskutek tarcia: ± 35% (P3 – 35% = P2)

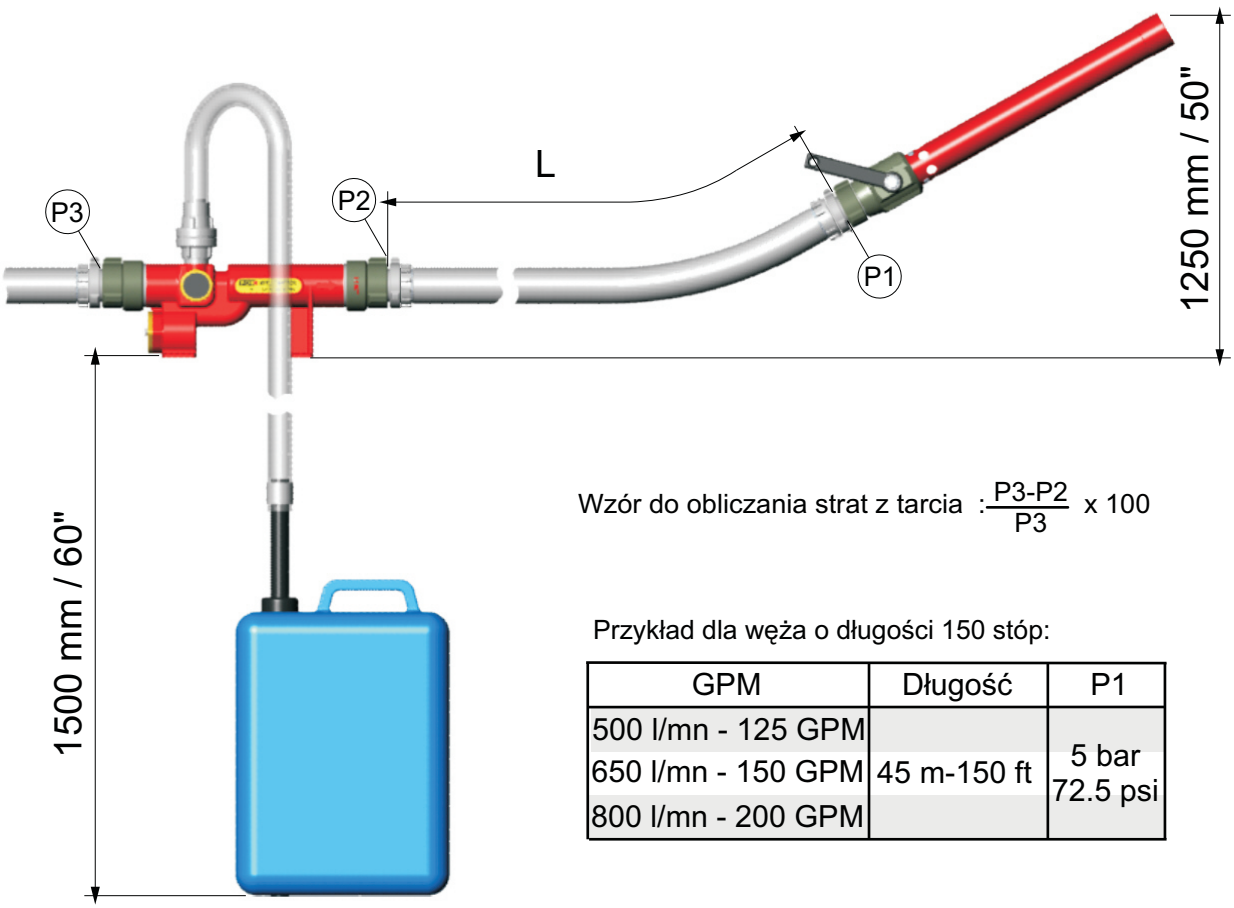

Wzór do obliczania strat z tarcia : $\frac{P3-P2}{P3}$ x 100

Przykład dla węża o długości 150 stóp:

GPM	Długość	P1
500 l/mn - 125 GPM	45 m-150 ft	5 bar 72.5 psi
650 l/mn - 150 GPM		
800 l/mn - 200 GPM		

MIXY 1,5" i 2,5"
z zaworem obejściowym i dozującym
w zakresie od 0 do 6%
W komplecie z wężykiem zasysającym

Przepływ	Złącze wejściowe	Złącze wyjściowe	Kod
150 l/min*	Żeńskie 1.5"	Męskie 1.5"	**18746**
200 l/min*	Storz 52	Storz 52	**16272**
400 l/min*	Storz 52	Storz 52	**16172**
800 l/min*	Żeńskie 1.5"	Męskie 1.5"	**18748**
60 GPM**	Żeńskie 1.5"	Męskie 1.5"	**18749**
95 GPM**	Żeńskie **1.5"**	Męskie 1.5"	**18750**
125 GPM**	Żeńskie **1.5"**	Męskie 1.5"	**18751**
150 GPM**	**Żeńskie 2.5"**	Męskie 2.5"	**18752**
200 GPM**	Żeńskie **2.5"**	Męskie 2.5"	**18753**
250 GPM**	**Żeńskie 2.5"**	Męskie 2.5"	**18754**

*Nastawy urządzenia dozującego: wył., 1%, 2%, 3%, 5% i 6%
**Nastawy urządzenia dozującego: wył., 0,4%, 1%, 3%, i 6%



400 l/min, kod 16172

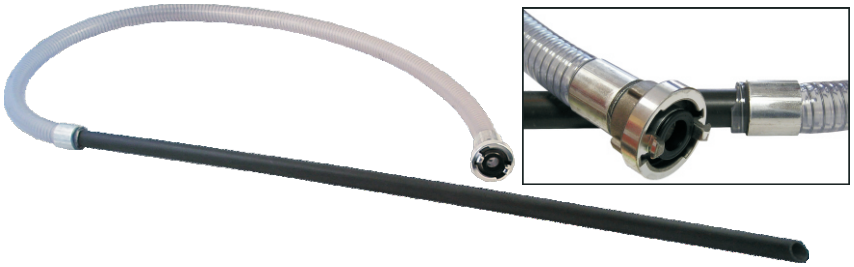

Do każdego zasysacza dołączony jest profosjonalny wężyk z obrotowym łącznikiem i zbrojonym przewodem

ZASYSACZ z brązu, zgodny z normą DIN 14 384

Korpus wykonany z brązu z filtrem na wejściu.
Zawór dozujący w zakresie od 0 do 6% z zaworem obejściowym.
W komplecie z wężykiem zasysającym.

Typ	Przepływ lpm or GPM	Złącze wejściowe i wyjściowe	Kod
Z 2 R*	200 lpm	Storz 52	**18756**
Z 2 R**	60 gpm	1.5" Żeńskie - Męskie	**18764**
Z 2 R*	200 lpm	BS 336	**16083**
Z 4 R*	400 lpm	Storz 52	**18759**
Z 4 R**	95 gpm	1.5" Żeńskie - Męskie	**18765**
Z 4 R*	400 lpm	BS 336	**16084**
Z 8 R*	800 lpm	Storz 75	**18762**
Z 8 R**	200 gpm	2.5" Żeńskie - Męskie	**18766**
Z 8 R*	800 lpm	BS 336	**18763**

*Nastawy urządzenia dozującego: wył., 1%, 2%, 3%, 5% i 6%
**Nastawy urządzenia dozującego: wył., 0,4%, 1%, 3%, i 6%

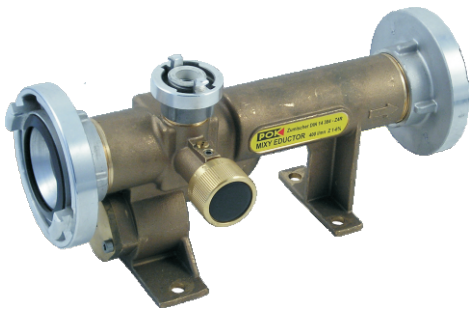

Zasysacz MIXY z brązu

Zasysacz/mieszacz

Z zaworem obejściowym i dozującym
w zakresie od 0 do 6%
w komplecie z wężykiem zasysającym

Przepływ lpm / GPM	Złącze wejściowe i wyjściowe	Kod
1500 / 400	*Złącze gwintowane lub Storz 4, 5 lub 6"	**7255**
2000 / 530	*Złącze gwintowane lub Storz 4, 5 lub 6"	**7256**



ZASYSACZ/MIESZACZ

POK S.A. FRANCE - z.i. "Les Guignons" - 10400 Nogent-sur-Seine - Tél : +33 03 25 39 84 78 - Fax : +33 03 25 39 84 90 - E-mail : pokfr@wanadoo.fr - Internet : www.pok.fr
Dystrybucja w Polsce: HORPOL S.A. - ul. Nowa 23, Stara Iwiczna, 05-500 Piaseczno - Tel : +48 22 750 62 49 - Fax : +48 22 750 62 50 - E-mail : horpol@horpol.com - Internet : www.horpol.com



Opcjonalne urządzenie dozujące do zasysacza MIXY

Wykonany głównie z anodyzowanego aluminium w celu zapewnienia maksymalnej precyzji i dokładności podczas zasysania przy 0,1; 0,5 i 1,0%. Dostępny z łącznikami Storz lub GFR.

Opis	Kod
Urządzenie dozujące z łącznikiem Storz	**25274**
Urządzenie dozujące z łącznikiem GFR	**25272**

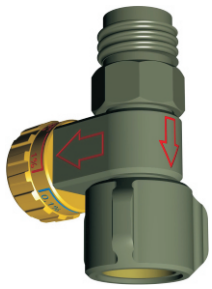

Zasysacz wysokociśnieniowy

Wykonany głównie z anodyzowanego aluminium
Złącza wejściowe i wyjściowe 1,0".
Ciśnienie na wejściu 580 psi / 40 barów,
na wyjściu 377 psi / 26 barów.
Zawór dozujący w zakresie od 0 do 6%.
Wydajność 75 lub 150 l/min lub inna na życzenie.

Opis	Kod
Zasysacz wysokociśnieniowy 20 GPM / 75 l/min	**7248**
Zasysacz wysokociśnieniowy 40 GPM / 150 l/min	**7249**





Zestaw montażowy do wężyka zasysającego

Opis	Długość	Kod
Złącze żeńskie BSP 3/8", przewód DN 19 do serii Ultra-Light i Ultra-Foam	1,0 m	**12960**
Złącze żeńskie BSP 3/8", przewód DN 20 do Ultra-Light i Ultra-Foam z przepływem 95 i 125 GPM i kryzą dozującą 6%	1,5 m	**12960-2**
Łącznik Storz DN 25 – 1,0", przewód DN 25 do serii MIXY, strona 88	3,0 m	**9329**
Złącze męskie BSP 3/8", przewód DN 20 do kryz dozujących	1,5 m	**12960-1**
Łącznik Storz DN 52 – 2,0", przewód DN 38 do rur pianowych i kodów 7255, 7256	3,0 m	**9330**
Szybkozłącze, przewód 19 do dyszy automatycznych z przepływem 20 i 60 GPM	1,5 m	**9327H**
Złącze żeńskie GFR 1,0", przewód DN 25 do serii MIXY	3,0 m	**9327**

WĘŻYK ZASYSAJĄCY

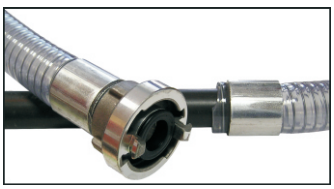

ZASYSACZE „ULTRA-LIGHT” i „ULTRA-FOAM”

z brązu

Niewielkie wymiary 6,25” x 3,0”
Wężyk zasysający ze stali nierdzewnej
Zasysacz ULTRA-LIGHT z zaworem obejściowym
Możliwość przezbrojenia z prądownicy pianowej do prądownicy wodnej bez zamykania zaworu.

Zasysacz ULTRA-LIGHT z BRĄZU

Opis	Złącze wejściowe	Złącze wyjściowe	Kod
Zasysacz ULTRA-LIGHT 60 GPM (200 l/min) 0.4%, 1%, 3%, 6% - 6.4 lb	1.5"	1.5"	**23091**
Zasysacz ULTRA-LIGHT 95 GPM (300 l/min) 0.4%, 1%, 3% - 6.4 lb	1.5"	1.5"	**23092**
Zasysacz ULTRA-LIGHT 125 GPM (400 l/min) 0.4%, 1%, 3% - 6.4 lb	1.5"	1.5"	**23093**

UWAGA: Wszystkie modele zasysacza ULTRA-LIGHT dostarczane w komplecie z kryzami pomiarowymi i wężykiem zaysającym. 6% kryza dozująca dostępna w przypadku wydajności 300 i 400 LPM na życzenie. Prosimy zaznaczyć odpowiednio w zamówieniu. Możliwość zastosowania urządzenia dozującego zamiast osobnych kryz pomiarowych, dodatkowe informacje na str. 92.

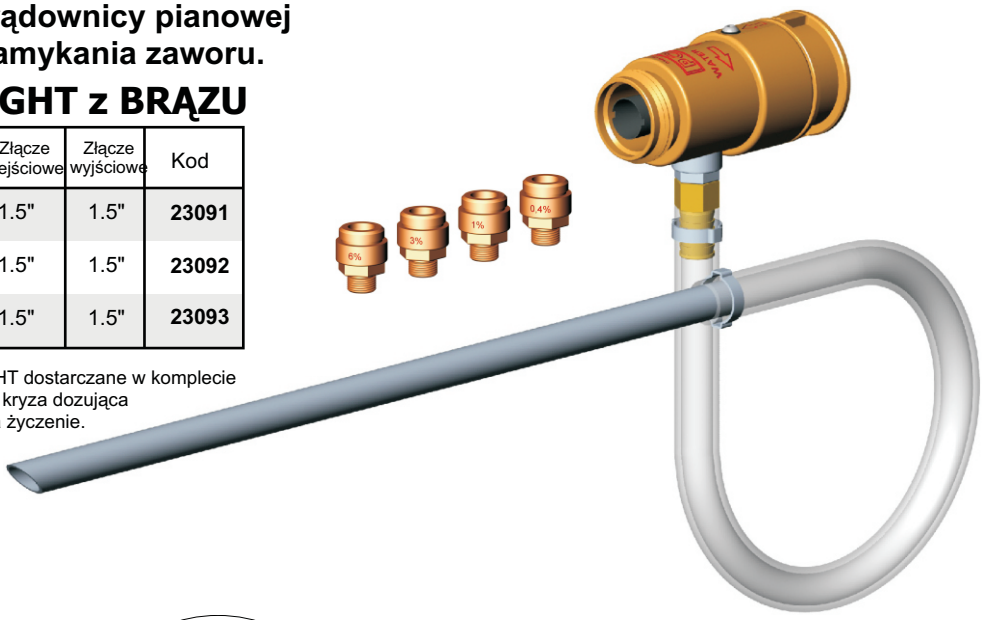

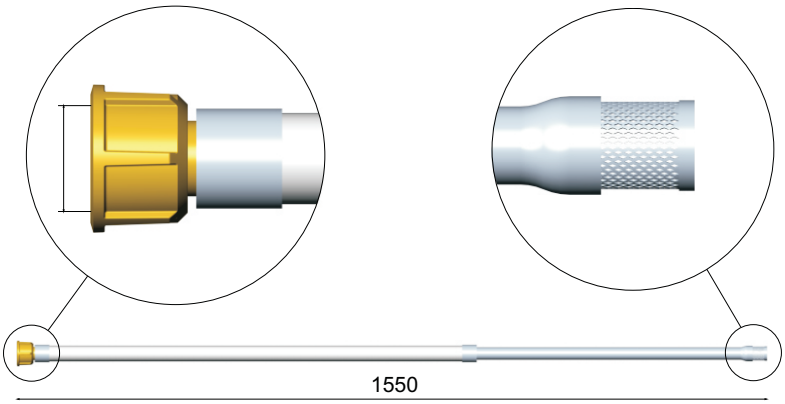

Specjalny wężyk zasysajacy wykonany ze stali nierdzewnej i brązu, sito wejściowe oraz złącznik z gwintem grubozwojnym do przyłącza zasysającego do prądownicy spełniającej kryteria państwowe.



Zasysacz już w eksploatacji w jednostkach Amerykańskiej Straży Przybrzeżnej, Marynarki Wojennej USA, Kanady i Włoch.

Zasysacz ULTRA-FOAM z BRĄZU
Straż Przybrzeżna USA i NATO # 4210-21-891-1203

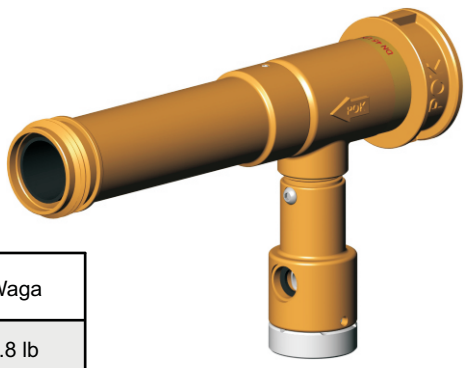

Wykonana z brązu, wyposażona w filtr na wyjściu wężyka zasysającego. Dozowanie w zakresie od 0,1% do 6%. Opcjonalnie zestaw do regulacji przepływu i wspornik. Dostępne warianty o innej wydajności.

Kod	Opis	GPM	Waga
21871	Zasysacz ULTRA-FOAM, atest Straży Przybrzeżnej USA, końcówki wejściowa i wyjściowa 1,5” NPSH	90	5.8 lb
21867	Zasysacz ULTRA-FOAM, atest NATO 4210-21-891-1203, końcówki wejściowa i wyjściowa 1,5” NPSH	60	5.7 lb
21875	Zasysacz ULTRA-FOAM atestowany przez Włoską Marynarkę Wojenną, końcówki wejściowa i wyjściowa M56-4	95	6.4 lb

POK S.A. FRANCE - z.i. "Les Guignons" - 10400 Nogent-sur-Seine - Tél : +33 03 25 39 84 78 - Fax : +33 03 25 39 84 90 - E-mail : pokfr@wanadoo.fr - Internet : www.pok.fr
Dystrybucja w Polsce: HORPOL S.A. - ul. Nowa 23, Stara Iwiczna, 05-500 Piaseczno - Tel : +48 22 750 62 49 - Fax : +48 22 750 62 50 - E-mail : horpol@horpol.com - Internet : www.horpol.com

ZASYSACZE Z KALIBROWANYM ZAWOREM PRZEPONOWYM

ze stali nierdzewnej

Kod	Przepływ	Kołnierze na wejściu/wyjściu	L	D	d	d1	Gwint dla śrub	n	Da
7078	200 l/min	DN 40 - PN 16	207	150	110	18	M16	4	FM 3/8" BSP
7235	200 l/min	DN 50 - PN 16	293	165	125	18	M16	4	FM 1" BSP
21716	400 l/min	DN 50 - PN 16	293	165	125	18	M16	4	FM 1" BSP
7079	400 l/min	DN 65 - PN 16	388	185	145	18	M16	4	FM 1" BSP
7238	500 l/min	DN 65 - PN 16	411	185	145	18	M16	4	FM 1" BSP
7239	600 l/min	DN 65 - PN 16	411	185	145	18	M16	4	FM 1" BSP
7240	800 l/min	DN 65 - PN 16	411	185	145	18	M16	4	FM 1" BSP
7241	1000 l/min	DN 80 - PN 16	487	200	160	18	M16	8	FM 1" BSP
21948	1000 l/min	DN 80 - PN 20	487	190,5	152,4	19	M16	4	FM 1" BSP
7242	1200 l/min	DN 100 - PN 16	807	220	180	18	M16	8	FM 1,5" BSP
21998	1200 l/min	DN 100 - PN 20	807	228,6	190,5	19	M16	8	FM 1,5" BSP
7243	1500 l/min	DN 100 - PN 16	807	220	180	18	M16	8	FM 1,5" BSP
21999	1500 l/min	DN 100 - PN 20	807	228,6	190,5	19	M16	8	FM 1,5" BSP
7244	2000 l/min	DN 100 - PN 16	807	220	180	18	M16	8	FM 1,5" BSP
22000	2000 l/min	DN 100 - PN 20	807	228,6	190,5	19	M16	8	FM 1,5" BSP
14782	3000 l/min	DN 100 - PN 16	807	220	180	18	M16	8	FM 1,5" BSP
22004	3000 l/min	DN 100 - PN 20	807	228,6	190,5	19	M16	8	FM 1,5" BSP
22166	4000 l/min	DN 150 - PN 16	1784	285	240	22	M20	8	Storz B75
22005	5000 l/min	DN 150 - PN 16	1784	285	240	22	M20	8	Storz B75

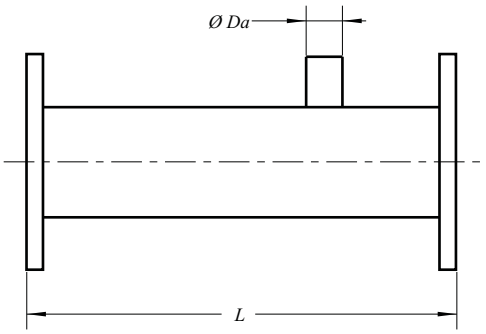

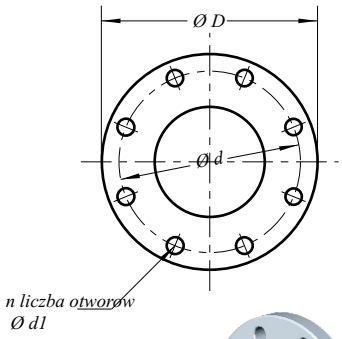

DN : średnica nominalna
D : średnica zewnętrzna
L : długość (mm)
d : odcinek łączący środki naprzeciwległych otworów
d1 : średnica otworu na śrubę
Fil. : gwint dla śrub
n : liczba śrub
e : grubość kołnierza
PN : ciśnienie nominalne
Więcej na ten temat na stronie 156

7078

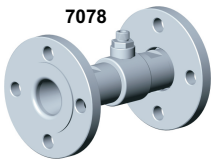

21716



21948

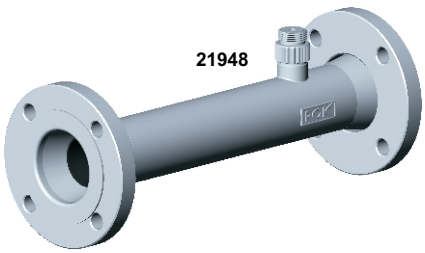

7243

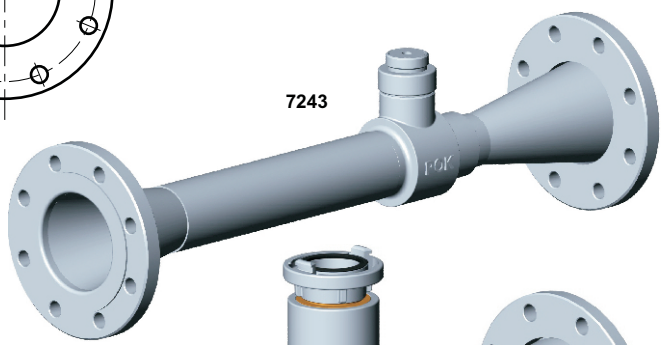

22166



Zasysacze kalibrowane pod kątem natężenia przepływu z tolerancją -10% przy 40% stratach wskutek tarcia.
Zmiana wielkości strat wynikających z tarcia ma bezpośredni wpływ na procentową wydajność zasysacza.

ZASYSACZE Z KALIBROWANYM ZAWOREM PRZEPONOWYM oraz KRYZĄ POMIAROWĄ

Kod	Przepływ	Kołnierze na wejściu/ wyjściu	L	D	d	d1	Gwint dla śrub	n	Da
22187	200 l/min	DN 50 - PN 16	293	165	125	18	M16	4	FF 1/2" BSP
21995	400 l/min	DN 50 - PN 16	293	165	125	18	M16	4	FF 1/2" BSP
22180	400 l/min	DN 65 - PN 16	388	185	145	18	M16	4	FF 1/2" BSP
22228	800 l/min	DN 65 - PN 16	411	185	145	18	M16	4	FM 1" BSP
22006	1000 l/min	DN 80 - PN 16	487	200	160	18	M16	8	FM 1" BSP
22001	1000 l/min	DN 80 - PN 20	487	190,5	152,4	19	M16	4	FM 1" BSP
22007	1200 l/min	DN 100 - PN 16	807	220	180	18	M16	8	FF 1,5" NPT
22008	1200 l/min	DN 100 - PN 20	807	228,6	190,5	19	M16	8	FF 1,5" NPT
22169	1500 l/min	DN 100 - PN 16	807	220	180	18	M16	8	FF 1,5" NPT
22170	1500 l/min	DN 100 - PN 20	807	228,6	190,5	19	M16	8	FF 1,5" NPT
22183	2000 l/min	DN 100 - PN 16	807	220	180	18	M16	8	FF 1,5" NPT
22184	2000 l/min	DN 100 - PN 20	807	228,6	190,5	19	M16	8	FF 1,5" NPT
22185	3000 l/min	DN 100 - PN 16	807	220	180	18	M16	8	FF 1,5" NPT
22186	3000 l/min	DN 100 - PN 20	807	228,6	190,5	19	M16	8	FF 1,5" NPT
21558	4000 l/min	DN 150 - PN 16	1784	285	240	22	M20	8	Storz B75
22009	5000 l/min	DN 150 - PN 16	1784	285	240	22	M20	8	Storz B75

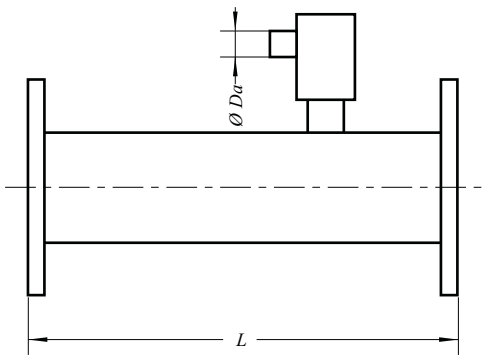

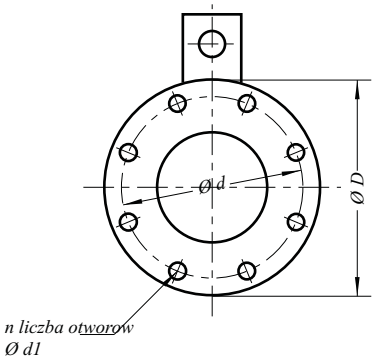

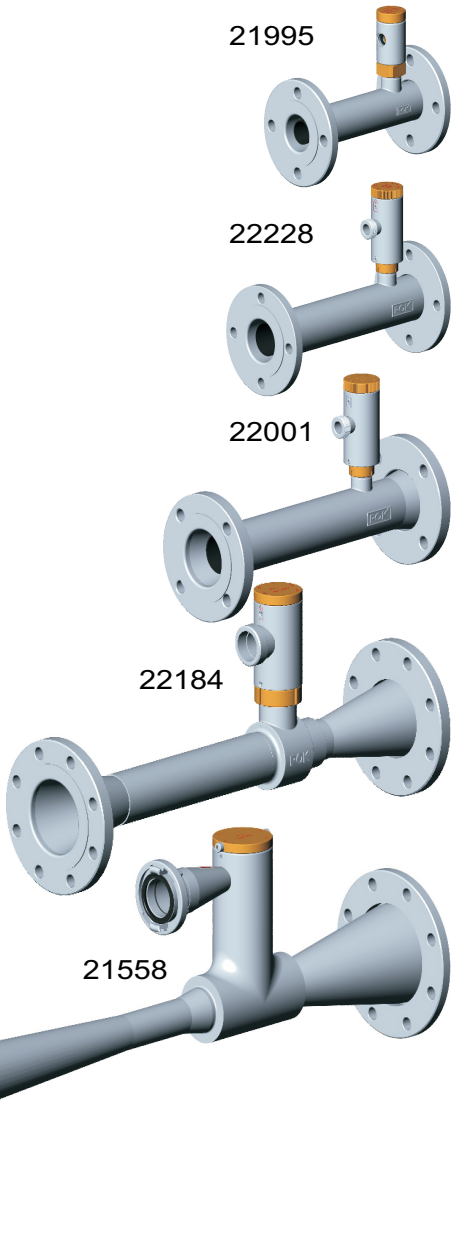

Zasysacze kalibrowane pod kątem natężenia przepływu z tolerancją - 10% przy 40% stratach wskutek tarcia. Zmiana wielkości strat wynikających z tarcia ma bezpośredni wpływ na procentową wydajność zasysacza.

Kryza pomiarowa ze stali nierdzewnej i brązu
Wył.- 0.4% - 1% - 3% - 6%

Opis	Kod
60 GPM - 200 l/mn	**15099**
95 GPM - 300 l/mn	**15309**
125 GPM - 400 l/mn	**15100**
250 GPM - 800 l/mn	**22231**
300 GPM -1000 l/mn	**19360**
600 GPM - 2000 l/mn	**14757**
800 GPM - 3000 l/mn	**14758**

DN : średnica nominalna
D : średnica zewnętrzna
L : długość (mm)
d : odcinek łączący środki naprzeciwległych otworów
d1 : średnica otworu na śrubę
Fil. : gwint dla śrub
n : liczba śrub
e : grubość kołnierza
PN : ciśnienie nominalne
Więcej na ten temat na stronie 156



POK S.A. FRANCE - z.i. "Les Guignons" - 10400 Nogent-sur-Seine - Tél : +33 03 25 39 84 78 - Fax : +33 03 25 39 84 90 - E-mail : pokfr@wanadoo.fr - Internet : www.pok.fr
Dystrybucja w Polsce: HORPOL S.A. - ul. Nowa 23, Stara Iwiczna, 05-500 Piaseczno - Tel : +48 22 750 62 49 - Fax : +48 22 750 62 50 - E-mail : horpol@horpol.com - Internet : www.horpol.com

OBEJŚCIE wokół zasysacza POMPOWEGO

z urządzeniem dozującym z regulacją ciągłą w zakresie od 0,2% do 1,0% i wężykiem
Wykonany z utwardzonego tworzywa termoplastycznego w kolorze żółtym odblaskowym
Większa wytrzymałość i odporność.
Dostępne inne konfiguracje złączy wejściowych i wyjściowych.

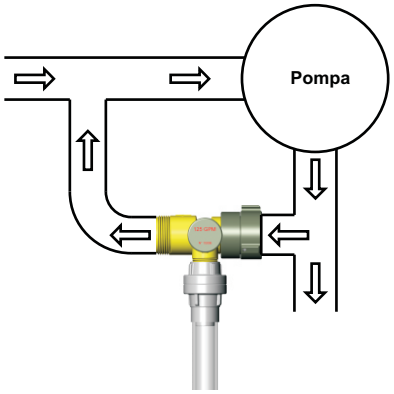

GPM / l/min	Złącze wejściowe	Złącze wyjściowe	Kod
75 l/min @ 10 bar - 20 GPM @ 200 PSI	Żeńskie 1.5" NST	Męskie 1.5" NST	**18826**
125 l/min @ 10 bar - 40 GPM @ 200 PSI	Żeńskie 1.5" NST	Męskie 1.5" NST	**18827**
200 l/min @ 10 bar - 60 GPM @ 200 PSI	Żeńskie 1.5" NST	Męskie 1.5" NST	**18828**
300 l/min @ 10 bar - 95 GPM @ 200 PSI	Żeńskie 1.5" NST	Męskie 1.5" NST	**18829**
400 l/min @ 10 bar - 125 GPM @ 200 PSI	Żeńskie 1.5" NST	Męskie 1.5" NST	**15006**



Prądownice automatyczne to stałoprzepływowe systemy o wytrzymałej i lekkiej konstrukcji, nie wymagające zasysacza. Proste w obsłudze, wydajne, umożliwiające błyskawiczną reakcję. Wykonane głównie z wysokiej jakości stopu aluminium, pokrytego w procesie NITUFF™ impregnowanym i anodyzowanym PTFE na głębokość 50 mikronów. Standardowy kulowy zawór zamykający, również utwardzany w procesie NITUFF, zapewnia wieloletni okres niezawodnego użytkowania przy minimalnym zużyciu.

Prądownice do piany ciężkiej

Automatyczne, zawór zamykający,
Kryzy pomiarowe: 0,4%, 1%, 3% i 6%
W komplecie z wężykiem zasysającym

Przepływ (l/min / GPM)	Złącze wejściowe	Kod
75 / 20	Żeńskie 1.0" or 1.5"	**13735**
200 / 60	Żeńskie 1.0" or 1.5"	**13736**



PRĄDOWNICE DO PIANY CIĘŻKIEJ
z wężykiem zasysającym

Prądownice do piany średniej

Automatyczne, zawór zamykający
Kryzy pomiarowe: 0,4%, 1%, 3% i 6%
W komplecie z wężykiem zasysającym

Przepływ (GPM)	Złącze wejściowe	Kod
20	Żeńskie 1.0" or 1.5"	**8998**
60	Żeńskie 1.0" or 1.5"	**13237**
125	Żeńskie 1.5"	**13238**
250	Żeńskie 2.5"	**13239**



PRĄDOWNICE DO PIANY ŚREDNIEJ
z wężykiem zasysającym

PRĄDOWNICE DO PIANY CIĘŻKIEJ

POK oferuje szeroki zakres niskoprężnych prądownic wodnych/pianowych z wytrzymałą i lekką rurą stałoprzepływową, o zasięgu rzutu do ponad 28 m, i stopniu rozprężenia (liczbie spienienia) 10. Wykonane z wysokiej jakości stopu aluminium, pokrytego w procesie NITUFF™ impregnowanym i anodyzowanym PTFE na głębokość 50 mikronów, z przewodem aluminium pokrytym farbą epoksydową w kolorze czerwonym. Doskonały dodatek do wszelkiego rodzaju węży, podnoszący wydajność i zasięg strumienia wodnego lub pianowego, niezbędnego przy pożarach o wysokim stopniu zagrożenia.



PRĄDOWNICA DO PIANY CIĘŻKIEJ
bez zaworu zamykającego



PRĄDOWNICA DO PIANY CIĘŻKIEJ
tylko z zaworem zamykającym

Charakterystyka przy 6 barach / 90 psi

Przepływ (l/min / GPM) Zasięg(m / ft)

225 / 60	18 / 60
400 / 95	22 / 72
800 / 200	28 / 92

Prądownice pianowe

do piany ciężkiej bez zaworu zamykającego

Przepływ (l/min/GPM)	Złącze wejściowe	Kod
225 / 60	Storz 1.5"	**9043**
400 / 95	Storz 1.5"	**9045**
400 / 95	Storz 2.5"	**9046**
800 / 200	Storz 2.5"	**9048**
225 / 60	Żeńskie 1.5"	**9042**
400 / 95	Męskie 1.5"	**9044**
800 / 200	Żeńskie 2.5"	**9047**
75 / 20	Żeńskie 1.0"	**12669**

Prądownice pianowe

do piany ciężkiej z zaworem zamykającym

Przepływ (l/min)	Złącze wejściowe	Kod
200	Storz 52, dźwignia gamma	**19511**
400	Storz 52, dźwignia gamma	**16067**
450	Żeńskie 1.5"	**23558**
800	Storz 75	**6816**
200	Storz 52 DIN 14366	**9050**
400	Storz 52 DIN 14366	**9052**
400	Storz 75 DIN 14366	**9053**
800	Storz 75 DIN 14366	**9055**
200	Męskie 2.5"	**9049**
400	Męskie 2.5"	**9051**
800	Męskie 2.5"	**9054**
75	Do szafek hydrantowych, żeńskie 1.5"	**9960**
225	Do szafek hydrantowych, żeńskie 1.5"	**9961**
360	Standard USA, żeńskie 1.5"	**9957**
475	Standard USA, żeńskie 1.5"	**9958**
750	Standard USA, żeńskie 2.5"	**2296**
950	Standard USA, żeńskie 2.5"	**9959**



PRĄDOWNICE DO PIANY CIĘŻKIEJ
z uchwytem pistoletowym
i zaworem zamykającym

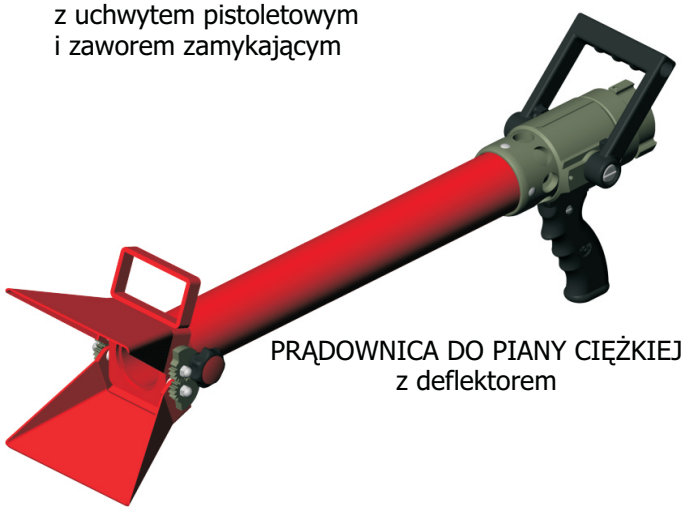

PRĄDOWNICA DO PIANY CIĘŻKIEJ
z deflektorem

POK S.A. FRANCE - z.i. "Les Guignons" - 10400 Nogent-sur-Seine - Tél : +33 03 25 39 84 78 - Fax : +33 03 25 39 84 90 - E-mail : pokfr@wanadoo.fr - Internet : www.pok.fr
Dystrybucja w Polsce: HORPOL S.A. - ul. Nowa 23, Stara Iwiczna, 05-500 Piaseczno - Tel : +48 22 750 62 49 - Fax : +48 22 750 62 50 - E-mail : horpol@horpol.com - Internet : www.horpol.com

WYTWORNICE PIANY ŚREDNIEJ

POK oferuje szeroki zakres średnioprężnych wytwornic pianowych z wytrzymałą i lekką dyszą stałoprzepływową i stopniu rozprężenia 70. Wykonany z wysokiej jakości stopu aluminium, pokrytego w procesie NITUFF™ impregnowanym i anodyzowanym PTFE na głębokość 50 mikronów, z przewodem aluminium pokrytym farbą epoksydową w kolorze czerwonym. Doskonały dodatek do wszelkiego rodzaju węży, podnoszący wydajność i zasięg strumienia wodnego lub pianowego, niezbędnego przy pożarach o wysokim stopniu zagrożenia.

WYTWORNICA PIANY ŚREDNIEJ
np.. do kotłowni
olejowych

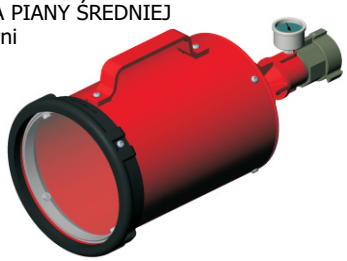

WYTWORNICA PIANY ŚREDNIEJ
z zaworem zamykającym



WYTWORNICA PIANY ŚREDNIEJ
z zaworem zamykającym
i opcjonalnym uchwytem pistoletowym



Wytwornice piany średniej
Bez zaworu zamykającego (do stałych instalacji)

Przepływ (l/min or GPM)	Złącze wejściowe	Kod
200 do 240 l/min	Żeńskie 1.5"	**1305**
400 do 475 l/min	Żeńskie 1.5"	**1307**
800 do 950 l/min *	Żeńskie 1.5"	**1309**
200 do 240 l/min	Storz 52	**9028**
400 do 475 l/min	Storz 52	**9030**
400 do 475 l/min	Storz 75	**9032**
800 do 950 l/min *	Storz 75	**9033**
15 do 20 GPM*	Żeńskie 1.0"	**13740**
50 do 60 GPM	Żeńskie 1.5"	**13737**
95 do 125 GPM	Żeńskie 1.5"	**13738**
200 do 250 GPM*	Żeńskie 2.5"	**13739**

(*) Bez manometru

WYTWORNICA PIANY ŚREDNIEJ 950 l/min

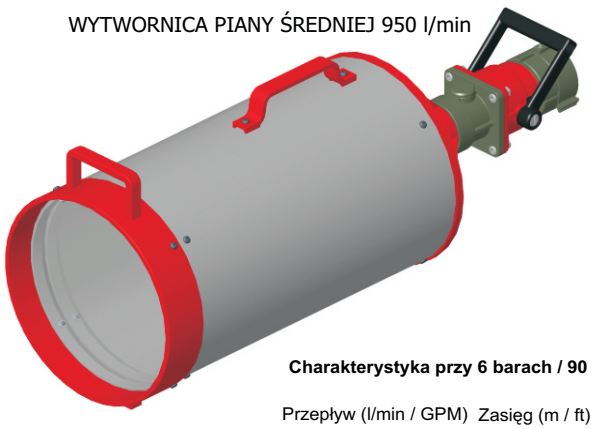

Wytwornice piany średniej
Z zaworem zamykającym

Przepływ (l/min or GPM)	Złącze wejściowe	Kod
200 to 240 l/min	Żeńskie 1.5"	**1306**
400 to 475 l/min	Żeńskie 1.5"	**1308**
800 to 950 l/min*	Żeńskie 1.5"	**1756**
200 to 240 l/min	Storz 52	**9036**
400 to 475 l/min	Storz 52	**9037**
400 to 475 l/min	Storz 75	**9039**
800 to 950 l/min*	Storz 75'	**9041**
200 to 240 l/min	Żeńskie 2.5"	**13741**
400 to 475 l/min	Żeńskie 2.5"	**13742**
800 to 950 l/min *	Męskie 2.5"	**13743**
15 to 20 GPM	Żeńskie 1.0"	**13744**
50 to 60 GPM	Żeńskie 1.5"	**13745**
95 to 125 GPM	Żeńskie 1.5"	**13746**
200 to 250 GPM *	Żeńskie 2.5"	**13747**

(*) Bez manometru

Charakterystyka przy 6 barach / 90 psi

Przepływ (l/min / GPM)	Zasięg (m / ft)
200 / 50	8 / 26
400 / 95	12 / 40
800 / 200	16 / 52

Wytwornice COMBI do piany średniej i ciężkiej
Z podwójnym zaworem zamykającym

Opis	Kod
Wytwornica COMBI 200, przepływ 60 GPM – 200 l/min, złącze Storz 52	**20351**
Wytwornica COMBI 400, przepływ 95 GPM – 400 l/min, złącze Storz 52	**19722**

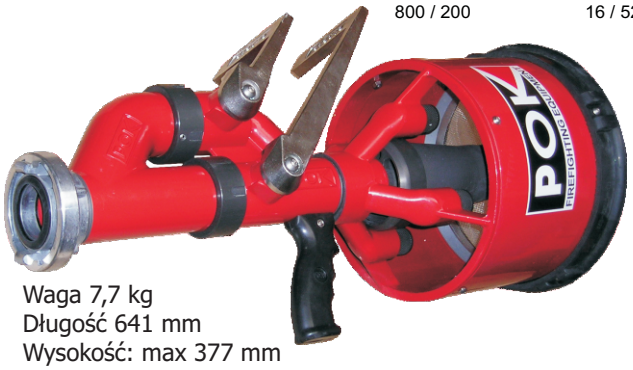

Waga 7,7 kg
Długość 641 mm
Wysokość: max 377 mm

WYTWORNICE DO PODWÓJNEJ PIANY ŚREDNIEJ GŁOWICE PIANOWE

Natężenie przepływu: 60 GPM przy 100 psi – 200 l/min przy 7 barach
Stopień rozprężenia ponad 150
Przepływ piany: 30 m^3 / min
Gumowy otok
Zasięg ponad 20 stóp / 6 m
Waga 15,4 lb / 7 kg
Uchwyt do transportu
Sito pianowe ze stali nierdzewnej
Wykonane głównie z aluminium, pokryte w procesie NITUFF i farbą epoksydową w kolorze czerwonym
Wzmocniona konstrukcja zabezpieczona przed korozją, działaniem wody morskiej i środków pianotwórczych
Złącze wejściowe 1,5" lub 2,5"

Duży uchwyt



Kod : 22612

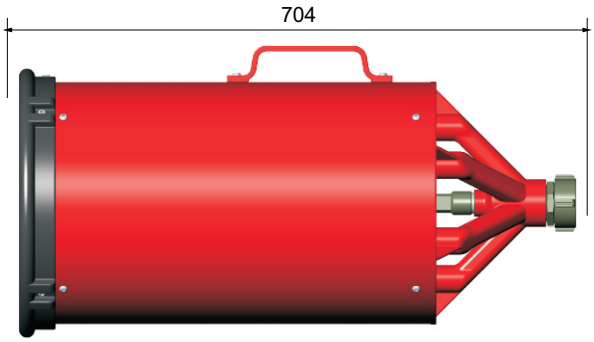

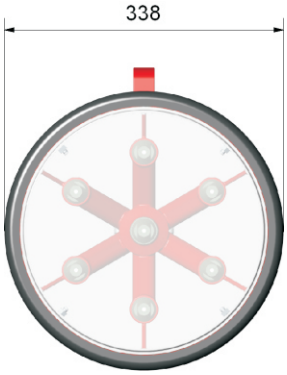

Otok głowicy

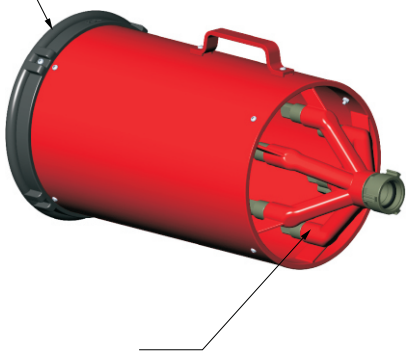

7-przewodowa dysza wtryskowa

OPCJONALNA GŁOWICA DO PIANY LEKKIEJ do większości wentylatorów nadmuchowych

Natężenie przepływu: 200 l/min przy 7 barach
W komplecie z zasysaczem i wężem zasysającym
Rozprężność pianowa (liczba spienienia) 350 do 500

Kod	Opis
25105	Do wentylatorów DN 400 – 10,0 kg
25025	Do wentylatorów DN 500 – 10,5 kg

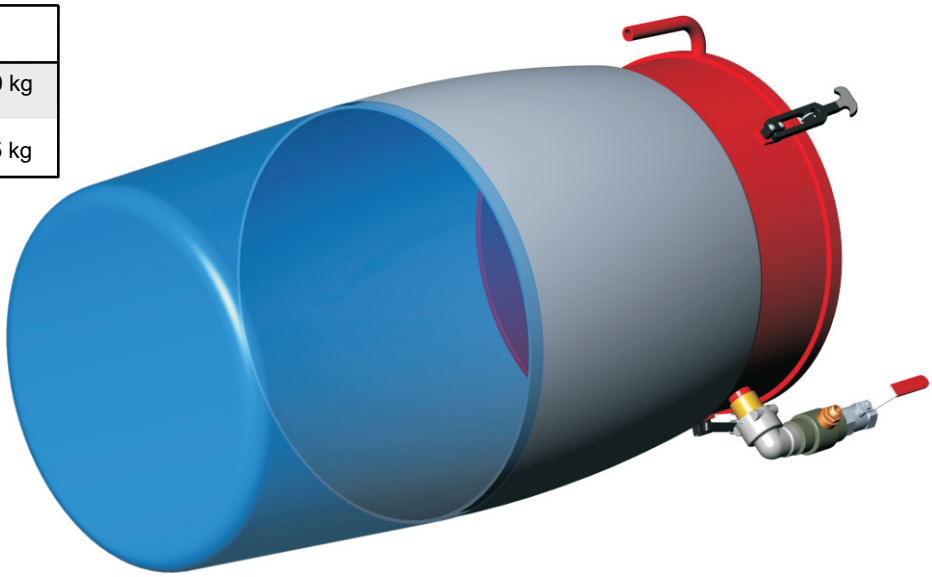

POK S.A. FRANCE - z.i. "Les Guignons" - 10400 Nogent-sur-Seine - Tél : +33 03 25 39 84 78 - Fax : +33 03 25 39 84 90 - E-mail : pokfr@wanadoo.fr - Internet : www.pok.fr
Dystrybucja w Polsce: HORPOL S.A. - ul. Nowa 23, Stara Iwiczna, 05-500 Piaseczno - Tel : +48 22 750 62 49 - Fax : +48 22 750 62 50 - E-mail : horpol@horpol.com - Internet : www.horpol.com

OPATENTOWANE (2010) KRÓTKIE PRĄDOWNICE DO PIANY CIĘŻKIEJ i RURY PIANOWE DO DZIAŁEK

POK oferuje NOWY szeroki asortyment niskoprężnych prądownic i rur wodno-pianowych z dyszami o wytrzymałej i lekkiej konstrukcji oraz zasięgu ponad 80 m i stopniu spienienia 10+. Wykonane z wysokiej jakości stopu aluminium, pokrytego w procesie NITUFF™ impregnowanym i anodyzowanym PTFE na głębokość 50 mikronów, z powłoką z farby epoksydowej w kolorze czerwonym. Doskonały dodatek do wszelkiego rodzaju węży, podnoszący wydajność i zasięg strumienia wodnego lub pianowego. System chroniony patentem.

Prądownice do piany ciężkiej

60 GPM / 200 l/min
Zasięg przy 5 bar: 23 m

95 GPM / 400 l/min
Zasięg przy 5 bar: 35 m



200 GPM / 800 l/min
Zasięg przy 5 bar: 40 m



Przepływ (l/min/GPM)	złącze wejściowe/ Waga	Kod
200 / 60	Storz 52 - 1.89 Kg	**23554**
200 / 60	1.5" Żeńskie - 1.85 Kg	**24117**
400 / 95	Storz 52 - 1.91 Kg	**23558**
400 / 95	1.5" Żeńskiet - 1.87 Kg	**24121**
800 / 200	Storz 75 - 2.94 Kg	**25048**
800 / 200	2.5" Żeńskie - 2.92 Kg	**24125**

Wydajność wyższa o 30%

Rury do piany ciężkiej do działek

400 GPM / 1500 l/min
Zasięg przy 7 bar: 45 m

500 GPM / 2000 l/min
Zasięg przy 7 bar: 60 m

1300 GPM / 5000 l/min
Zasięg przy 7 bar: 75 m

1600 GPM / 6000 l/min
Zasięg przy 7 bar: 85 m



Przepływ (l/min/GPM)	Złącze wejściowe/ Waga	Kod
800 / 200	G 1.5" inlet - 1.3 Kg	**24174**
1500 / 400	G 2.5" inlet - 3.0 Kg	**23989**
2000 / 500	G 2.5" inlet - 3.0 Kg	**24038**
3000 / 800	3.5" Żeńskie - 6.0 Kg	**24042**
4000 / 1050	3.5" Żeńskie - 6.0 Kg	**24046**
5000 / 1300	3.5" Żeńskie - 6.0 Kg	**24169**
6000 / 1600	3.5" Żeńskie - 10.3 Kg	**24079**

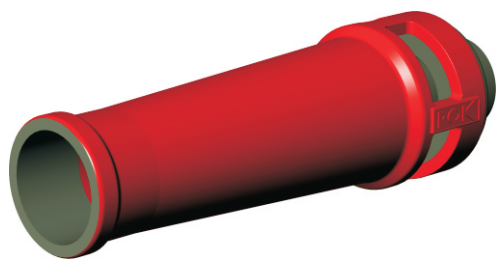

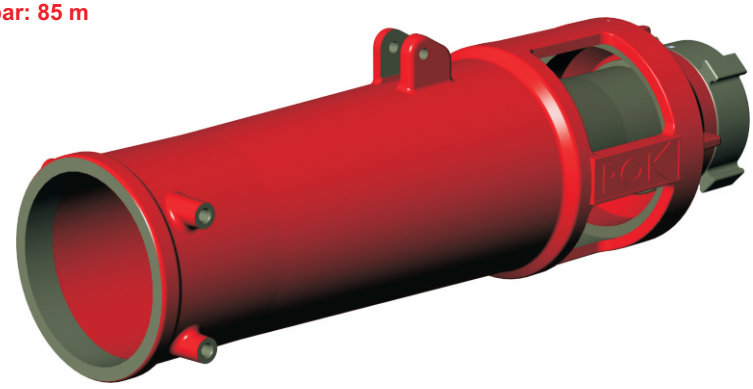

Prądownice ze specjalną blokadą strumienia zwartego, strumienia rozproszonego i pozycji płukania..

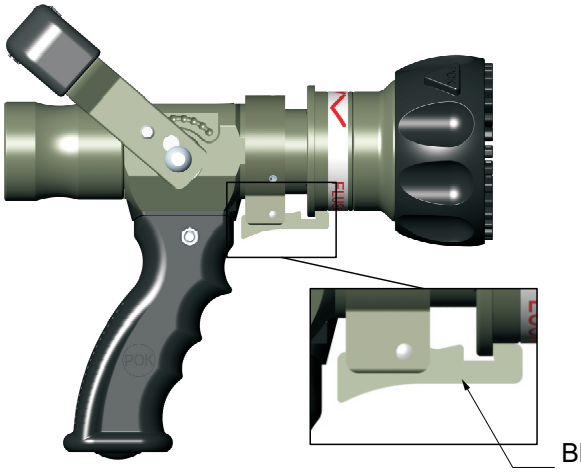

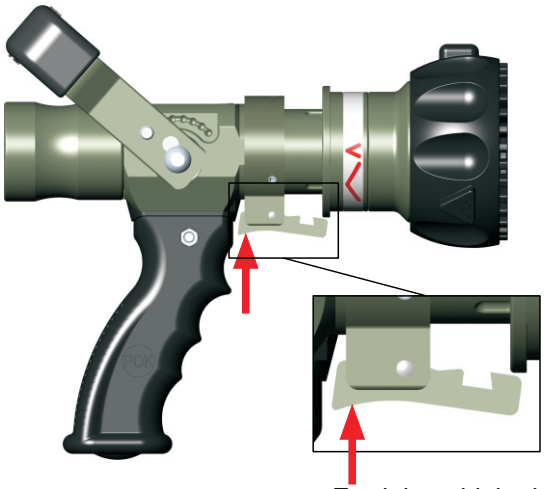

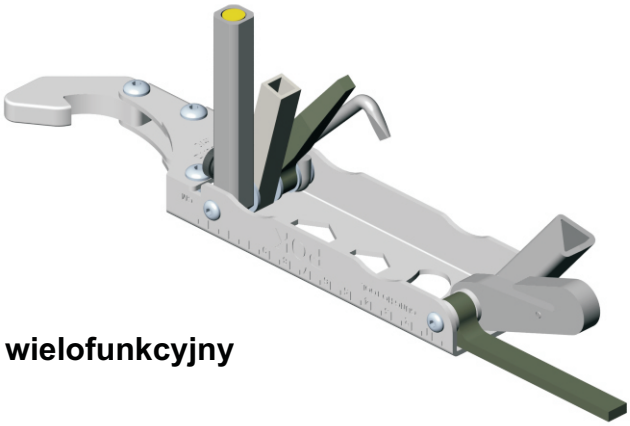

Klucz wielofunkcyjny

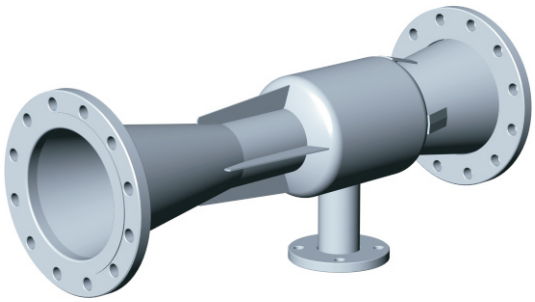

Wysokoobjętościowy zasysacz



Panel do przechowywania głowic Wildland lub Turf

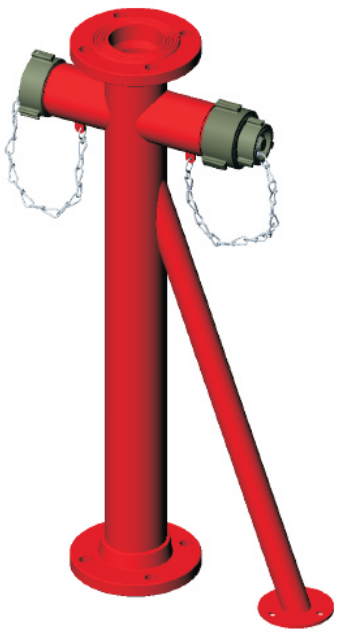

Stojak okrętowy do działka

POK S.A. FRANCE - z.i. "Les Guignons" - 10400 Nogent-sur-Seine - Tél : +33 03 25 39 84 78 - Fax : +33 03 25 39 84 90 - E-mail : pokfr@wanadoo.fr - Internet : www.pok.fr
Dystrybucja w Polsce: HORPOL S.A. - ul. Nowa 23, Stara Iwiczna, 05-500 Piaseczno - Tel : +48 22 750 62 49 - Fax : +48 22 750 62 50 - E-mail : horpol@horpol.com - Internet : www.horpol.com

PRZENOŚNY ZBIORNIK PIANOWY MOBILE FOAM

Przenośny zbiornik pianowy MOBILE FOAM o pojemności 26 galonów / 100 l lub 40 galonów / 150 l o nowej konstrukcji i dużej wytrzymałości, automatyczny, wykonany z tworzywa polietylenowego w kolorze żółtym, z mocniejszą ramą pokrytą farbą epoksydową w kolorze czerwonym, ogumionymi kołami, zasysaczem piany z zaworem dozującym o regulacji ciągłej w zakresie od 0 do 6%, przezroczystym wzmocnionym wężykiem z PCV, gumowym wężem o długości 15 m, prądownicą do piany ciężkiej o nowej konstrukcji lub wytwornicą piany średniej. Posiada wszystkie właściwości poszukiwane przez użytkowników. Wykonany z wysokiej jakości stopu aluminium, pokrytego w procesie NITUFF™ impregnowanym i anodyzowanym PTFE na głębokość 50 mikronów. Standardowy kulowy zawór odcinający, również utwardzany w procesie NITUFF, zapewnia wieloletni okres niezawodnego użytkowania przy minimalnym zużyciu.



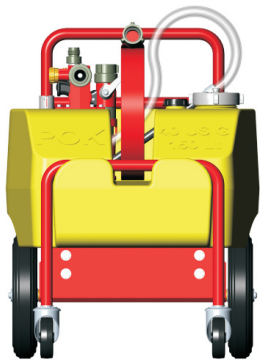

23.5" / 26.0"
26 gal / 40 gal



Zbiornik o pojemności 40 galonów / 150 l
z prądownicą do piany ciężkiej



42.0" / 42.0"
26 gal / 40 gal

30.5" / 32"
26 gal / 40 gal



Przenośny zbiornik pianowy o poj. 100 l / 26 gal – 129 lb

Przenośny zbiornik pianowy o poj. 150 l / 40 gal – 135 lb

Opis	Kod
Przenośny zbiornik pianowy o pojemności 100 l / 26 gal z prądownicą do piany ciężkiej o przepływie 200 l/min	**7949**
Przenośny zbiornik pianowy o pojemności 100 l / 26 gal z wytwornicą do piany średniej o przepływie 200 l/min	**7950**
Przenośny zbiornik pianowy o pojemności 150 l / 40 gal z prądownicą do piany ciężkiej o przepływie 200 l/min	**7951**
Przenośny zbiornik pianowy o pojemności 150 l / 40 gal z wytwornicą do piany średniej o przepływie 200 l/min	**7952**

Dostępne prądownice o przepływie 400 l/min za dodatkową opłatą.

POK S.A. FRANCE - z.i. "Les Guignons" - 10400 Nogent-sur-Seine - Tél : +33 03 25 39 84 78 - Fax : +33 03 25 39 84 90 - E-mail : pokfr@wanadoo.fr - Internet : www.pok.fr
Dystrybucja w Polsce: HORPOL S.A. - ul. Nowa 23, Stara Iwiczna, 05-500 Piaseczno - Tel : +48 22 750 62 49 - Fax : +48 22 750 62 50 - E-mail : horpol@horpol.com - Internet : www.horpol.com

PRĄDOWNICE RAMBOJET z SYSTEMEM „QUICK STIK”

Powłoka z aluminium anodyzowanego trwale i PTFE

DOZOWNIK 52





DOZOWNIK 25 MINI



PRĄDOWNICA 52 typ 1
4 pozycje zaworu:
1) MAX
2) 2/3
3) 1/3
4) STOP

DOZOWNIK 52 CLEAR

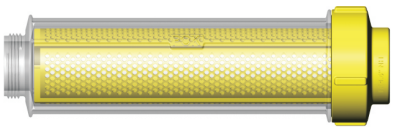

DOZOWNIK 25 MINI CLEAR

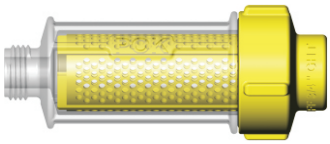

Dozowniki clear i mini clear stosuje się w celach edukacyjnych i pokazowych



PRĄDOWNICA 52 typ 2



PRĄDOWNICA 25 MINI
typ 4, kod 18673



PRĄDOWNICA 25 TYP 5
TM150 PN40



PRĄDOWNICA 25 TYP 5
TK150 PN40 MANUAL

Kod	Opis	Wys.	Szer.	Dł.	Waga
18806	Dozownik 25 MINI, końcówki wejściowa i wyjściowa 3/4”		2.2"	5.5"	0.66 lb
22252	Dozownik 25 MINI j.w; z systemem „Clear See Thru”		2.2"	5.5"	0.66 lb
18801	Dozownik 52, wejście żeńskie 1,5” x wyjście męskie 1,0”		3.5"	14.5"	2.54 lb
18803	Dozownik 52, wejście żeńskie 1,5” x wyjście męskie 1,5”		3.5"	14.5"	2.62 lb
22267	Dozownik 52 j.w; z systemem „Clear See Thru”		3.5"	14.5"	2.62 lb
13615	Prądownica typ 1, wejście Storz 52	12.2"	3.5"	34.5"	9.58 lb
13677	Prądownica typ 2, wejście Storz 52				
18673	Prądownica MINI typ 4, wejście 1,0” lub Storz 25	9.5"	4.0"	13.0"	3.3 lb
19603	Prądownica typ 5 TM150, wejście 1,0”				
19606	Prądownica typ 5 TK150 Manual, wejście 1,0”				

2004
FireTech Reno
PRODUCT OF THE YEAR
AWARD
Presented to
POK
SELECTED BY THE NEVADA FIREFIGHTERS ASSOCIATION

POK FOAM WITH QUICK STIK TECHNOLOGY

POK S.A. FRANCE - z.i. "Les Guignons" - 10400 Nogent-sur-Seine - Tél : +33 03 25 39 84 78 - Fax : +33 03 25 39 84 90 - E-mail : pokfr@wanadoo.fr - Internet : www.pok.fr
Dystrybucja w Polsce: HORPOL S.A. - ul. Nowa 23, Stara Iwiczna, 05-500 Piaseczno - Tel : +48 22 750 62 49 - Fax : +48 22 750 62 50 - E-mail : horpol@horpol.com - Internet : www.horpol.com

PRĄDOWNICE RAMBOJET z SYSTEMEM „QUICK STIK”

Powłoka z aluminium anodyzowanego trwale i PTFE

Prądownica z SYSTEMEM QUICK STIK posiada kompaktowy, prosty w obsłudze wkład zwilżający. Prądownica nie wymaga stosowania zasysaczy lub zbiorników pianowych. Po włożeniu do mieszalnika, wkład zwilżający zostaje rozpuszczony. Szeroki zakres wartości ciśnienia już od 2 bar. Wykonana z wysokiej jakości stopu aluminium z zewnętrzną powłoką marki NITUFF™ o grubości 50 mikronów z teflonu, zaimpregnowaną i anodyzowaną, w przeciwieństwie do standardowej anodyzowanej powłoki o grubości 20 mikronów. Prosta obsługa i nieskomplikowane szkolenie. Możliwość przystosowania do indywidualnych wymagań za pomocą dozowników w różnych rozmiarach: 3/4”; 1,0” i 1,5”. Możliwość montażu dozowników również bezpośrednio do pompy lub pomiędzy wężami.

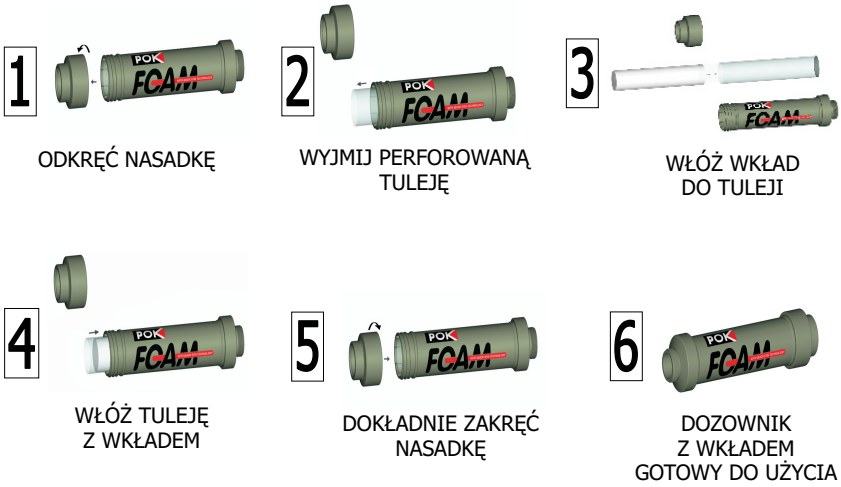



POK FOAM WITH QUICK STIK TECHNOLOGY

Oregon Fire Chiefs' Association

Selected as New Product of
The Year during the 2005 OFCA

PRZENOŚNE CENTRUM PIANOWE HANDY FOAM

Opis	Kod
Centrum pianowe HANDY FOAM o pojemności 2,5 galona / 10 l w komplecie ze zbiornikiem w kolorze jasnożółtym, prądownicą, nakładkami do piany lekkiej i średniej o wydajności 75 l/min / 20 GPM, wspornikiem montażowym, paskiem na ramię, kryzami dozującymi 0,4%; 1%, 3% i 6%..	**8997**
Centrum pianowe HANDY FOAM o pojemności 5 galonów / 20 l w komplecie ze zbiornikiem w kolorze jasnożółtym, prądownicą, nakładkami pianowymi o wydajności 75 l/min / 20 GPM, wspornikiem montażowym, szelkami do noszenia na plecach, kryzami dozującymi 0,4%; 1%, 3% i 6%.	**25098**
Opcjonalne wyposażenie / akcesoria:	
Prądownica z nakładką do piany średniej 75 l/min / 20 GPM – 1,0”	**13749**
Prądownica z nakładką do piany ciężkiej 200 l/min / 60 GPM – 1,0”	**13750**
Lanca ze stali nierdzewnej 75 l/min / 20 GPM – 1,0”	**12789**
Sama prądownica 75 l/min / 20 GPM – 1,0”	**12678**
Sama nakładka do piany ciężkiej 75 l/min / 20 GPM – 1,0”	**12669**
Sama nakładka do piany średniej 75 l/min / 20 GPM – 1,0”	**12405**
Nakładka niegwintowana 5/16” 75 l/min / 20 GPM – 1,0”	**12749**
Przedłużenie węża spustowego 3 m / 10 stóp wzmocniony PCW	**12791**
Wspornik montażowy do modelu o pojemności 2,5 galona pokryty farbą epoksydową w kolorze czerwonym	**11716**

PRĄDOWNICA DO PIANY CIĘŻKIEJ



PRĄDOWNICA DO PIANY ŚREDNIEJ



LANCA

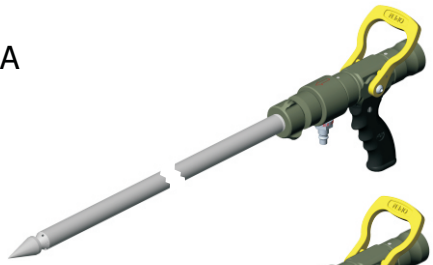

PRĄDOWNICA MGŁOWA



KRYZA DOZUJĄCA



Doskonałe dodatkowe wyposażenie do systemu „HANDY FOAM”. Komfortowy i wygodny w obsłudze, zaprojektowany do przenoszenia zbiornika o pojemności 2,5 galona / 10 l na plecach (standardowy dodatek do zbiornika o pojemności 5 galonów / 20 l). Wykonany całkowicie z ognioodpornego materiału z grubą piankową podkładką, wyścielanymi i regulowanymi paskami naramiennymi, na klatkę piersiową i biodra.





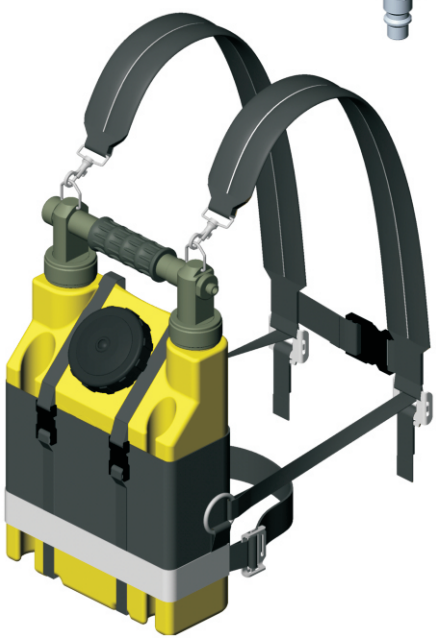

Pojemnik na plecy

Opis	Kod
Pojemnik na plecy o poj. 2.5 gal z materiału ognioodpornego	**90012**

POK S.A. FRANCE - z.i. "Les Guignons" - 10400 Nogent-sur-Seine - Tél : +33 03 25 39 84 78 - Fax : +33 03 25 39 84 90 - E-mail : pokfr@wanadoo.fr - Internet : www.pok.fr
Dystrybucja w Polsce: HORPOL S.A. - ul. Nowa 23, Stara Iwiczna, 05-500 Piaseczno - Tel : +48 22 750 62 49 - Fax : +48 22 750 62 50 - E-mail : horpol@horpol.com - Internet : www.horpol.com

PRZENOŚNE CENTRUM PIANOWE HANDY FOAM



Kolejny unikatowy produkt z rodziny naszych przenośnych urządzeń pianowych! Centrum pianowe „Handy Foam" to zestaw nawet dla najbardziej wymagających użytkowników. Najnowsze osiągnięcie w dziedzinie urządzeń pianowych z firmową prądownicą pianową i zdejmowanym urządzeniem dozującym, które eliminuje konieczność stosowania zasysaczy, które powodują duży spadek ciśnienia.

Centrum pianowe „Handy Foam" NIE powoduje spadku ciśnienia! To oznacza, że urządzenie może pracować przy niższych ciśnieniach w zakresie od 2 do 40 bar, przy lepszym zasięgu i stopniu rozprężenia niż kiedykolwiek przedtem!

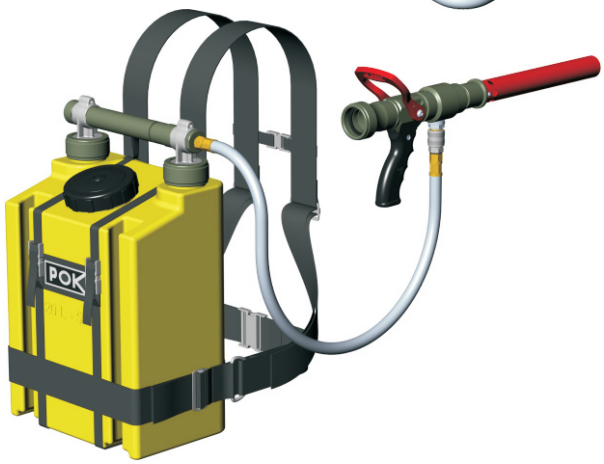

Wykonane z wysokiej jakości stopu aluminium, pokrytego w procesie NITUFF™ impregnowanym i anodyzowanym PTFE na głębokość 50 mikronów (standardowa warstwa anodyzowana: 20 mikronów). Standardowy kulowy zawór odcinający, również utwardzany w procesie NITUFF, zapewnia wieloletni okres niezawodnego użytkowania przy minimalnym zużyciu.

- kompaktowa i lekka konstrukcja
- pełen komfort dzięki ergonomicznej budowie
- niezwykle duży zasięg
- przyjazny dla środowiska
- wytrzymały zbiornik polietylenowy o pojemności 2,5 lub 5 galonów / 10 lub 20 litrów
- nakładki do piany ciężkiej i średniej
- paski naramienne
- standardowe natężenie przepływu 75 l/min
- kryzy pomiarowe 0,4%, 1%, 3% i 6%

Specyfikacje centrum pianowego Handy Foam o pojemności 2,5 lub 5 gal / 10 lub 20 l:

	Długość	Szerokość	Wysokość	Waga
Handy Foam o poj. 2,5 G / 10 l	493/19.4"	155/6.1"	545/21.5"	9 kg/20.0 lbs
Handy Foam o poj. 5 G / 20 l	493/19.4"	228/9.0"	635/25.0"	11 kg/3.3 lbs

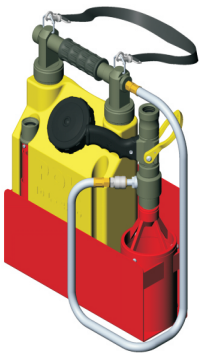



CENTRUM PIANOWE
ZE WSPORNIKIEM MONTAŻOWYM

CENTRUM PIANOWE
Z PASKAMI NARAMIENNYMI



GENERATORY PIANY LEKKIEJ

Najbardziej uniwersalny generator w kompaktowym zestawie!



Generator wytwarza chłodzący strumień mgłowy,
który obniża temperaturę powietrza w procesie parowania.
Zasięg 18 m / 60 stóp – 166 l/min / 44 GPM przy 14 bar
Absorpcja ciepła 100 000 kcal na minutę
Wężyk zasysający można podłączyć do centrum pianowego „Handy Foam”,
dzięki czemu system „MISTRAL” DN 300 zostanie przekształcony w wysokoprężną
dyszę pianową o natężeniu przepływu 4000 m^3/h przy 14 barach / 2350 cfm
przy 200 psi i zasięgiem 17 m / 56 stóp
System MISTRAL może pracować przy minimalnym ciśnieniu 4 bar/ 58 psi
Waga: 17 kg / 37,5 lb

Ciśnienie	Przepływ wody	Przepływ piany
5 bar / 72 PSI	6 m^3/h (100 l/min / 26 gpm)	1200 m^3/h / 700 cfm
14 bar / 200 PSI	10 m^3/h (166 l/min / 44 gpm)	1200 m^3/h / 700 cfm

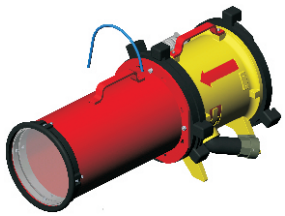

TUBA DO PIANY LEKKIEJ

Opis	Kod
Generator MISTRAL 300, złącza wejściowe i wyjściowe 1,5"	**11521**
Opcje:	
Głowica piany lekkiej z wężykiem	**13024**
Tuba pianowa	**12742**
Głowica mgły wodnej	**13204**
Przewód przedłużający	**12739**

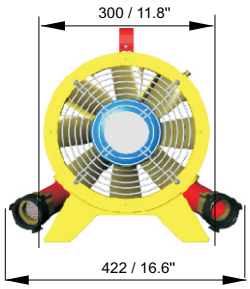

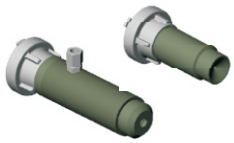

GŁOWICE MGŁOWE
I PIANOWE

Wysokoprężny generator piany SNOW COAT GPL-350

Unikatowa konstrukcja z 6 dyszami,
które w jednym prostym ruchu napędzają
obrotowo sito rozpraszające.

Przepływ: 60 GPM / 200 l/min
Ciśnienie: 87 - 101 PSI / 6 - 7 bar
Szybkość zasysania: 3%
Stopień rozprężenia: 350
Wydajność: 2220 cu.ft.min. / 77 m^3/min
Wysokość: 26.1" / 664
Szerokość: 24.4" / 620 mm
Długość: 10.9" / 277 mm
Waga: 29.7 lb / 13.5 kg

Kod	Opis
16662	Generator piany SNOW COAT GPL-350

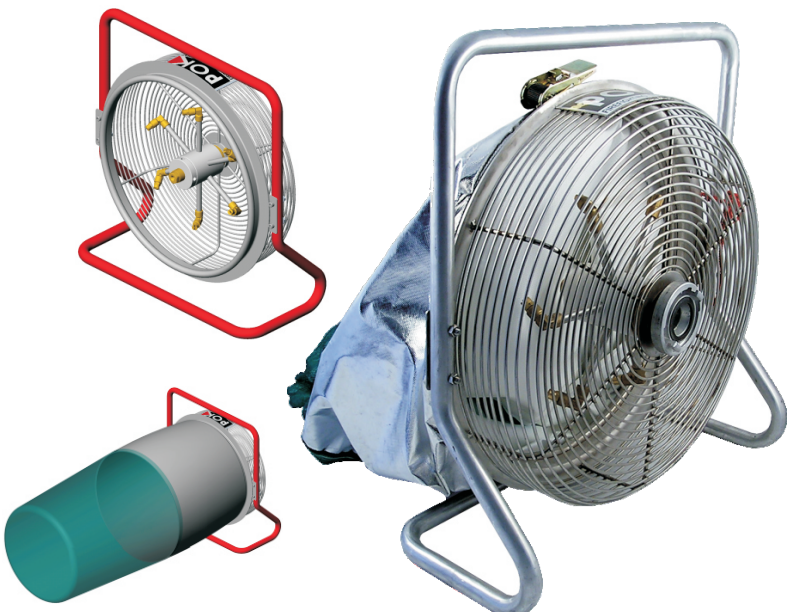

GENERATOR SNOW COAT
z wysokoprężnym sitem pianowym

POK S.A. FRANCE - z.i. "Les Guignons" - 10400 Nogent-sur-Seine - Tél : +33 03 25 39 84 78 - Fax : +33 03 25 39 84 90 - E-mail : pokfr@wanadoo.fr - Internet : www.pok.fr
Dystrybucja w Polsce: HORPOL S.A. - ul. Nowa 23, Stara Iwiczna, 05-500 Piaseczno - Tel : +48 22 750 62 49 - Fax : +48 22 750 62 50 - E-mail : horpol@horpol.com - Internet : www.horpol.com

GENERATORY PIANY LEKKIEJ

Przenośny generator piany lekkiej DN 800 zasilany za pomocą unikatowego silnika hydro-hydraulicznego POK (turbina wodna). Stopień rozprężenia od 500 do 1000. Wysoki stopień bezpieczeństwa przy zastosowaniu w charakterze ochrony przed niebezpiecznymi materiałami ze względu na zasilanie wodą. Ciśnienie na wejściu w zakresie od 4 do 10 bar z natężeniem przepływu wody od 190 do 320 l/min. Środek pianotwórczy jest doprowadzany wężykiem, możliwy zasięg 18 m. Generator jest wyposażony w zawór obejściowy umożliwiający kontrolę stopnia zwilżenia lub suchości piany. Standardowe złącza wejściowe i wyjściowe 1,5".
Dostępne inne konfiguracje. Waga: 33 kg

Wysokoprężny generator piany DN 800

Opis	Kod
Generator DN 800	**7591**



Przenośny generator piany ciężkiej DN 500 zasilany za pomocą unikatowej turbiny Pelton. Standardowy stopień rozprężenia od 500 z opcjonalną regulacją w zakresie od 500 do 1200. Wysoki stopień bezpieczeństwa przy zastosowaniu w charakterze ochrony przed niebezpiecznymi materiałami ze względu na zasilanie wodą. Ciśnienie na wejściu w zakresie od 4 do 10 bar. Środek pianotwórczy jest doprowadzany wężykiem, możliwy zasięg 18 m. Generator jest wyposażony w zawór obejściowy umożliwiający kontrolę stopnia zwilżenia lub suchości piany. Standardowe złącza wejściowe i wyjściowe 1,5". Generator może być stosowany jako generator o dodatnim lub ujemnym ciśnieniu.
Dostępne inne konfiguracje. Waga: 34 kg

Wysokoprężny generator piany DN 500

Opis	Kod
Generator DN 500, stopień rozprężenia 500	**7592**
Generator DN 500 z regulacją stopnia rozprężenia w zakresie 500 - 1200	**1487**



SYSTEM GYROFOAM L2 do instalacji na stałe

Unikatowa konstrukcja z 6 dyszami, które w jednym prostym ruchu napędzają obrotowo sito rozpraszające.
Wykonany ze stali nierdzewnej i brązu.

Przepływ: 60 GPM / 200 l/min
Ciśnienie: 87 - 101 PSI / 6 - 7 bar
Stopień rozprężenia: 400
Wydajność: 2220 cu.ft.min. / 80 m³/min
Wymiary: 28 X 28 X 24" / 80 X 80 X 60 cm
Waga: 85 lb / 39 kg

Złącze wejściowe	Kod
Żeńskie 1.5"	**14918**

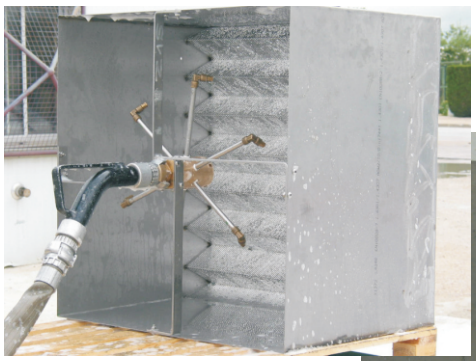



STACJE PIANOWE

STACJA PIANOWA 1

Zbiornik pianowy 2 x pojemniki 5 gal/ 20 l
Wysokość: według miejsca instalacji
Szerokość: 38.25" / 973 mm
Głębokość: 20.75" / 523 mm
Waga: 149 lb - 68 kg (na pusto)
Półsztywny wąż o dł. 65 stóp / 20 m,
1,25" / 33 mm i zwijacz bębnowy
Powłoka z farby epoksydowej
w kolorze czerwonym
Wykonana głównie z aluminium
i stali nierdzewnej AISI 316
Nakładka do piany lekkiej
Kołnierz lub złącze wejściowe 1,5"

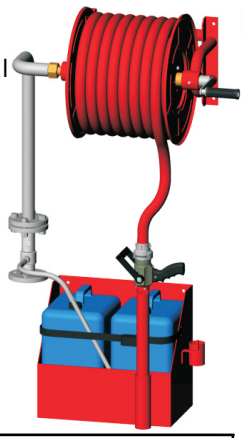

Kod	Opis
10259	Stacja pianowa 1 w komplecie z nakładką do piany lekkiej, w zamówieniu należy podać natężenie przepływu 20, 60, 95 lub 125 GPM

STACJA PIANOWA 2

Zbiornik pianowy 40 gal / 100 l
Wysokość: 55 " / 1400 mm
Szerokość: 31.5" / 802 mm
Głębokość: 20.75" / 523 mm
Waga: 151 lb - 69 kg (na pusto)
Półsztywny wąż o dł. 50 stóp / 15 m,
1,5" / 38 mm i zwijacz bębnowy
Powłoka z farby epoksydowej
w kolorze czerwonym
Wykonana głównie z brązu
i stali nierdzewnej AISI 316
Nakładka do piany lekkiej
Kołnierz lub złącze wejściowe 1,5"

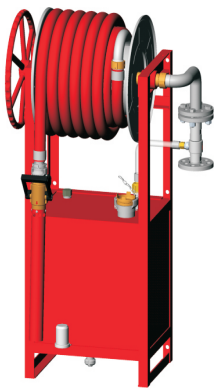

Kod	Opis
17521	Stacja pianowa 2 w komplecie z nakładką do piany lekkiej, w zamówieniu należy podać natężenie przepływu 20, 60, 95 lub 125 GPM

STACJA PIANOWA 3

Zbiornik pianowy 80 gal / 200 l
Wysokość: 53.75 " / 1364 mm
Szerokość: 39" / 987 mm
Głębokość: 26.5" / 677 mm
Waga: 224.5 lb - 102 kg (na pusto)
Półsztywny wąż o dł. 108 stóp / 30 m,
1,25" / 33 mm i zwijacz bębnowy
Powłoka z farby epoksydowej
w kolorze czerwonym
Wykonana głównie z aluminium
i stali nierdzewnej AISI 316
Nakładka do piany lekkiej
Kołnierz lub złącze wejściowe 1,5"

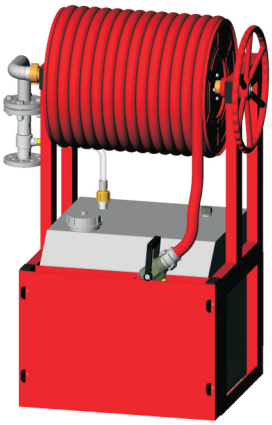

Kod	Opis
15814	Stacja pianowa 3 w komplecie z nakładką do piany lekkiej, w zamówieniu należy podać natężenie przepływu 20, 60, 95 lub 125 GPM

STACJA PIANOWA 4

Zbiornik pianowy 40 gal / 100 l
Wysokość: 47.5 " / 1205 mm
Szerokość: 40" / 1015 mm
Głębokość: 26.5" / 677 mm
Waga: 160.5 lb - 73 kg (na pusto)
Półsztywny wąż o dł. 98 stóp / 30 m,
1,25" / 33 mm i zwijacz bębnowy
Powłoka z farby epoksydowej
w kolorze czerwonym
Wykonana głównie z aluminium
i stali nierdzewnej AISI 316
Nakładka do piany lekkiej
Kołnierz lub złącze wejściowe 1,5"

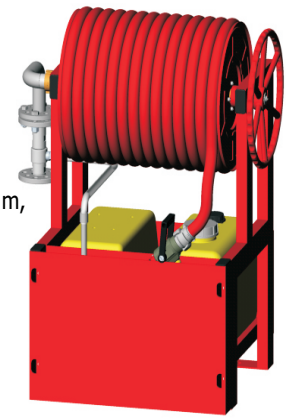

Kod	Opis
15779	Stacja pianowa 6 w komplecie z nakładką do piany lekkiej, w zamówieniu należy podać natężenie przepływu 20, 60, 95 lub 125 GPM

STACJA PIANOWA 5

Zbiornik pianowy 2 X pojemniki 5 gal / 20 l
Wysokość: 45 " / 1146 mm
Szerokość: 34" / 860.5 mm
Głębokość: 19" / 480 mm
Waga: 165 lb - 75 kg (na pusto)
Półsztywny wąż o dł. 65 stóp / 20 m,
1,25" / 33 mm i zwijacz bębnowy
Powłoka z farby epoksydowej
w kolorze czerwonym
Wykonana głównie z aluminium
i stali nierdzewnej AISI 316
Nakładka do piany lekkiej
Kołnierz lub złącze wejściowe 1,5"

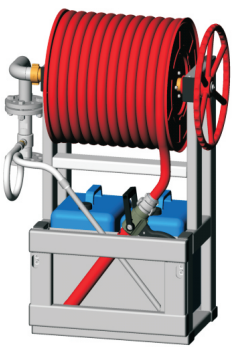

Kod	Opis
14466	Stacja pianowa 5 w komplecie z nakładką do piany lekkiej, w zamówieniu należy podać natężenie przepływu 20, 60, 95 lub 125 GPM

STACJA PIANOWA 6

Zbiornik pianowy 40 gal / 100 l
Wysokość: 57.75 " / 1465 mm
Szerokość: 36.25" / 922.5 mm
Głębokość: 26.5' / 660 mm
Waga: 209 lb - 95 kg (na pusto)
Półsztywny wąż o dł. 98 stóp / 30 m,
1,25"/ 33 mm i zwijacz bębnowy
Powłoka z farby epoksydowej
w kolorze czerwonym
Wykonana głównie z aluminium
i stali nierdzewnej AISI 316
Nakładka do piany lekkiej
Kołnierz lub złącze wejściowe 1,5"

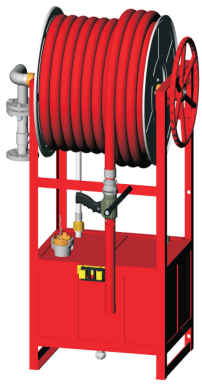

Kod	Opis
18046	Stacja pianowa 6 w komplecie z nakładką do piany lekkiej, w zamówieniu należy podać natężenie przepływu 20, 60, 95 lub 125 GPM

POK S.A. FRANCE - z.i. "Les Guignons" - 10400 Nogent-sur-Seine - Tél : +33 03 25 39 84 78 - Fax : +33 03 25 39 84 90 - E-mail : pokfr@wanadoo.fr - Internet : www.pok.fr
Dystrybucja w Polsce: HORPOL S.A. - ul. Nowa 23, Stara Iwiczna, 05-500 Piaseczno - Tel : +48 22 750 62 49 - Fax : +48 22 750 62 50 - E-mail : horpol@horpol.com - Internet : www.horpol.com

WYWORNICA PIANOWA z WYSOKIM PRZECIWCIŚNIENIEM KOMORA PIANOWA

Do przechowywania palnych substancji płynnych stosuje się trzy główne rodzaje zbiorników:
- zbiornik stożkowy
- otwarty zbiornik pływający
- zakryty wewnętrzny zbiornik lub zakryty zbiornik pływający

Stacjonarne lub pół-stacjonarne systemy POK wykorzystują urządzenia przepływowe typu II. Wytwornica pianowa jest stosowana w celu pobrania koncentratu piany przed odprowadzeniem go do kanału lub w połączeniu z zewnętrznymi zakrytymi zbiornikami pływającymi w celu doprowadzenia piany do uszczelki brzegowej. Przewód odprowadzający wytwornicy został tak zaprojektowany, aby spowolnić przepływ rozprężonej piany i odchylić strumień piany o ścianę kanału lub na płytę rozpryskową, lub też ścianę zbiornika, przy zastosowaniu w celu zabezpieczenia uszczelnienia pokrycia. POK oferuje cztery modele w zakresie od 26 do 105 GPM / 100 do 400 l/min. Stopień rozprężenia jest ściśle powiązany z jakością piany. Pianę dobrej jakości można uzyskać przy ciśnieniu 100 psi / 7 barów, przy możliwym stopniu rozprężenia równym 8.

W celu maksymalnego zabezpieczenia uszczelnienia brzegowego zbiornika, zalecamy zastosowanie płyty rozpryskowej na górze pokrycia zbiornika. Odpowiedni rozmiar przewodu rurowego zapewni lepszą jakość piany wokół uszczelnienia brzegowego. Zaleca się również instalację detektora w celu umożliwienia automatycznej obsługi systemu pianowego.

Opis	Kod
DN 50 - złącze wejściowe żeńskie G 2 H	**20441**
DN 80 - złącze wejściowe z kołnierzem 3" ASA 150	**13550**
DN 100 - złącze wejściowe z kołnierzem 4" ASA 150	**15221**
DN 150 - złącze wejściowe z kołnierzem 6" ASA 150	**15246**

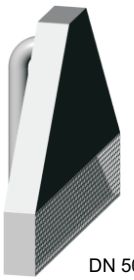
DN 50

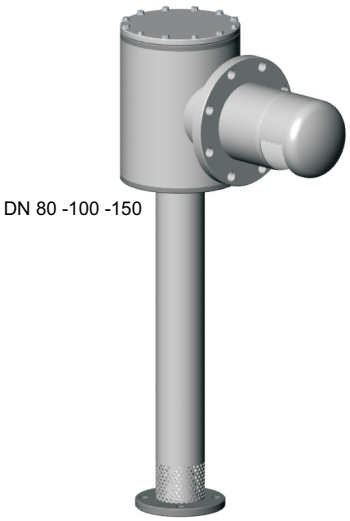
DN 80 -100 -150

Zabezpieczenie zbiornika węglowodorowego
Możliwość wytwarzania piany rozproszonej przy stopniu rozprężenia do 4 z gęstością 0,2 kg/l. Wytwornica jest zazwyczaj montowana w ramach specjalnej instalacji przeciwpożarowej na zewnątrz kanału. Metoda ta nie jest odpowiednia przy zbiornikach zawierających alkohol lub polarne rozpuszczalniki, mieszalne z wodą.

Zgodnie z NFPA 11, nie zaleca się stosowania wprowadzania podpowierzchniowego przy zbiornikach z pływającą pokrywą.

Zalecane ciśnienie na wejściu od 7 do 16 bar / 100 do 230 psi
Natężenie przepływu 2200 l/min przy 7 bar / 581 GPM przy 100 psi

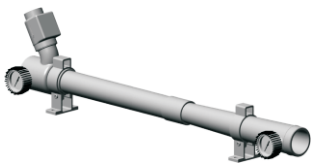

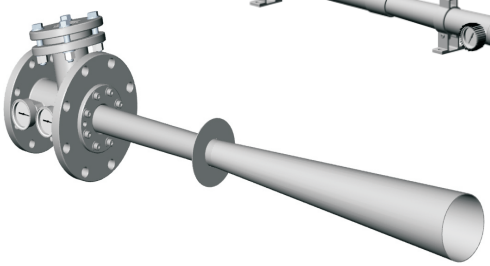

Opis	Kod
Wytwornica piany	**13188**

Instalacja

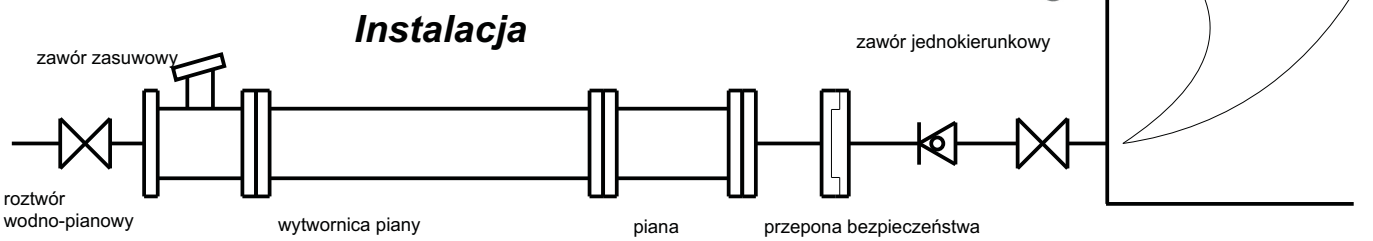

WYTWORNICE PIANY NA STATKI

z brązu i stali nierdzewnej

WYTWORNICA PIANY 20 l/min

Kod	Opis
14018	Wytwornica piany 20 l/min G 1/2" (w zamówieniu można podać inny rozmiar złącza wejściowego)

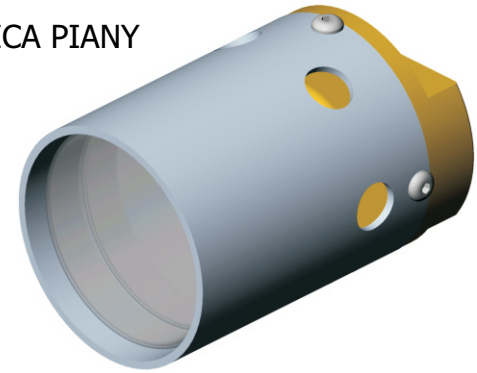

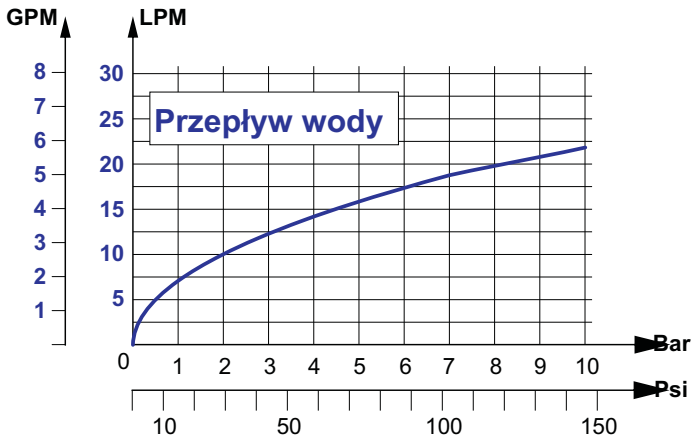

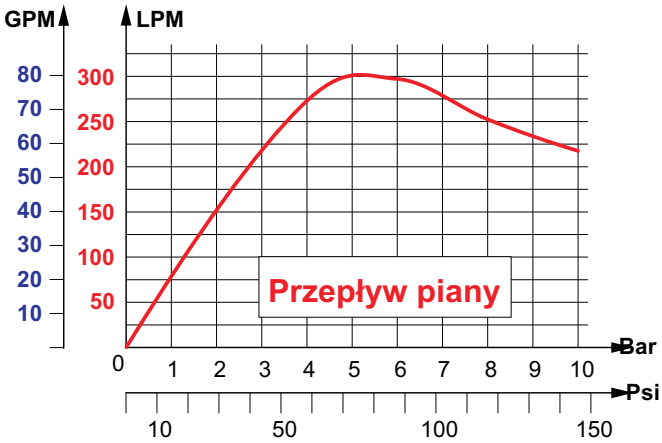

WYTWORNICA PIANY 75 l/min

Kod	Opis
12371	Wytwornica piany 75 l/min G 3/4" (w zamówieniu można podać inny rozmiar złącza wejściowego)

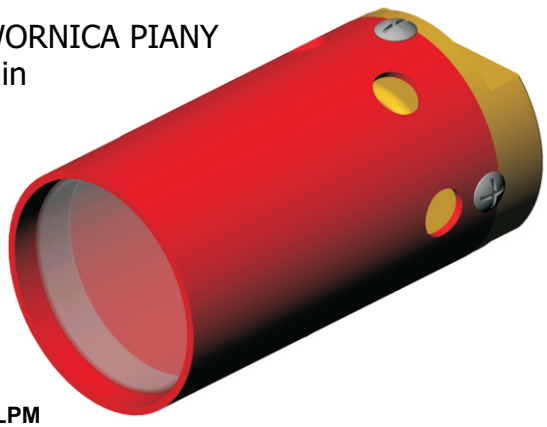

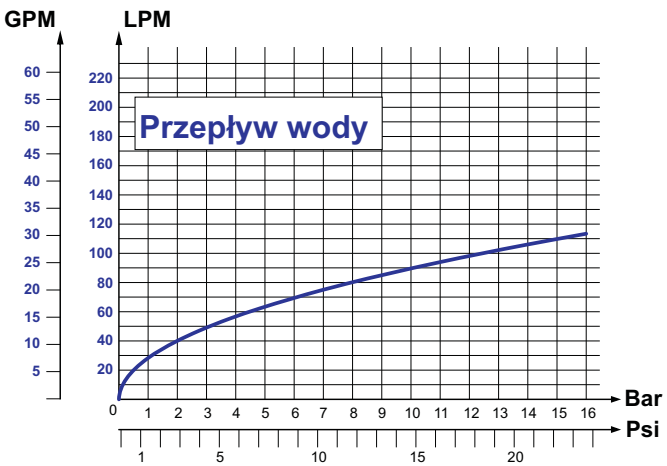

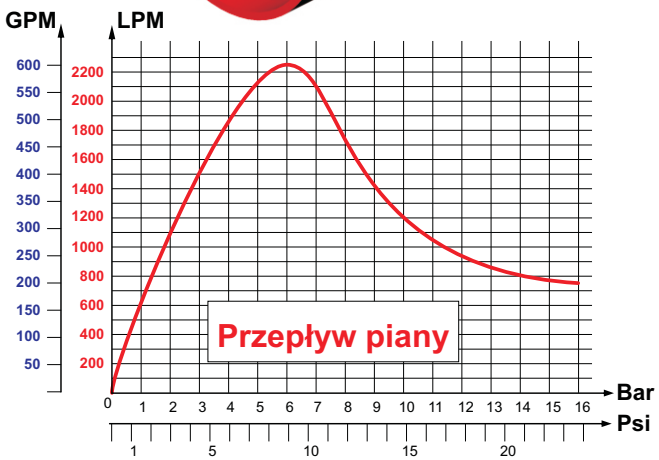

POK S.A. FRANCE - z.i. "Les Guignons" - 10400 Nogent-sur-Seine - Tél : +33 03 25 39 84 78 - Fax : +33 03 25 39 84 90 - E-mail : pokfr@wanadoo.fr - Internet : www.pok.fr
Dystrybucja w Polsce: HORPOL S.A. - ul. Nowa 23, Stara Iwiczna, 05-500 Piaseczno - Tel : +48 22 750 62 49 - Fax : +48 22 750 62 50 - E-mail : horpol@horpol.com - Internet : www.horpol.com

GŁOWICE TRYSKACZY PIANOWYCH

Z brązu i aluminium

Dysza szerokokątna z brązu

09212

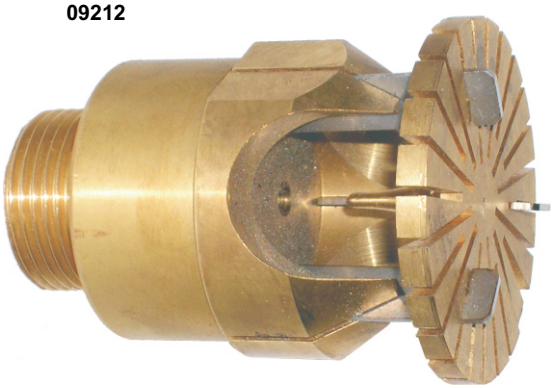

Przepływ	Złącze wejściowe	Kod
30 l/mn - 8 GPM	Końcówka męska G 3/4" B	**9212**

Dysze kątowe z brązu

Przepływ	Opis	Kod
28 l/min - 7.4 GPM	Dysza ze stożkiem wachlarzowym, zł.męskie G 1/4" B	**14865**
50 l/min - 13.2 GPM	Dysza ze stożkiem wklęsłym, zł. męskie G 3/4" B	**15068**
235 l/min - 62 GPM	Dysza ze stożkiem szerokim prostokątnym,zł. męskie NPT 3/4" B	**18867**

18867

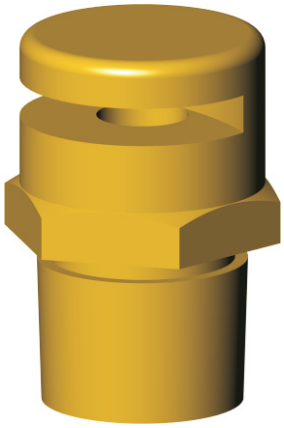

14865

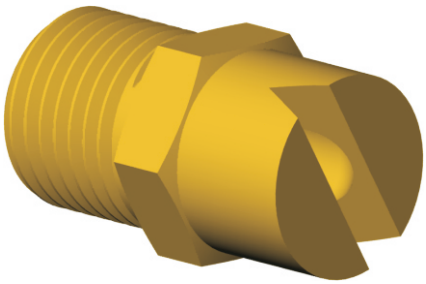

15068

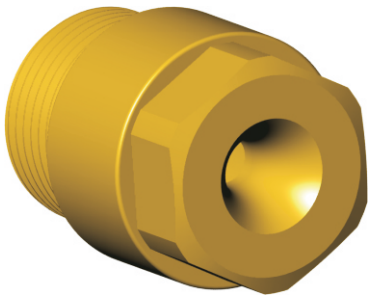

Dysze kątowe stożkowe z anodyzowanego aluminium

Przepływ	Opis	Kod
25 l/mn - 6.6 GPM	Dysza ze stożkiem wklęsłym, zł. żeńskie G 3/4" B	**18824**
30 l/mn - 8 GPM	Dysza pełnostożkowa, zł. męskie G 1 B	**18825**

18824

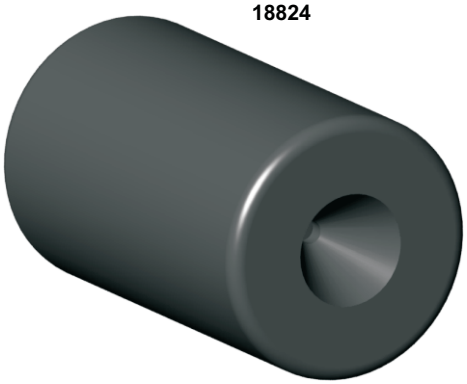

18825

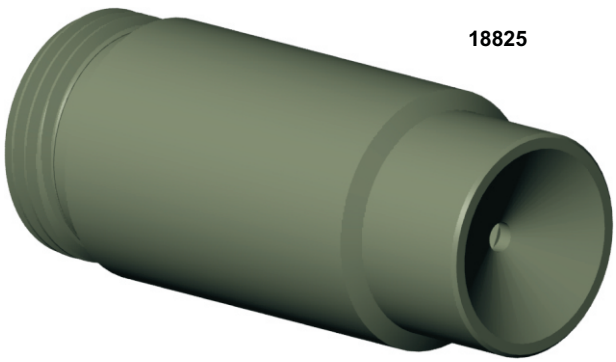

POK oferuje szeroki asortyment systemów technicznych o wielorakim przeznaczeniu z wykorzystaniem środków pianotwórczych, suchych środków chemicznych lub innych środków gaśniczych. POK posiada zasoby umożliwiające sporządzenie szacunkowego kosztorysu, przygotowanie projektu oraz przeprowadzenie instalacji takich systemów.

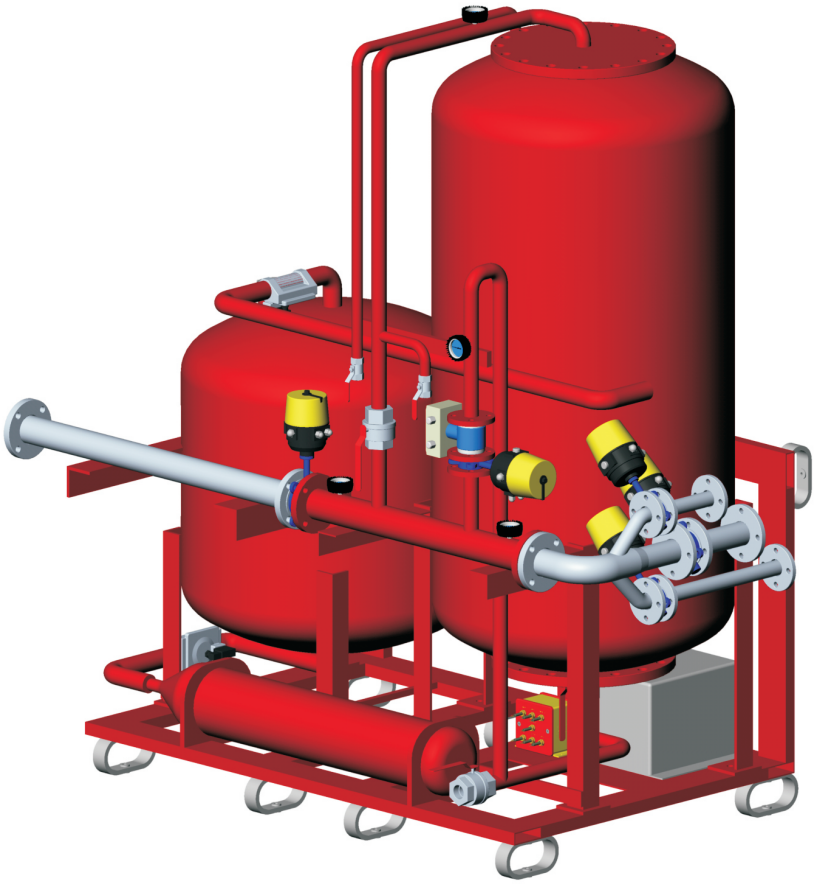



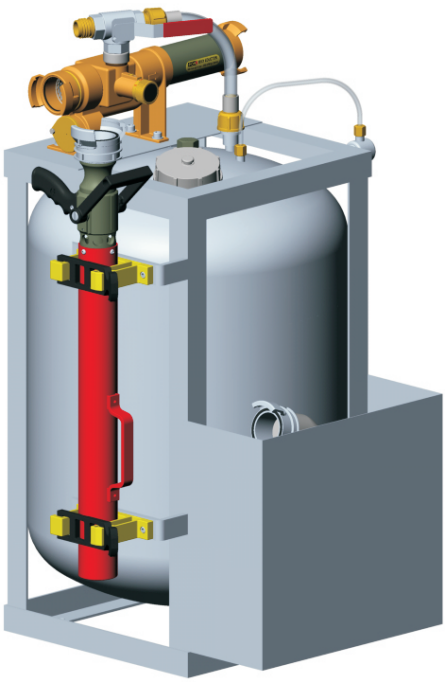

POK S.A. FRANCE - z.i. "Les Guignons" - 10400 Nogent-sur-Seine - Tél : +33 03 25 39 84 78 - Fax : +33 03 25 39 84 90 - E-mail : pokfr@wanadoo.fr - Internet : www.pok.fr
Dystrybucja w Polsce: HORPOL S.A. - ul. Nowa 23, Stara Iwiczna, 05-500 Piaseczno - Tel : +48 22 750 62 49 - Fax : +48 22 750 62 50 - E-mail : horpol@horpol.com - Internet : www.horpol.com

GENERATORY PIANY ŚREDNIEJ I CIĘŻKIEJ PIANY W PRAKTYCZNYM ZASTOSOWANIU


Opis str. 105


Opis str. 104

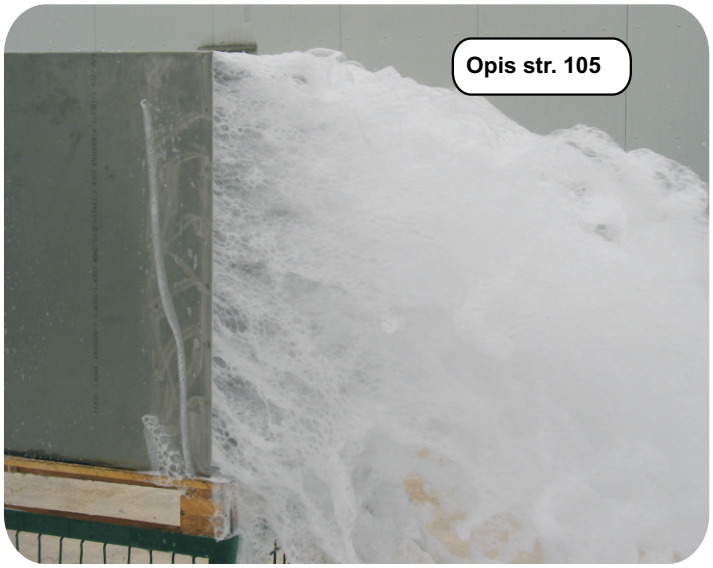
Opis str. 105


Opis str. 105


Opis str. 95


Opis str. 108

POK S.A. FRANCE - z.i. "Les Guignons" - 10400 Nogent-sur-Seine - Tél : +33 03 25 39 84 78 - Fax : +33 03 25 39 84 90 - E-mail : pokfr@wanadoo.fr - Internet : www.pok.fr
Dystrybucja w Polsce: HORPOL S.A. - ul. Nowa 23, Stara Iwiczna, 05-500 Piaseczno - Tel : +48 22 750 62 49 - Fax : +48 22 750 62 50 - E-mail : horpol@horpol.com - Internet : www.horpol.com

JEDNODROŻNY ZAWÓR KULOWY „MONOPOK”

Anodyzowany Aluminum i PTFE

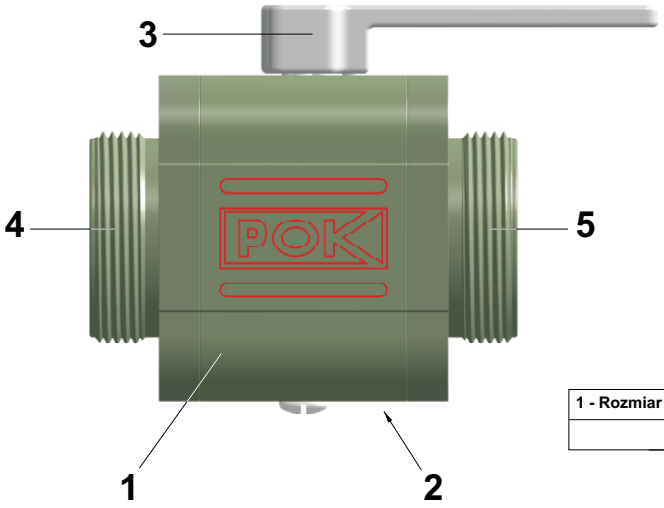

JAK ZAMÓWIĆ ODPOWIEDNI ZAWÓR MONOPOK?

1. Wybierz rozmiar zaworu i przepływu wodnego
2. Wybierz materiał zaworu kulowego
3. Wybierz uchwyt
4. Wybierz typ końcówki wejściowej
5. Wybierz typ końcówki wyjściowej

1 - Rozmiar korpusu / przewodu wodnego	1.0"	1 3/8"	2.0"	2.5"
Kod	**MP10**	**MP15**	**MP20**	**MP25**
2 - Zawór kulowy				
B1 Poliamid				
B2 Anodyzowane Aluminum	Standard	Standard	Standard	Standard
B3 Stal nierdzewna				
3 - Uchwyt regulujący				
H1 Bezpośrednia regulacja, 4 położenia, Dł. = 90				
H2 Bezpośrednia regulacja, 4 położenia, Dł. = 140				
H3 Bezpośrednia regulacja, 4 położenia, Dł. = 150				
H6 Bezpośrednia regulacja, 8 położenia, Dł. = 95				
H7 Bezpośrednia regulacja, 8 położenia, Dł. = 130				
4 - Końcówka wejściowa				
IC10 Gwint żeński 1.0"	Standard			
IC15 Gwint żeński 1.5"		Standard		
IC20 Gwint żeński 2.0"				
IC25 Gwint żeński 2.5"			Standard	Standard
IC30 Gwint żeński 3.0"				
ICS10 Storz 1.0"				
ICS15 Storz 1.5"				
ICS20 Storz 2.0"				
ICS25 Storz 2.5"				
ICS30 Storz 3.0"				
ICI15 Szybkozłączka żeńska DN 1.5"				
ICI25 Szybkozłączka żeńska DN 2.5"				
5 - Końcówka wyjściowa				
OC10 Męska 1.0"	Standard			
OC15 Męska 1.5"		Standard		
OC20 Męska 2.0"				
OC25 Męska 2.5"			Standard	Standard
OC30 Męska 3.0"				
OCS10 Storz 1.0"				
OCS15 Storz 1.5"				
OCS20 Storz 2.0"				
OCS25 Storz 2.5"				
OCS30 Storz 3.0"				
OCI15 Szybkozłączka męska DN 1.5"				
OCI25 Szybkozłączka męska DN 2.5"				

Uwaga:
Standardowe gwinty: NST, NPSH, NPT i BSP. *Istnieje możliwość zamówienia niestandardowych gwintów i podwójnych końcówek żeńskich za dodatkową opłatą.* Dodatkowe informacje, ceny oraz końcówki można znaleźć w cenniku zaworów MONOPOK.
.

Warianty uchwytów regulacyjnych

Przykład: MP15 - B3 - H6 - IC15FNST - OC15MNST

Przewód wodny Monopok 1 3/8" - Zawór kulowy nierdzewny - Zdalna regulacja - Końcówka wejściowa 1.5" F NST - Końcówka wyjściowa 1.5" M NST

H1	H2	H3	H6	H7
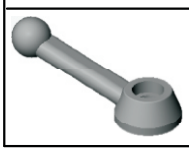	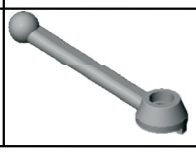			

POK S.A. FRANCE - z.i. "Les Guignons" - 10400 Nogent-sur-Seine - Tél : +33 03 25 39 84 78 - Fax : +33 03 25 39 84 90 - E-mail : pokfr@wanadoo.fr - Internet : www.pok.fr
Dystrybucja w Polsce: HORPOL S.A. - ul. Nowa 23, Stara Iwiczna, 05-500 Piaseczno - Tel : +48 22 750 62 49 - Fax : +48 22 750 62 50 - E-mail : horpol@horpol.com - Internet : www.horpol.com

JEDNODROŻNY ZAWÓR KULOWY „MONOPOK”

Anodyzowany aluminium i PTFE

Zawory **MONOPOK** można stosować zarówno jako zawory kulowe ssawne lub wypływowe. Wszystkie zawory **MONOPOK** to zawory pełnoprzepływowe, przeznaczone do montażu jako zawory przelotowe lub zabudowane z różnymi wariantami końcówek.
Wykonane ze stopu aluminium i poddane obróbce cieplnej, pokryte anodyzowaną powłoką o grubości 50 mikronów, która zapewnia wieloletni okres niezawodnego użytkowania. Pozostałe komponenty wykonane ze stali nierdzewnej i brązu.

Charakterystyka **MONOPOK:**
Konstrukcja zabezpieczająca przed zamarzaniem z podwójnym gniazdem z Teflonu w celu podwyższenia wydajności, minimalne straty wskutek tarcia, lekka i bardziej kompaktowa konstrukcja, cztery warianty zaworów kulowych i siedem wariantów uchwytów zamykających. Każdy zawór jest testowany pod kątem zgodności z wymaganiami NFPA.
Dostępne warianty rozmiarowe: 1,0”; 1,5”; 2,0”; 2,5”; 3,0” z końcówkami gwintowanymi, łącznikami Storz i szybkozłączkami.

Wymiary z uchwytem regulującym

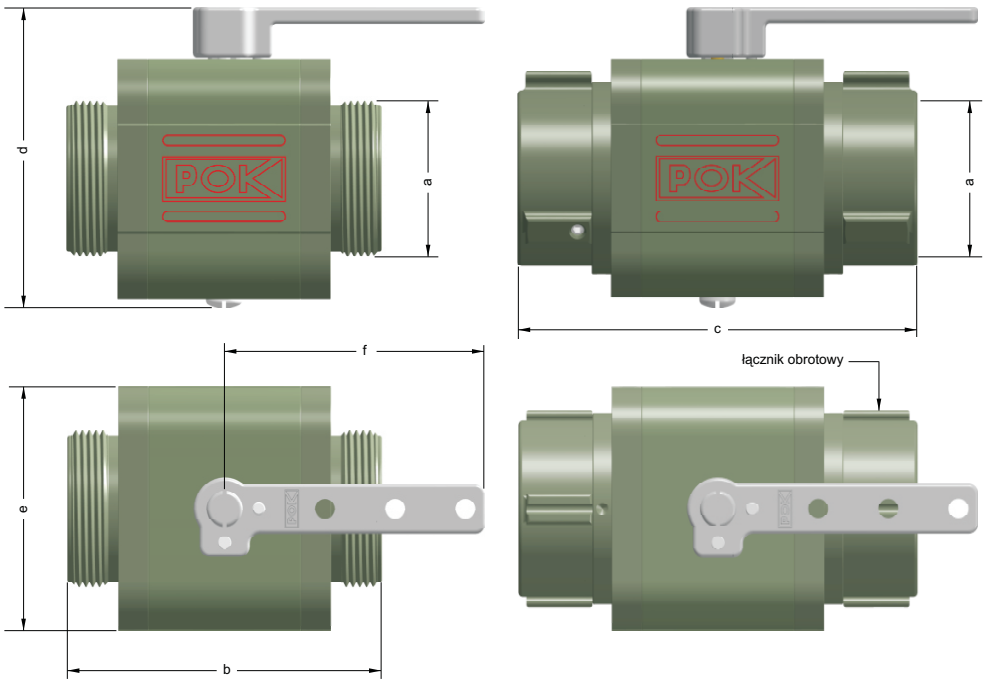

Wymiary w mm

Typ	a	b	c	d	e	f
MP-10	1" BSP	99	130	104	74	90 do 150 zależnie od typu
MP-15	1 1/2" BSP	110	145	116	83	
	2" BSP	120	156	116	83	
MP-20	2" BSP	135	176	136	102	
	2 1/2" BSP	147	191	136	102	
MP-25	2" BSP	150	200	150	122	
	2 1/2" BSP	154	200	150	122	
	3" BSP	154	217	150	122	

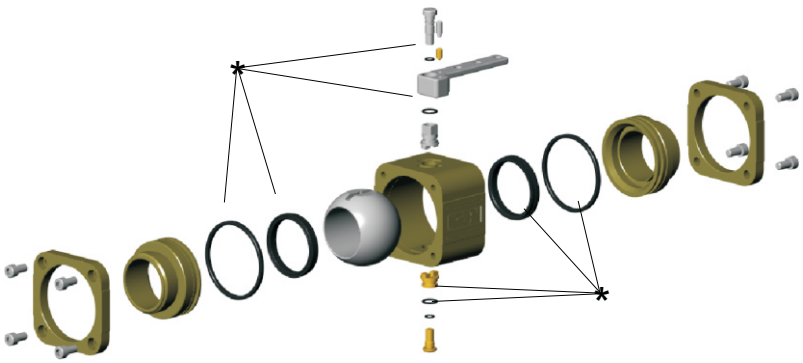

Zestaw naprawczy

Opis	Kod
Monopok MP-10	**7859**
Monopok MP-15	**7860**
Monopok MP-20	**7861**
Monopok MP-25	**8350**

JEDNODROŻNY ZAWÓR KULOWY „MONOPOK” DN 150 / 6”

Stop aluminium

Zawory MONOPOK DN 150 można stosować zarówno jako zawory kulowe ssawne lub wypływowe. Zawory MONOPOK DN 150 posiadają przepływ wodny 5” (Ø125) i są przeznaczone do montażu jako zawory przelotowe lub zabudowane z różnymi wariantami końcówek. Wykonane ze stopu aluminium i poddane obróbce cieplnej, pokryte powłoką poliuretanową w kolorze czerwonym, która zapewnia wieloletni okres niezawodnego użytkowania. Pozostałe komponenty wykonane ze stali nierdzewnej i brązu.

Charakterystyka MONOPOK:
Konstrukcja z podwójną powłoką polietylenową o wysokiej gęstości,
gniazdo w celu podwyższenia wydajności,
minimalne straty wskutek tarcia, lekka i bardziej kompaktowa konstrukcja,
uchwyt z blokadą kuli w wybranym położeniu. Każdy zawór jest testowany pod kątem zgodności z wymaganiami NFPA.
Dostępne warianty rozmiarowe: 5”, 6”
oraz 6” z końcówkami gwintowanymi BSP, łącznikami Storz lub Gost.
Wymiary z uchwytem regulującym

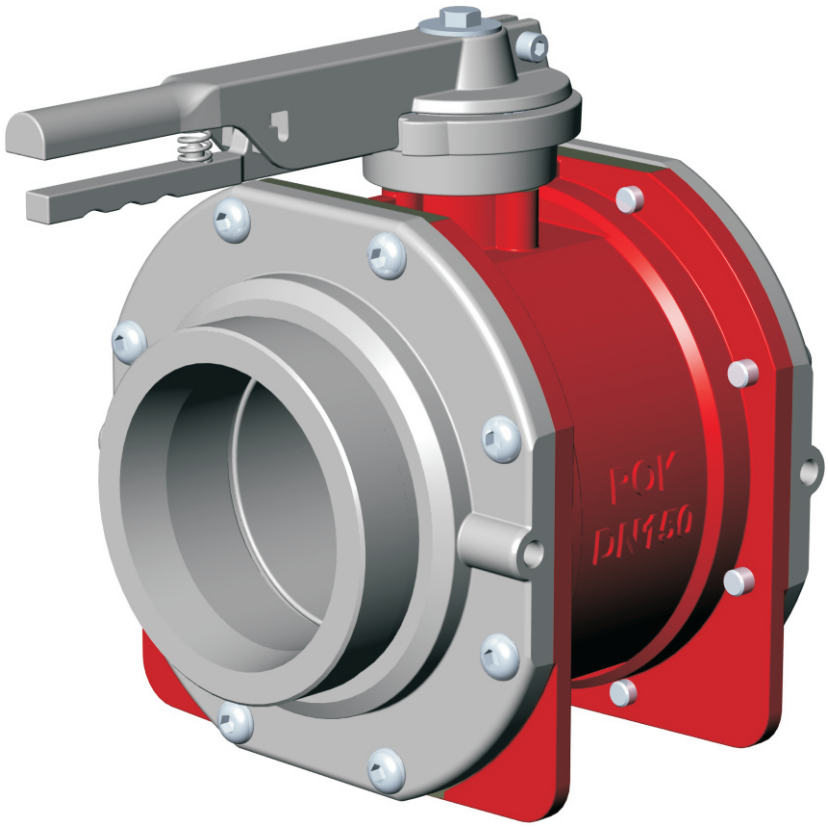

Kod	Opis	Waga
25968	Zawór MONOPOK w komplecie z przewodem wodnym 5,0”, końcówki wejściowa i wyjściowa NH 5,0”	
25969	Zawór MONOPOK w komplecie z przewodem wodnym 5,0”, końcówki wejściowa i wyjściowa NH 6,0”	
24763	Zawór MONOPOK w komplecie z przewodem wodnym 5,0”, końcówki wejściowa i wyjściowa BSP 6,0”	41,2 lb / 18,7 Kg
25970	Zawór MONOPOK w komplecie z przewodem wodnym 5,0”, łącznik wejściowy i wyjściowy Storz DN 150	49 lb / 22,3 Kg
25971	Zawór MONOPOK w komplecie z przewodem wodnym 5,0”, łącznik wejściowy i wyjściowy Gost DN 150	

POK S.A. FRANCE - z.i. "Les Guignons" - 10400 Nogent-sur-Seine - Tél : +33 03 25 39 84 78 - Fax : +33 03 25 39 84 90 - E-mail : pokfr@wanadoo.fr - Internet : www.pok.fr
Dystrybucja w Polsce: HORPOL S.A. - ul. Nowa 23, Stara Iwiczna, 05-500 Piaseczno - Tel : +48 22 750 62 49 - Fax : +48 22 750 62 50 - E-mail : horpol@horpol.com - Internet : www.horpol.com

JEDNODROŻNY ZAWÓR KULOWY „MONOPOK” DN 150 / 6”

Stop aluminium

MONOPOK

Stop aluminium
Pełnoprzepływowy przepływ wodny
1000 psi do wody, oleju lub gazu
Zabezpieczenie przeciwerupcyjne
Podstawa montażowa ISO 5211
Odlew z modelu wytapianego
Rozmiar: 6,0”

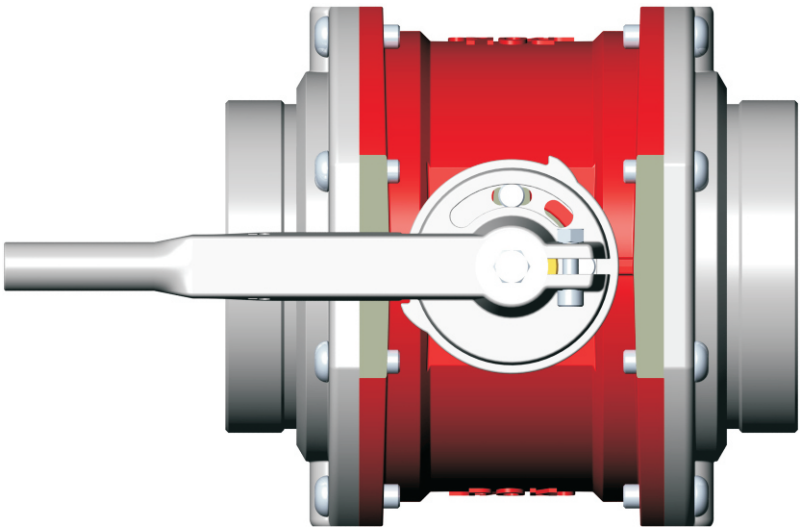

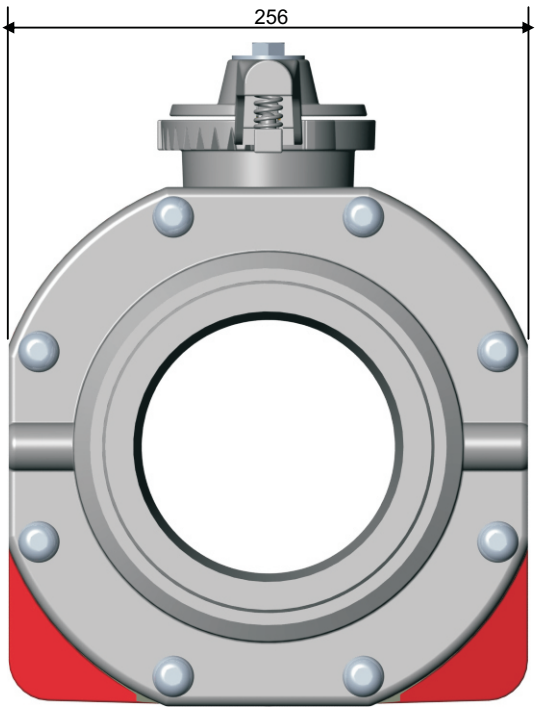

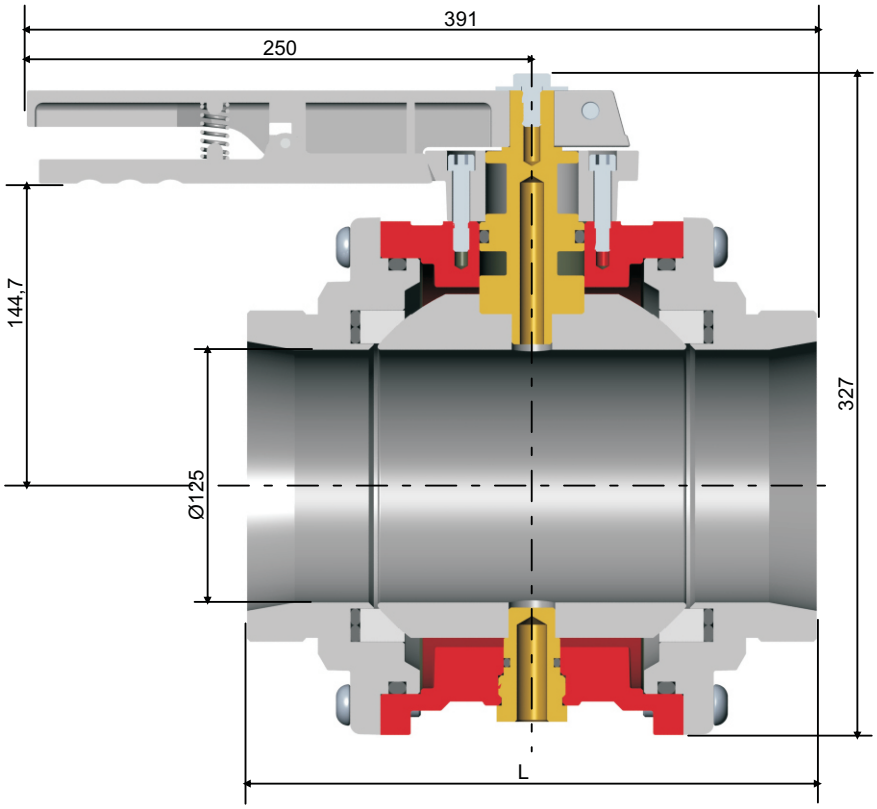

MONOPOK DN 150

Kod	Dł.
25968	
25969	
24763	282
25970	390
25971	368

ZAWÓR SKRZYDEŁKOWY
ZAWÓR ZASUWOWY

Mosiądz i stal nierdzewna

Zawory, rozdzielacze i zawory kulowe wykonane głównie ze stopu aluminium w obróbce cieplnej, pokryte farbą w kolorze czerwieni strażackiej, lub z mosiądzu.

Pozostałe podstawowe komponenty wykonane ze stali nierdzewnej i galwanizowanego mosiądzu. Niektóre podstawowe parametry zaworów kulowych: konstrukcja zabezpieczająca przed zamarzaniem, optyczne wskaźniki „otwarcia" i „zamknięcia", do trzech razy mniejsze straty wskutek tarcia, lekka i bardziej kompaktowa konstrukcja.

ZAWÓR ZASUWOWY
Aluminiowy

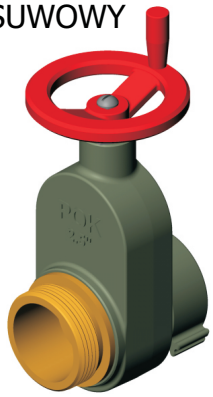

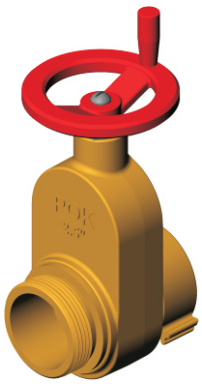

ZAWÓR ZASUWOWY
z brązu

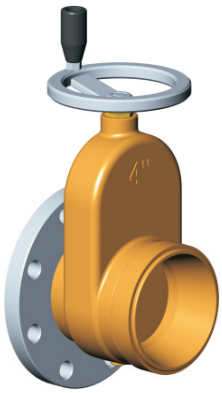

21253

Kod	Zawór zasuwowy
12782	Zawór zasuwowy aluminiowy, końcówki wejściowa i wyjściowa 2,5" – 6,2 lb
12784	Zawór zasuwowy z brązu, końcówki wejściowa i wyjściowa 2,5" -11.7 lb
21253	Zawór zasuwowy z brązu, końcówka wejściowa z kołnierzem, końcówka wyjściowa 4,5"

Kod	Zawór skrzydełkowy
0879	Zawór skrzydełkowy z przewodem wodnym 4,0", końcówki wejściowa i wyjściowa 4,0" - 7.7 lb
0879-45	Zawór skrzydełkowy z przewodem wodnym 4,0", końcówki wejściowa i wyjściowa 4,5" -11.2 lb
0879-50	Zawór skrzydełkowy z przewodem wodnym 4,0", końcówka wejściowa i wyjściowa 5,0" - 11.4 lb
0879-60	Zawór skrzydełkowy z przewodem wodnym 4,0", końcówka wejściowa i wyjściowa 6,0" - 12.0 lb

ZAWÓR SKRZYDEŁKOWY
4.0"



Kod	Opis
1150040	Zawór skrzydełkowy POKWAFER DN40 – 1,5"
1150050	Zawór skrzydełkowy POKWAFER DN50 – 2,0"
1150065	Zawór skrzydełkowy POKWAFER DN65 – 2,5"
1150080	Zawór skrzydełkowy POKWAFER DN80 – 3,0"
1150100	Zawór skrzydełkowy POKWAFER DN100 - 4.0'
1150125	Zawór skrzydełkowy POKWAFER DN125 - 5.0"
1150150	Zawór skrzydełkowy POKWAFER DN150 - 6.0"
1150200	Zawór skrzydełkowy POKWAFER DN200 - 8.0"

ZAWÓR WAFER



POK S.A. FRANCE - z.i. "Les Guignons" - 10400 Nogent-sur-Seine - Tél : +33 03 25 39 84 78 - Fax : +33 03 25 39 84 90 - E-mail : pokfr@wanadoo.fr - Internet : www.pok.fr
Dystrybucja w Polsce: HORPOL S.A. - ul. Nowa 23, Stara Iwiczna, 05-500 Piaseczno - Tel : +48 22 750 62 49 - Fax : +48 22 750 62 50 - E-mail : horpol@horpol.com - Internet : www.horpol.com

ROZDZIELACZE KULOWE PODWÓJNE BIPOK WILDLAND

Rozdzielacze wykonane głównie ze stopu aluminium w obróbce cieplnej, pokryte farbą w kolorze czerwieni strażackiej. Pozostałe podstawowe komponenty wykonane ze stali nierdzewnej i galwanizowanego mosiądzu. Niektóre podstawowe parametry zaworów kulowych: konstrukcja zabezpieczająca przed zamarzaniem, optyczne wskaźniki „otwarcia" i „zamknięcia", do trzech razy mniejsze straty wskutek tarcia, lekka i bardziej kompaktowa konstrukcja.

Opcjonalnie do standardowych rozdzielaczy BIPOK dostępne są manometry i różne warianty uchwytów.

Kod	Opis	Wys.	Szer.	Dł.	Waga
16014*	Rozdzielacz BIPOK wildland, końcówka wejściowa żeńska 1,5" NST x (2) końcówki wyjściowe męskie 1,0" NST		6.5"	5.5"	1.02 lb
16015*	Rozdzielacz BIPOK wildland, końcówka wejściowa żeńska 1,5" NST x (2) końcówki wyjściowe męskie 1,5" NST		6.5"	5.5"	1.02 lb
16016*	Rozdzielacz BIPOK wildland, końcówka wejściowa żeńska 1,5" NST x (1) końcówka wyjściowa męska 1,0" NST x (1) końcówka wyjściowa męska 1,5" NST		6.5"	5.5"	2.54 lb
16017*	Rozdzielacz BIPOK wildland, końcówka wejściowa żeńska 1,5" NPSH x (2) końcówki wyjściowe męskie 1,0" NPSH		6.5"	5.5"	2.54 lb
16018*	Rozdzielacz BIPOK wildland, końcówka wejściowa żeńska 1,5" NPSH x (2) końcówki wyjściowe męskie 1,5" NPSH		6.5"	5.5"	2.54 lb
16019*	Rozdzielacz BIPOK wildland, końcówka wejściowa żeńska 1,5" NPSH x (1) końcówka wyjściowa męska 1,0" NPSH x (1) końcówka wyjściowa męska 1,5" NPSH		6.5"	5.5"	2.54 lb
90060*	Zawór BIPOK wildland, końcówka wejściowa żeńska 1,0" NST x (2) końcówki wyjściowe męskie 1,0" NST		6.5"	5.5"	2.54 lb
90065*	Rozdzielacz BIPOK wildland, końcówka wejściowa żeńska 1,0" NPSH x (2) końcówki wyjściowe męskie 1,0" NPSH		6.5"	5.5"	2.54 lb
90059*	Rozdzielacz BIPOK wildland, końcówka wejściowa żeńska 1,5" NST x (2) końcówki wyjściowe męskie 1,0" NPSH		6.5"	5.5"	2.54 lb
2769	Rozdzielacz BIPOK wildland, końcówka wejściowa żeńska 1,0" x (2) końcówki wyjściowe męskie 1,0"	8.0"	5.0"	5.5"	3.5 lb
2770	Rozdzielacz BIPOK wildland, końcówka wejściowa żeńska 1,5" x (2) końcówki wyjściowe męskie 1,0"	8.0"	5.0"	7.0"	3.56 lb
2171	Rozdzielacz BIPOK wildland, końcówka wejściowa żeńska 1,5" x (2) końcówki wyjściowe męskie 1,5"	8.0"	5.0"	7.0"	4.48 lb
9866	Rozdzielacz BIPOK wildland, końcówka wejściowa żeńska 2,5" x (2) końcówki wyjściowe męskie 1,5"	9.0"	6.2"	7.2"	4.96 lb
17030	Rozdzielacz BIPOK wildland z brązu, końcówka wejściowa żeńska 2,5" NST x (2) końcówki wyjściowe męskie 1,5" NPSH NSN 4210-00-255-0234		6.5"	5.5"	7.3 lb
2772	Rozdzielacz BIPOK wildland, końcówka wejściowa żeńska 2,5" x (2) końcówki wyjściowe męskie 2,5"	11.0"	7.2"	9.2"	7.70 lb
9893	Rozdzielacz BIPOK wildland, końcówka wejściowa żeńska 3,0" x (2) końcówki wyjściowe męskie 2,5"	11.0"	7.2"	9.2"	9.88 lb
2768	Rozdzielacz BIPOK wildland, końcówka wejściowa żeńska 4,0" x (2) końcówki wyjściowe męskie 2,5"	12.0"	8.5"	9.5"	10.46 lb

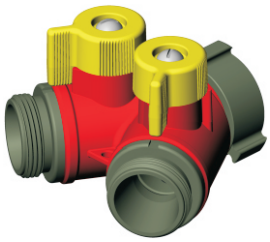

ROZDZIELACZ BIPOK WILDLAND
1,5" NST / 2 x 1,5" NST
Krótki uchwyt

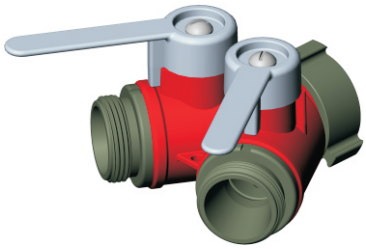

ROZDZIELACZ BIPOK WILDLAND
1,5" NST / 2 x 1,5" NST
Długi uchwyt

**Dostępny z długim lub krótkim uchwytem*

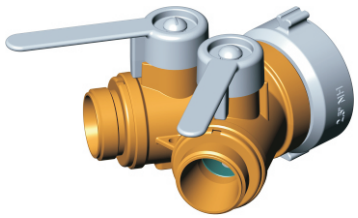

ROZDZIELACZ BIPOK z brązu
NSN 4210-00-255-0234
2,5" NST / 2 x 1,5" NPSH

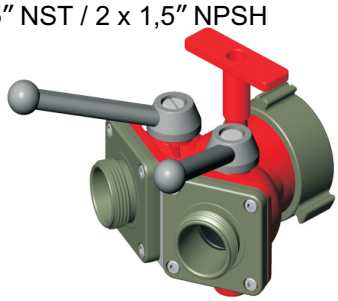

ROZDZIELACZ BIPOK
2,5" NST / 2 x 1,5" NST

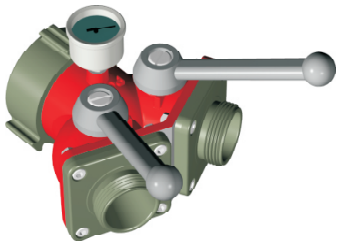

ROZDZIELACZ z
opcjonalnym manometrem

ROZDZIELACZE KULOWE I KLAPOWE PODWÓJNE BIPOK

Kod	Opis	Wys.	Szer.	Dł.	Waga
9898	Rozdzielacz BIPOK, łącznik wejściowy Storz 4,0” x (2) końcówki wyjściowe męskie 2,5”	**11.0"**	**7.5"**	**8.5"**	**11.1 lb**
9899	Rozdzielacz BIPOK, łącznik wejściowy Storz 5,0” x (2) końcówki wyjściowe męskie 2,5”	**11.0"**	**8.0"**	**6.5"**	**12.7 lb**
9080	Rozdzielacz BIPOK, łącznik wejściowy Storz 1,5” x (2) łączniki wyjściowe Storz 1,0”	**8.5"**	**5.0"**	**6.5"**	**4.2 lb**
9081	Rozdzielacz BIPOK, łącznik wejściowy Storz 52 x (2) łączniki wyjściowe Storz 25	**9.2"**	**5.0"**	**6.5"**	**4.8 lb**
9082	Rozdzielacz BIPOK, łącznik wejściowy Storz 75 x (2) łączniki wyjściowe Storz 52	**9.2"**	**5.0"**	**6.5"**	**6.7 lb**
9083	Rozdzielacz BIPOK, łącznik wejściowy Storz 75 x (2) łączniki wyjściowe Storz 75	**9.0"**	**7.0"**	**11.0"**	**7.5 lb**
9084	Rozdzielacz BIPOK, łącznik wejściowy Storz 110 x (2) łączniki wyjściowe Storz 75	**11.0"**	**7.5"**	**8.5"**	**11.2 lb**
9085	Rozdzielacz BIPOK, łącznik wejściowy Storz 5,0” x (2) łączniki wyjściowe Storz 2,5”	**11.0"**	**8.0"**	**9.0"**	**12.7 lb**
9086	Rozdzielacz BIPOK, łącznik wejściowy Storz 6,0” x (2) łączniki wyjściowe Storz 2,5”	**11.0"**	**8.5"**	**9.0"**	**14.3 lb**
14635	Rozdzielacz BIPOK, końcówka wejściowa gwintowana typ „butterfly” 2,5” x (2) końcówki wyjściowe 2,5”	**15.0"**	**8.5"**	**12.0"**	**15.7 lb**
14366	Rozdzielacz BIPOK, końcówka wejściowa gwintowana typ „butterfly” 3,0” x (2) końcówki wyjściowe 2,5”	**15.0"**	**8.5"**	**12.0"**	**17.5 lb**
14367	Rozdzielacz BIPOK, łącznik wejściowy Storz typ „butterfly” 2,5” x (2) końcówki wyjściowe gwintowane 2,5”	**15.0"**	**8.5"**	**12.0"**	**15.7 lb**
14368	Rozdzielacz BIPOK, łącznik wejściowy Storz typ „butterfly” 2,5” x (2) łączniki wyjściowe Storz 2,5”	**15.0"**	**8.5"**	**12.0"**	**15.7 lb**
9903*	Rozdzielacz BIPOK, łącznik wejściowy Storz typ „butterfly” 4,0” x (2) łączniki wyjściowe Storz 4,0”	**15.0"**	**12.0"**	**12.0"**	**19.4 lb**
9904*	Rozdzielacz BIPOK, łącznik wejściowy Storz typ „butterfly” 5,0” x (2) łączniki wyjściowe Storz 5,0”	**15.0"**	**14.0"**	**12.0"**	**20.2 lb**
25020*	Rozdzielacz BIPOK, łącznik wejściowy Storz typ „butterfly” 6,0” x (2) łączniki wyjściowe Storz 6,0”	**15.0"**	**14.5"**	**12.3"**	**26.3 lb**

*W zamówieniu można wybrać wariant z manometrem i/lub zaworem nadmiarowym.

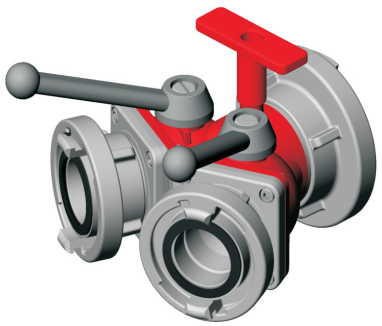

ROZDZIELACZ BIPOK
Łączniki wejściowy
i wyjściowy STORZ

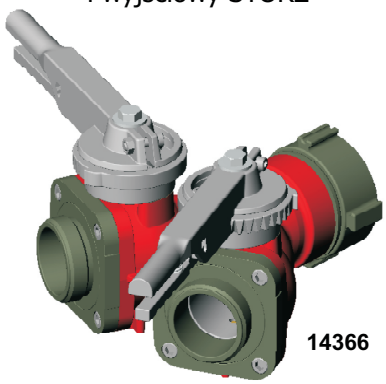

14366

ROZDZIELACZ BIPOK
Typ „butterfly”

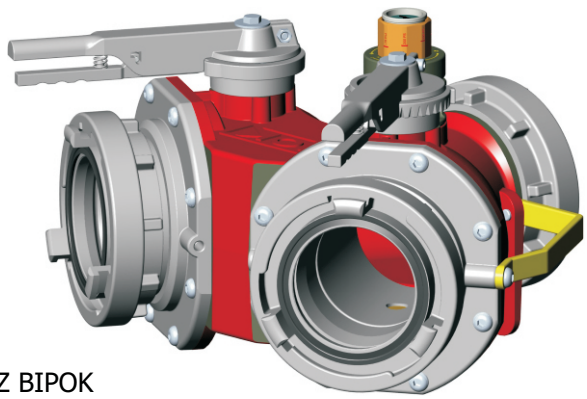

ROZDZIELACZ BIPOK
Dwudrożny zawór skrzydełkowy z
pełnoprzelotowym przepływem wodnym 5,0”

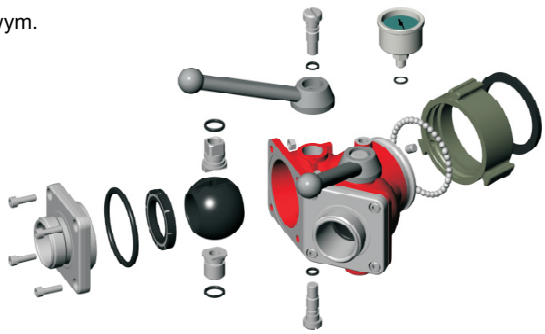

Zestaw naprawczy

Opis	Kod
Rozdzielacz BIPOK z przewodem wodnym 1,0”	**7863**
Rozdzielacz BIPOK z przewodem wodnym 1,5”	**7864**
Rozdzielacz BIPOK z przewodem wodnym 2,0”	**7865**
Rozdzielacz BIPOK z przewodem wodnym 4,0”	**7866**

POK S.A. FRANCE - z.i. "Les Guignons" - 10400 Nogent-sur-Seine - Tél : +33 03 25 39 84 78 - Fax : +33 03 25 39 84 90 - E-mail : pokfr@wanadoo.fr - Internet : www.pok.fr
Dystrybucja w Polsce: HORPOL S.A. - ul. Nowa 23, Stara Iwiczna, 05-500 Piaseczno - Tel : +48 22 750 62 49 - Fax : +48 22 750 62 50 - E-mail : horpol@horpol.com - Internet : www.horpol.com

ROZDZIELACZE KULOWE I KLAPOWE POTRÓJNE TRIPOK

TRIPOK
Gwintowane łączniki obrotowe (USA)

Złącza wejściowe	Złącza wyjściowe	Kod
Żeńskie 1.5" NST	1 X Męskie 1.5" NST 2 X Męskie 1.0" NST	**8377**
Żeńskie 2.5" NST	1 X Męskie 2.5" NST 2 X Męskie 1.5" NST	**9894**
Żeńskie 2.5" NST	3 X Męskie 2.5" NST	**9895**
Żeńskie 3.0" NST	3 X Męskie 2.5" NST	**9896**
Żeńskie 4.0" NST	3 X Męskie 2.5" NST	**9897**

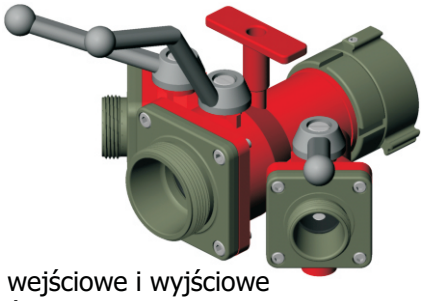

Gwintowane łączniki wejściowe i wyjściowe 2,5"x (2) łączniki wyjściowe męskie 1,5"
12,5" x 7,5" x 13,2" – 8,7 lb

TRIPOK z łącznikami Storz

Złącza wejściowe	Złącza wyjściowe	Kod
Storz 52'	1 X Storz 52 2 X Storz 25	**9073**
Storz 75	1 X Storz DN 75 2 X Storz DN 52	**9074**
Storz 75	3 X Storz 52	**9075**
Storz 110	3 X Storz 75	**9076**
Storz 110	1 X Storz 110 2 X Storz 75	**9077**
Storz 110	3 X Storz 110	**9078**
Storz DN 150 (3 kły)	3 X Storz 110	**9166**

TRIPOK z łącznikami gwintowanymi lub wejściowymi lub wyjściowymi Storz

Złącza wejściowe	Złącza wyjściowe	Kod
Storz DN 100 / 4.0"	3 X Males 2.5" NST	**9906**
Storz DN 125 / 5.0"	3 X Males 2.5" NST	**9907**
Storz DN 100 / 4.0"	3 Storz DN 100 / 4.0"	**9908**
Storz DN 125 / 5.0"	3 Storz DN 100 / 4.0"	**9909**
Storz DN 150 / 6.0"	3 Storz DN 100 / 4.0"	**9910**

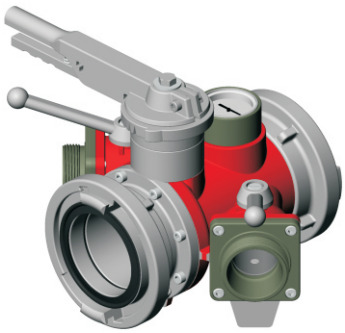

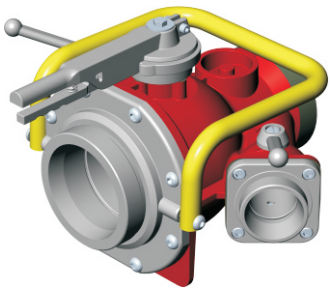

25021
Pełnoprzelotowy przepływ wodny 5,0"

Rozdzielacze klapowe

Kod	Opis
25020	Rozdzielacz klapowy, łącznik Storz 6,0" x (2) końcówki wyjściowe Storz 6,0"
25021	Rozdzielacz kulowo-klapowy, łącznik Storz 6,0" x (1) końcówka Storz 6,0" x (2) końcówki Storz 2,5"

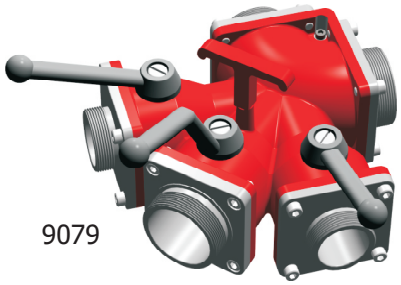

9079

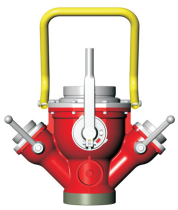

Rozdzielacze dwudrożne

Kod	Opis
9079	Dwudrożny zawór wodny, 2 łączniki Storz 75 x (1) łącznik Storz 75 x(2) łączniki Storz 52
8378	Dwudrożny zawór wodny, 2 łączniki Storz 75 x (3) łączniki Storz 75

Rozdzielacze BIG 5 Pentapok

Kod	Opis
14689	Zawór wodny BIG 5, łącznik Storz 110 x (4) końcówki wyjściowe męskie 2,5 (Storz 75)
18466	Zawór wodny BIG 5, łącznik Storz 150 x (1) łącznik Storz 110 x (4) końcówki wyjściowe męskie 2,5 (Storz 75)

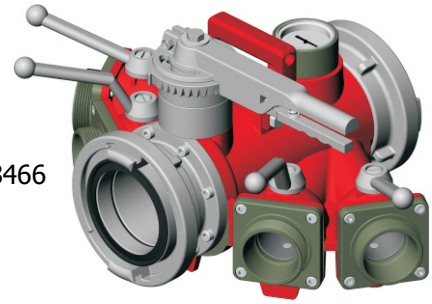

18466

ROZDZIELACZE GRZYBKOWE

Rozdzielacze grzybkowe wykonane głównie ze stopu aluminiowego w obróbce cieplnej, pokryte farbą w kolorze czerwieni strażackiej.
Pozostałe podstawowe komponenty wykonane ze stali nierdzewnej i mosiądzu galwanizowanego. Niektóre podstawowe parametry rozdzielaczy: konstrukcja zabezpieczająca przed zamarzaniem, do trzech razy mniejsze straty wskutek tarcia, lekka i bardziej kompaktowa konstrukcja. Podstawa rozdzielacza, zgodna z normą DIN, umożliwia płynną regulację przepływu wody.

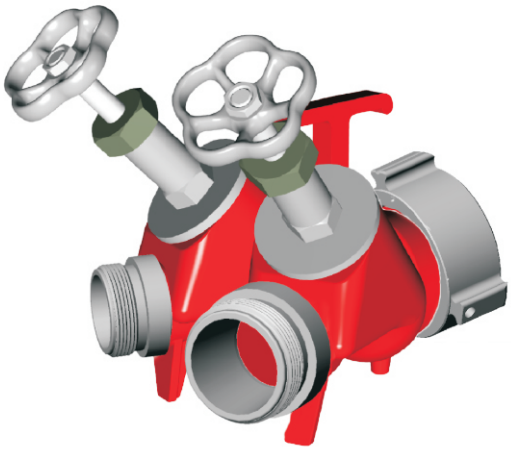

Rozdzielacze podwójne z łącznikami gwintowanymi

Złącze wejściowe	Złącze wyjściowe	Kod
Męskie 2.5"	Męskie 1.5"	**7444**
Męskie 2.5"	Męskie 2''	**7447**
Męskie 2.5"	Męskie 2.5"	**7445**
Żeńskie 4.0"	Męskie 2.5"	**7446**

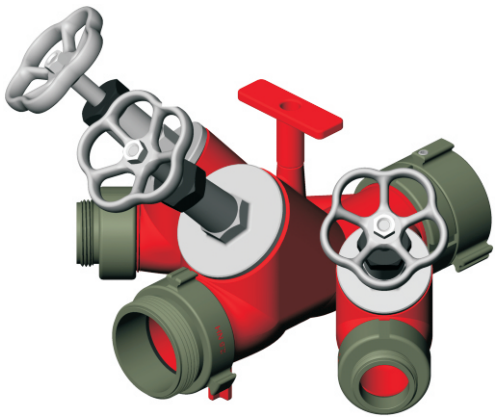

Rozdzielacze podwójne Storz

Złącze wejściowe	Złącze wyjściowe	Kod
Storz 75	Storz 52'	**9070**
Storz 75	Storz 75	**9071**
Storz 110	Storz 75	**9072**

Rozdzielacze potrójne z łącznikami gwintowanymi

Złącze wejściowe	Złącze wyjściowe	Kod
Męskie 2.5"	1 X Męskie 2.5" 2 X Męskie 2''	**7452**
Męskie 4''	3 X Męskie 2.5"	**7453**

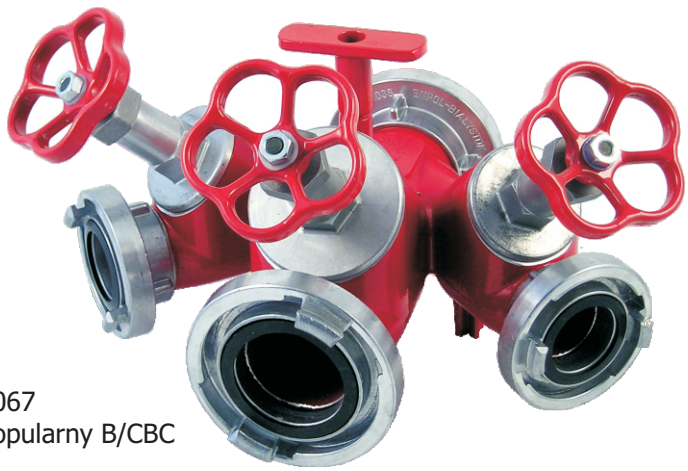

9067
Popularny B/CBC

Rozdzielacze potrójne Storz

Złącze wejściowe	Złącze wyjściowe	Kod
Storz 75	1 X Storz 75 2 X Storz 52	**9067**
Storz DN 75	3 X Storz 52	**9068**
Storz DN 110	3 X Storz 75	**9069**

POK S.A. FRANCE - z.i. "Les Guignons" - 10400 Nogent-sur-Seine - Tél : +33 03 25 39 84 78 - Fax : +33 03 25 39 84 90 - E-mail : pokfr@wanadoo.fr - Internet : www.pok.fr
Dystrybucja w Polsce: HORPOL S.A. - ul. Nowa 23, Stara Iwiczna, 05-500 Piaseczno - Tel : +48 22 750 62 49 - Fax : +48 22 750 62 50 - E-mail : horpol@horpol.com - Internet : www.horpol.com

ROZDZIELACZE PODWÓJNE BEZ ZAWORÓW

Rozdzielacze wykonane głównie ze stopu aluminium w obróbce cieplnej, pokryte farbą w kolorze czerwieni strażackiej. Dzięki lekkiej i bardziej kompaktowej konstrukcji do trzech razy mniejsze straty wskutek tarcia.

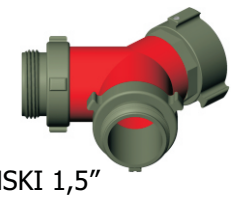

ŁĄCZNIK WEJŚCIOWY ŻEŃSKI 1,5”
X (2) ŁĄCZNIKI WYJŚCIOWE MĘSKIE 1,5”
2.5" X 5.5" - 2.0 lb

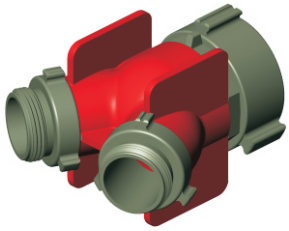

ŁĄCZNIK WEJŚCIOWY ŻEŃSKI 2,5”
X (2) ŁĄCZNIKI WYJŚCIOWE MĘSKIE 1,5”
4.5" X 6.0" - 2.38 lb

Rozdzielacze podwójne bez zaworów

z łącznikami wejściowymi gwintowanymi lub Storz

Złącze wejściowe	Złącze wyjściowe	Kod
żeński 1,5” obrotowy	Męskie 1.0"	**13756**
żeński 1,5” obrotowy	Męskie 1.5"	**9911**
żeński 2,5” obrotowyl	Męskie 1.5"	**9912**
żeński 2,5” obrotowy	Męskie 2.5"	**9913**
żeński 3,0” obrotowy	Męskie 2.5"	**9914**
żeński 4,0” obrotowy	Męskie 2.5"	**9915**
Storz 4.0" z blokadą	Męskie 2.5"	**9916**
Storz 5.0" z blokadą	Męskie 2.5"	**9917**
Storz 6.0" z blokadą	Męskie 3.0"	**9920**

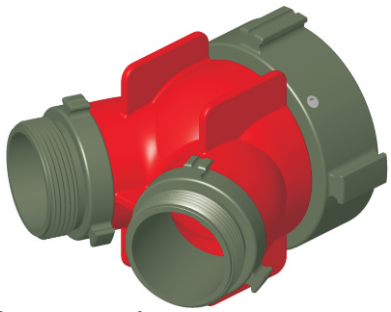

ŁĄCZNIK WEJŚCIOWY ŻEŃSKI 4,0”
X (2) ŁĄCZNIKI WYJŚCIOWE MĘSKIE 2,5”
5.5" X 7.0" - 5.25 lb

Rozdzielacze podwójne bez zaworów z łącznikami Storz

Złącze wejściowe	Złącze wyjściowe	Kod
Storz 52 obrotowe	2 X Storz 52	**7985**
Storz 75 obrotowe	2 X Storz 52	**7986**
Storz 75 obrotowe	2 X Storz 75	**7987**
Storz 110 obrotowe	2 X Storz 75	**7988**
Storz 110 obrotowe	2 X Storz 110	**7989**
Storz DN 150	2 X Storz 110	**7990**
Storz DN 150	2 X Storz DN 150	**9158**
Storz DN 100 z blokadą'	2 X Storz DN 100 / 4.0" z blokadą	**9921**
Storz DN 125 z blokadą	2 X Storz DN 100 / 4.0" z blokadą	**9922**
Storz DN 150 z blokadą	2 X Storz DN 100 / 4.0" z blokadą	**9923**
Storz DN 150 z blokadą	2 X Storz DN 125 / 5.0" z blokadą	**9924**
Storz DN 150 z blokadą	2 X Storz DN 150 / 6.0" z blokadą	**13612**

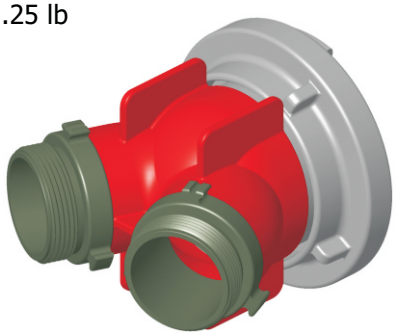

ŁĄCZNIK WEJŚCIOWY STORZ
X (2) ŁĄCZNIKI WYJŚCIOWE 2,5”
5.5" X 7.0" - 5.25 lb

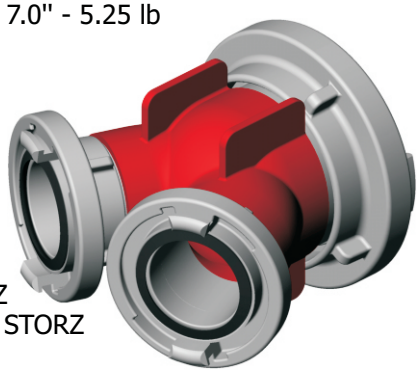

ŁĄCZNIK WEJŚCIOWY STORZ
X (2) ŁĄCZNIKI WYJŚCIOWE STORZ
15.5" X 12" - 12.4 lb

ROZDZIELACZE POTRÓJNE BEZ ZAWORÓW

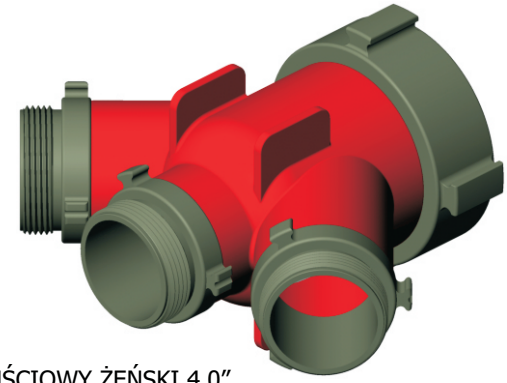

ŁĄCZNIK WEJŚCIOWY ŻEŃSKI 4,0”
X (3) ŁĄCZNIKI WYJŚCIOWE MĘSKIE 2,5”

Rozdzielacze potrójne bez zaworów z łącznikami gwintowanymi lub Storz

Złącze wejściowe	Złącze wyjściowe	Kod
Żeńskie 3.0’’ obrotowe	Męskie 2.5"	**9925**
Żeńskie 4.0" obrotowe	Męskie 2.5"	**9926**
Storz DN 100 / 4.0" z blokadą	Męskie 2.5"	**9927**
Storz DN 125 / 5.0" zblokadą	Męskie 2.5"	**9928**

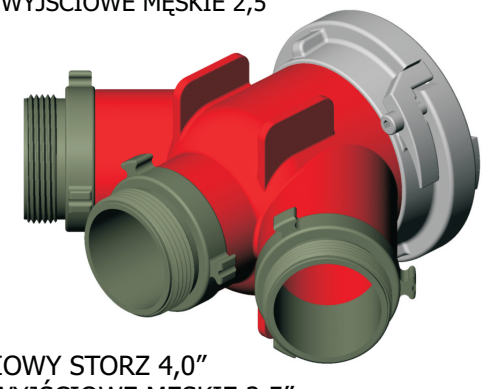

ŁĄCZNIK WEJŚCIOWY STORZ 4,0”
X (3) ŁĄCZNIKI WYJŚCIOWE MĘSKIE 2,5”

Rozdzielacze potrójne bez zaworów z łącznikami Storz

Złącze wejściowe	Złącze wyjściowe	Kod
Storz DN 110 / 4.0" obrotowy	3 X Storz DN 75	**7991**
Storz DN 110 / 4.0" obrotowy	1 X Storz DN 110 2 X Storz DN 75	**7992**
Storz DN 110 / 4.0" obrotowy	3 X Storz DN 110	**7993**
Storz DN 150 / 6.0"	3 X Storz DN 110	**9152**
Storz DN 110 / 4.0" z blokadą	3 X Storz DN 110 / 4.0" z blokadą	**9929**
Storz DN 125 / 5.0" z blokadą	3 X Storz DN 110 / 4.0" z blokadą	**9930**
Storz DN 150 / 6.0" z blokadą	3 X Storz DN 110 / 4.0" z blokadą	**9931**



ŁĄCZNIK WEJŚCIOWY STORZ 4,0”
X (3) ŁĄCZNIKI WYJŚCIOWE STORZ 2,5”



POK S.A. FRANCE - z.i. "Les Guignons" - 10400 Nogent-sur-Seine - Tél : +33 03 25 39 84 78 - Fax : +33 03 25 39 84 90 - E-mail : pokfr@wanadoo.fr - Internet : www.pok.fr
Dystrybucja w Polsce: HORPOL S.A. - ul. Nowa 23, Stara Iwiczna, 05-500 Piaseczno - Tel : +48 22 750 62 49 - Fax : +48 22 750 62 50 - E-mail : horpol@horpol.com - Internet : www.horpol.com

ZBIERACZE Z ZAWORAMI KLAPOWYMI I ZWROTNYMI

Zbieracze wykonane głównie ze stopu aluminium w obróbce cieplnej, pokryte farbą w kolorze czerwieni strażackiej. Dzięki lekkiej i bardziej kompaktowej konstrukcji do trzech razy mniejsze straty wskutek tarcia. Kontrukcja PN 16.

Uwaga: Dostępne zbieracze podwójne, potrójne lub poczwórne.

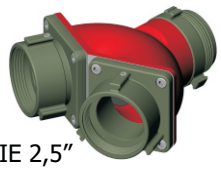

(2) KOŃCÓWKI WEJŚCIOWE ŻEŃSKIE 2,5”
KOŃCÓWKA WYJŚCIOWA MĘSKA 2,5”
8.2" X 4.0" X 8.0" - 5.5 lb

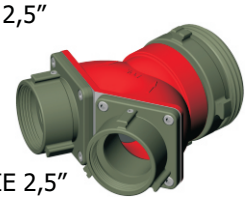

(2) KOŃCÓWKI WEJŚCIOWE ŻEŃSKIE 2,5”
KOŃCÓWKA WYJŚCIOWA MĘSKA 4,0”
8.4" X 4.5" X 8.0" - 7.2 lb

Zbieracze z łącznikami gwintowanymi

Opis	Kod
2 x końcówka wejściowa żeńska obrotowa 2,5” Końcówka wyjściowa męska 2,5”	**8150**
2 x końcówka wejściowa żeńska obrotowa 2,5” Końcówka wyjściowa męska 4,0”	**8151**
2 x końcówka wejściowa Storz obrotowy 4,0” Łącznik Storz 6,0”	**23371**

Dostępne inne konfiguracje. Prosimy o kontakt z działem obsługi klienta.



7994

(2) KOŃCÓWKI WEJŚCIOWE
STORZ 52
OBROTOWA KOŃCÓWKA WYJŚCIOWA
STORZ 75

Zbieracze z łącznikami Storz

Opis	Kod
2 x końcówka wejściowa Storz 52 obrotowa Łącznik Storz 75	**7994**
2 x końcówka wejściowa Storz 75 Łącznik Storz 110	**7995**
2 x końcówka wejściowa Storz DN 100 obrotowa Łącznik Storz DN 100	**11103**
2 x końcówka wejściowa Storz 110/A Łącznik Storz 110/A	**13111**

Dostępne inne konfiguracje. Prosimy o kontakt z działem obsługi klienta.

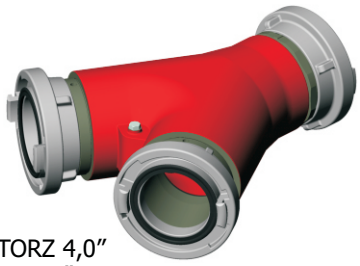

(2) KOŃCÓWKI WEJŚCIOWE STORZ 4,0”
KOŃCÓWKA WYJŚCIOWA STORZ 4,0”
16.0" X 9.0" X 16.0" -18.8 lb



(3) KOŃCÓWKI WEJŚCIOWE
STORZ 75
KOŃCÓWKA WYJŚCIOWA
STORZ 110; 125 LUB 150
14.4" X 7.4" X 13.5" -14.4 lb

Zbieracze wielodrożne

Opis	Kod
3 x końcówka wejściowa żeńska obrotowa 2,5” Łącznik Storz lub gwint 4,0”; 5,0” lub 6,0”	**19675**
4 x końcówka wejściowa 2,5” Łącznik Storz lub gwint 4,0”; 5,0” lub 6,0”	**19659**

Dostępne inne konfiguracje. Prosimy o kontakt z działem obsługi klienta.

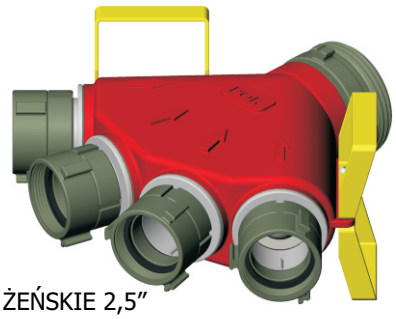

Tylko zbieracze wielodrożne posiadają niezależne zawory zwrotne w każdym gnieździe

(4) KOŃCÓWKI WEJŚCIOWE ŻEŃSKIE 2,5”
KOŃCÓWKA WYJŚCIOWA 4,0”; 5,0” LUB 6,0”
18.1" X 7.4" X 14.2" -17.6 lb

ZAWORY ZWROTNE
i ROZDZIELACZ SPECJALNY

Zawór 2.0" DN 50

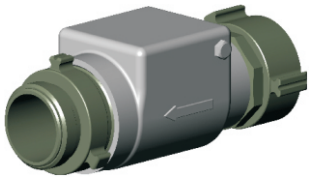

Złącze wejściowe	Złącze wyjściowe	Kod
Żeńskie 1.5 "BSP	Męskie 2.0" BSP	**3513**

Zawór 2.5" DN 65

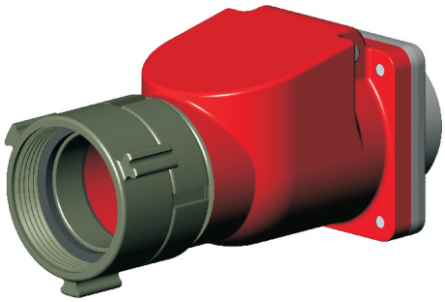

Złącze wejściowe	Złącze wyjściowe	Kod
DSP DN 65	Męskie 2.5" BSP	**18405**
Męskie 2.5" BSP	Męskie 2.5" BSP	**18447**

Zawór 4.0" DN 100

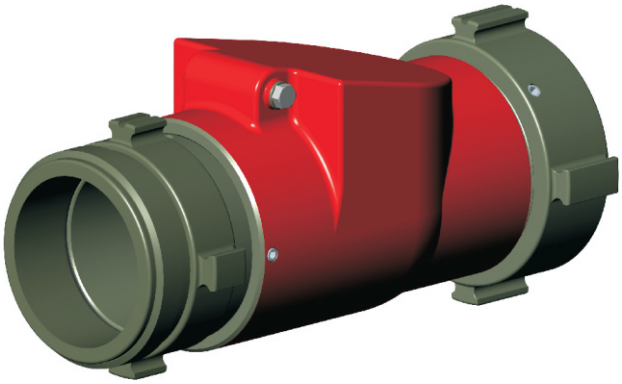

Złącze wejściowe	Złącze wyjściowe	Kod
Męskie 4.0" BSP	Żeńskie 4" BSP	**13940**

Strażacki rozdzielacz specjalny

Złącze wejściowe	Złącze wyjściowe	Kod
2.5" Żeńskie	(4) 1.5" Męskie i (2) 2.5" Męskie	**23956**

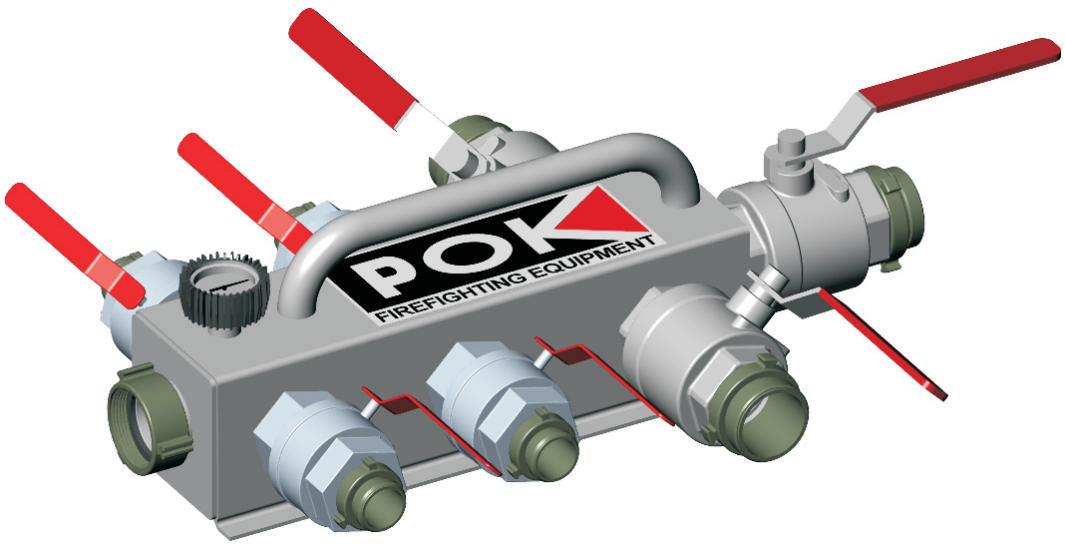

POK S.A. FRANCE - z.i. "Les Guignons" - 10400 Nogent-sur-Seine - Tél : +33 03 25 39 84 78 - Fax : +33 03 25 39 84 90 - E-mail : pokfr@wanadoo.fr - Internet : www.pok.fr
Dystrybucja w Polsce: HORPOL S.A. - ul. Nowa 23, Stara Iwiczna, 05-500 Piaseczno - Tel : +48 22 750 62 49 - Fax : +48 22 750 62 50 - E-mail : horpol@horpol.com - Internet : www.horpol.com

POK produkuje również inne typy zaworów do zadań specjalnych.
Prosimy o kontakt z Działem Obsługi Klienta w celu uzyskania dodatkowych informacji.



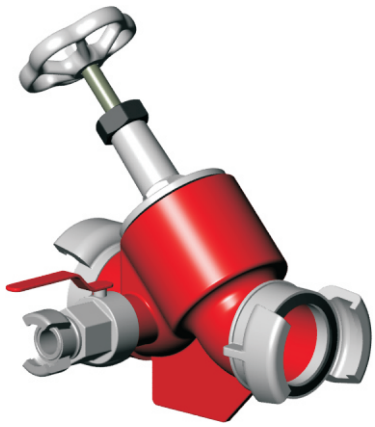

ZAWÓR UPUSTOWY
DO MOCOWANIA NA DRABINIE

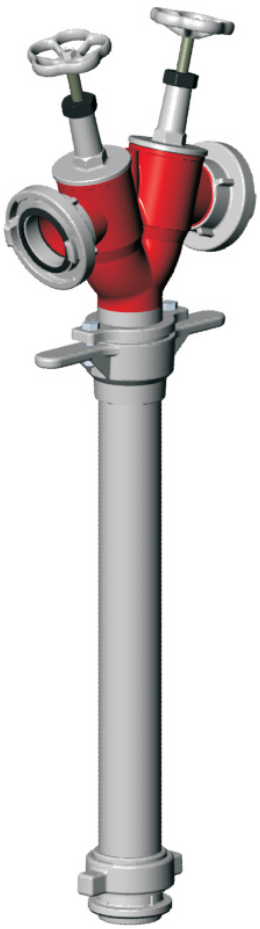

STOJAK HYDRANTOWY
Z ZAWORAMI

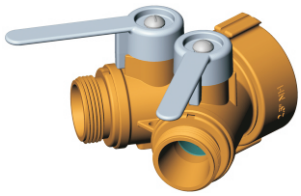

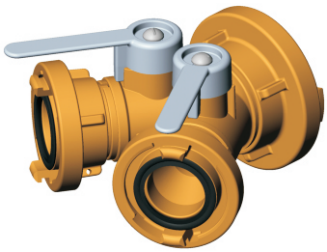

ZAWORY Z BRĄZU WEDŁUG
SPECYFIKACJI WOJSKOWYCH

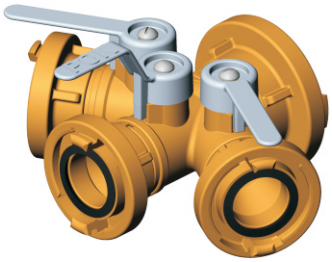

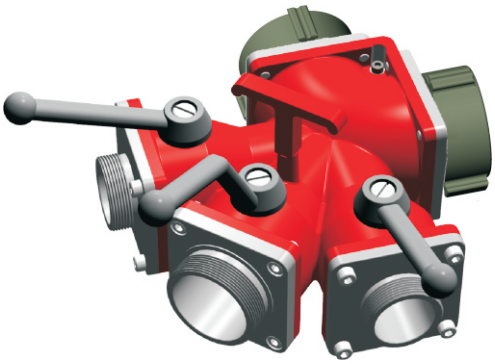

ZAWÓR TRIPOK Z DWOMA WEJŚCIAMI

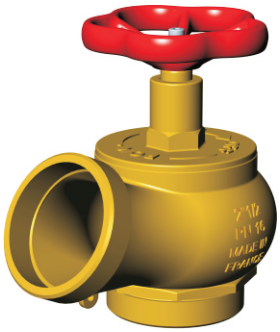



KOLANKO KEYSER I ZAWORY

ZWIJACZ BĘBNOWY stalowy z zewnętrzną powłoką epoksydową w kolorze czerwonym

ZWIJACZ BĘBNOWY stacjonarny z kulowym zaworem odcinającym

Opis	Gwint wejściowy	Kod	Wydajność (m / ft)
Do węży DN 19 / 3/4"	3/4"	**11322**	30 m / 100 ft
Do węży DN 25 / 1.0"	1.0"	**11323**	30 m / 100 ft
Do węży DN 33 / 1 1/4"	1 1/4"	**11335**	30 m / 100 ft



STACJONARNY ZWIJACZ BĘBNOWY
DO WĘŻY PÓŁSZTYWNYCH

ZWIJACZ BĘBNOWY odchylny z kulowym zaworem odcinającym

Opis	Gwint wejściowy	Zawór	Kod	Wydajność (m / ft)
Do węży DN 25 / 1.0"	1"	Kulowy	**12630**	30 m / 100 ft
	1"	Z pokrętłem	**11682**	30 m / 100 ft
Do węży DN 33 / 1 1/4"	1 1/4"	Kulowy	**12633**	30 m / 100 ft
	1.5"	Z pokrętłem	**11720**	30 m / 100 ft

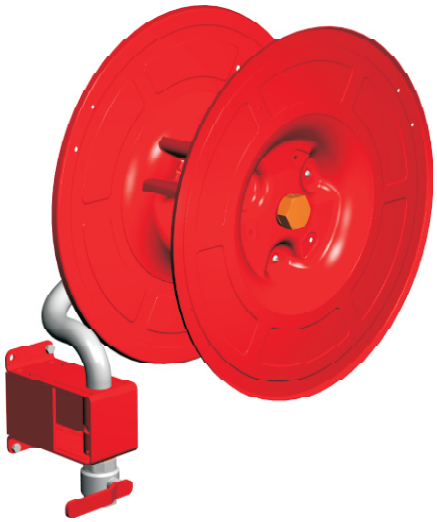

ODCHYLNY ZWIJACZ BĘBNOWY
DO WĘŻY PÓŁSZTYWNYCH

ZWIJACZ BĘBNOWY odchylny do węży miękkich

Opis	Wydajność (m / ft)	Kod
Do węży do 45 mm / 1 3/4"	30 / 100	**13097**
Do węży do 70 mm / 2.5"	30 / 100	**13100**

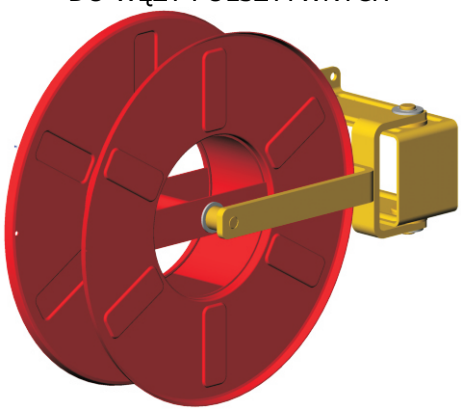

ODCHYLNY ZWIJACZ BĘBNOWY
DO WĘŻY MIĘKKICH

POK S.A. FRANCE - z.i. "Les Guignons" - 10400 Nogent-sur-Seine - Tél : +33 03 25 39 84 78 - Fax : +33 03 25 39 84 90 - E-mail : pokfr@wanadoo.fr - Internet : www.pok.fr
Dystrybucja w Polsce: HORPOL S.A. - ul. Nowa 23, Stara Iwiczna, 05-500 Piaseczno - Tel : +48 22 750 62 49 - Fax : +48 22 750 62 50 - E-mail : horpol@horpol.com - Internet : www.horpol.com

ZWIJACZE BĘBNOWE
z wężami półsztywnymi

Stacjonarny zwijacz bębnowy z wężem

Opis	Gwint wejściowy	Dł. węża	Kod
Zwijacz stacjonarny DN 25	1"	20 m	**12521**
		30 m	**8340**
Zwijacz stacjonarny DN 33	1 1/4"	20 m	**12523**
		30 m	**8341**
Opcjonalny plastikowy pokrowiec z logo lub instrukcją obsługi			**12696**



Odchylny zwijacz bębnowy z wężem

Opis	Gwint wejściowy	Dł. węża	Zawór	Kod
Zwijacz odchylny DN 25	1"	20 m	Kulowy	**12578**
	1"		z pokrętłem	**12553**
	1"	30 m	Kulowy	**8344**
	1"		z pokrętłem	**8342**
Zwijacz odchylny DN 33	1 1/4"	20 m	Kulowy	**12579**
	1 1/2"		z pokrętłem	**12556**
	1 1/4"	30 m	Kulowy	**8345**
	1 1/2"		z pokrętłem	**8343**



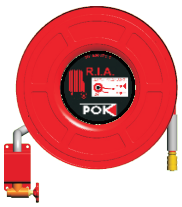

Widok od przodu



Widok z boku



Końcówka prądownicy

Odchylny zwijacz bębnowy z prądownicą

Opis	Kod
W komplecie z wężem półsztywnym 33 mm / 1 3/8" o długości 20 m / 65 ft	**9203**
W komplecie z wężem półsztywnym 33 mm / 1 3/8" o długości 30 m / 100 ft	**9204**

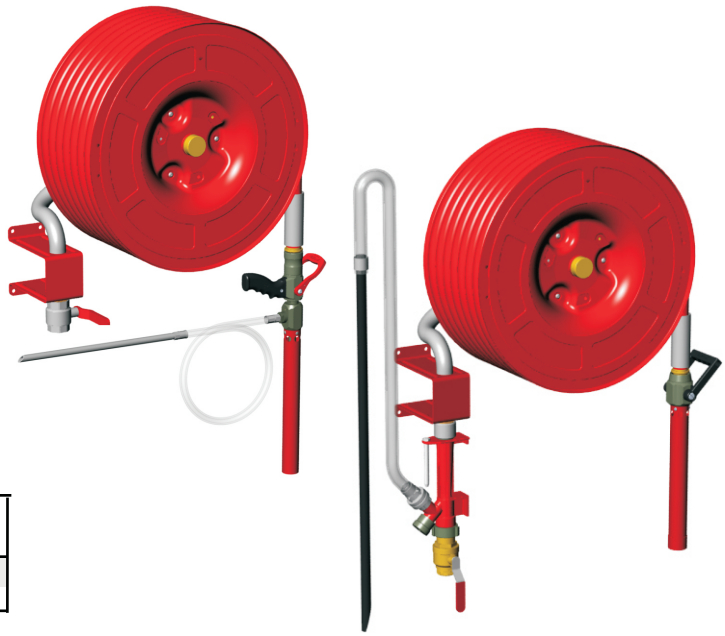

Zwijacz bębnowy z zasysaczem liniowym i prądownicą

Zwijacz bębnowy w komplecie z kulowym zaworem zamykającym, odchylnym zwijaczem bębnowym, wężem półsztywnym, prądownicą pianową oraz zasysaczem liniowym z wężykiem

Opis	Kod
W komplecie z wężem półsztywnym 33 mm / 1 3/8" o długości 20 m / 65 ft	**9207**
W komplecie z wężem półsztywnym 33 mm / 1 3/8" o długości 30 m / 100 ft	**9208**

ZWIJACZE BĘBNOWE

ze stali nierdzewnej AISI 316 L i aluminium

Stacjonarny zwijacz bębnowy z prądownicą NSN US Navy 96 GPM

Otwór wlotowy 1,5”

Opis	Kod
W komplecie z wężem półsztywnym DN 33 – 1,25” / 15 m – 50 ft oraz prądownicą NSN Navy	**18650**
Identyczny zestaw z wężem DN 33 – 1,25” / 20 m – 65 ft	**18735**

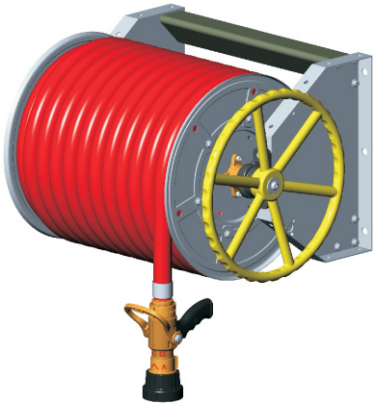

STACJONARNY ZWIJACZ BĘBNOWY
Z PRĄDOWNICĄ NAVY
ZWIJANIE RĘCZNE

Odchylny zwijacz bębnowy DN 25 lub DN 33 z lub bez stojaka montażowego

Otwór wlotowy BSP 1,0”

Opis	Kod
Odchylny zwijacz w komplecie z wężem półsztywnym DN 25 – 1,0” / 30 m – 100 stóp oraz końcówką wylotową	**18437**
Identyczny zestaw z wężem półsztywnym DN 33 – 1 1/4” / 30 m – 100 stóp	**18418**
Odchylny zwijacz na stojaku montażowym w komplecie z wężem półsztywnym DN 25 – 1,0” / 30 m – 100 stóp	**18804**
Identyczny zestaw z wężem półsztywnym DN 33 – 1 1/4” / 30 m – 100 stóp	**18554**

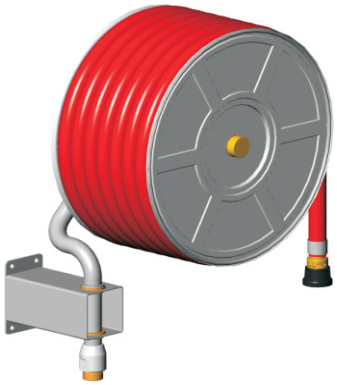

ODCHYLNY ZWIJACZ BĘBNOWY
Z KOŃCÓWKĄ NR 18418

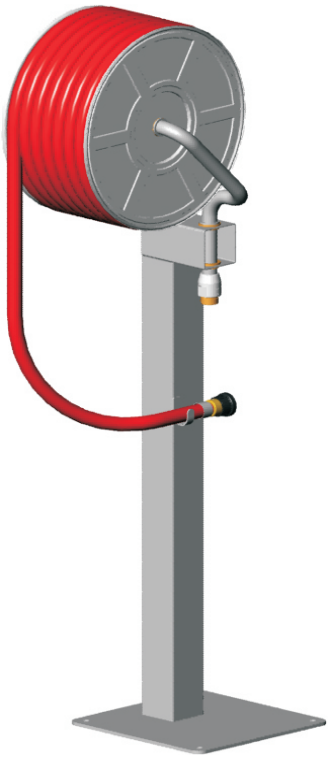

ODCHYLNY ZWIJACZ BĘBNOWY
Z KOŃCÓWKĄ ORAZ
STOJAKIEM MONTAŻOWYM
NR 18554

Zwijacz bębnowy DN 25 do montażu w poziomie 40 m lub 80 m bez prowadnicy węża

Otwór wlotowy BSP 1,0”

Opis	Kod
W komplecie z wężem półsztywnym DN 25 – 1,0” / 40 m – 132 ft	**22255**
Identyczny zestaw bez węża	**21905**
W komplecie z wężem półsztywnym DN 25 – 1,0” / 80 m – 264 ft	**22256**
Identyczny zestaw bez węża	**21815**

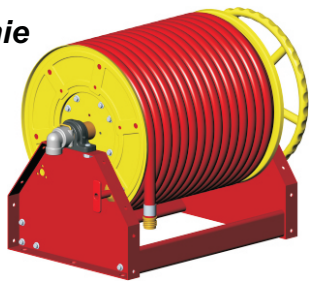

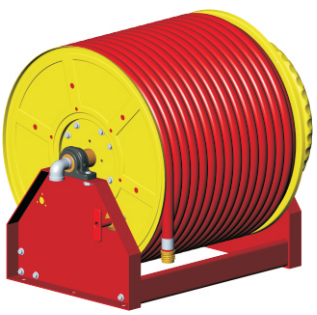

POK S.A. FRANCE - z.i. "Les Guignons" - 10400 Nogent-sur-Seine - Tél : +33 03 25 39 84 78 - Fax : +33 03 25 39 84 90 - E-mail : pokfr@wanadoo.fr - Internet : www.pok.fr
Dystrybucja w Polsce: HORPOL S.A. - ul. Nowa 23, Stara Iwiczna, 05-500 Piaseczno - Tel : +48 22 750 62 49 - Fax : +48 22 750 62 50 - E-mail : horpol@horpol.com - Internet : www.horpol.com

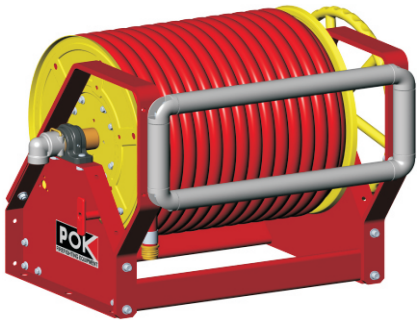

Zwijacz bębnowy DN 25 do montażu w poziomie 40 m lub 80 m z prowadnicą węża

Otwór wlotowy BSP 1,0”

Opis	Kod
W komplecie z wężem półsztywnym DN 25 – 1,0” / 40 m – 132 ft	**22259**
Identyczny zestaw bez węża	**22156**
W komplecie z wężem półsztywnym DN 25 – 1,0” / 80 m – 264 ft	**22257**
Identyczny zestaw bez węża	**22154**

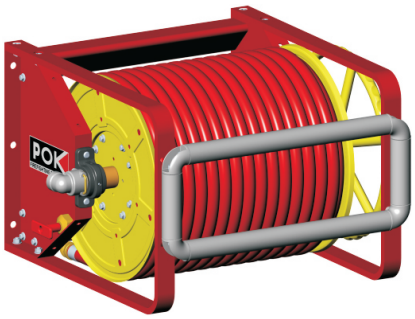

Zwijacz bębnowy DN 25 do montażu w pionie 40 m lub 80 m z prowadnicą węża

Otwór wlotowy BSP 1,0”

Opis	Kod
W komplecie z wężem półsztywnym DN 25 – 1,0” / 40 m – 132 ft	**22260**
Identyczny zestaw bez węża	**22157**
W komplecie z wężem półsztywnym DN 25 – 1,0” / 80 m – 264 ft	**22258**
Identyczny zestaw bez węża	**22155**

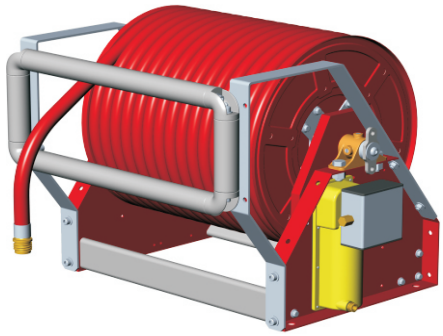

Elektryczny zwijacz bębnowy DN 25 do montażu w poziomie 40 m lub 80 m z prowadnicą węża

Otwór wlotowy BSP 1,0”

Opis	Kod
W komplecie z wężem półsztywnym DN 25 – 1,0” / 40 m – 132 ft 65,1 kg	**24723**
Identyczny zestaw bez węża 48,3 kg	**25088**
W komplecie z wężem półsztywnym DN 25 – 1,0” / 80 m – 264 ft 84,6 kg	**24721**
Identyczny zestaw bez węża 51.1 Kg	**25086**

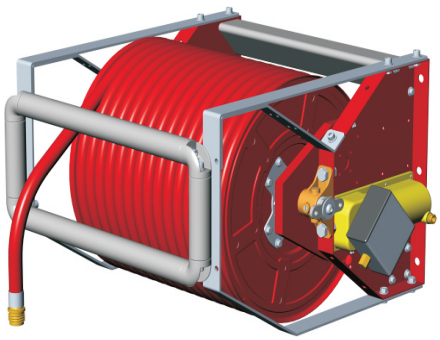

Elektryczny zwijacz bębnowy DN 25 do montażu w pionie 40 m lub 80 m z prowadnicą węża

Otwór wlotowy BSP 1,0”

Opis	Kod
W komplecie z wężem półsztywnym DN 25 – 1,0” / 40 m – 132 ft 68,8 kg	**24722**
Identyczny zestaw bez węża 52.0 Kg	**25087**
W komplecie z wężem półsztywnym DN 25 – 1,0” / 80 m – 264 ft 88,2 kg	**24720**
Identyczny zestaw bez węża 57.7 Kg	**25085**

KOŃCÓWKI WYLOTOWE DO ZWIJACZY BĘBNOWYCH

Końcówka wylotowa do zwijacza bębnowego

Głowica strumieniowa, mgłowa z zamknięciem odkręcanym wykonana z wytrzymałego tworzywa POM (Delrin) dostępna z uchwytem lub nasadą

Opis	Kod
DN 19/6, króciec na wąż 19 mm – 0,145 kg	**25842**
DN 25/8, króciec na wąż 25 mm – 0,155 kg	**25843**
DN 33/12, króciec na wąż 35 mm – 0,344 kg	**25844**

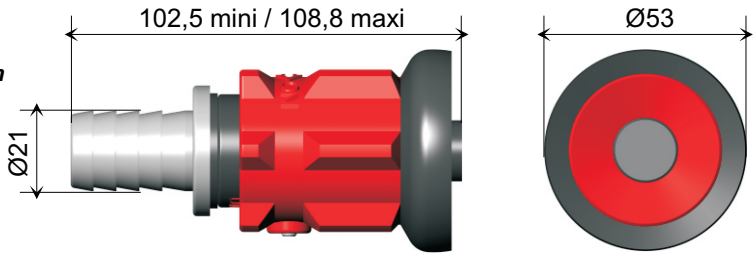

DN 19

DN 25

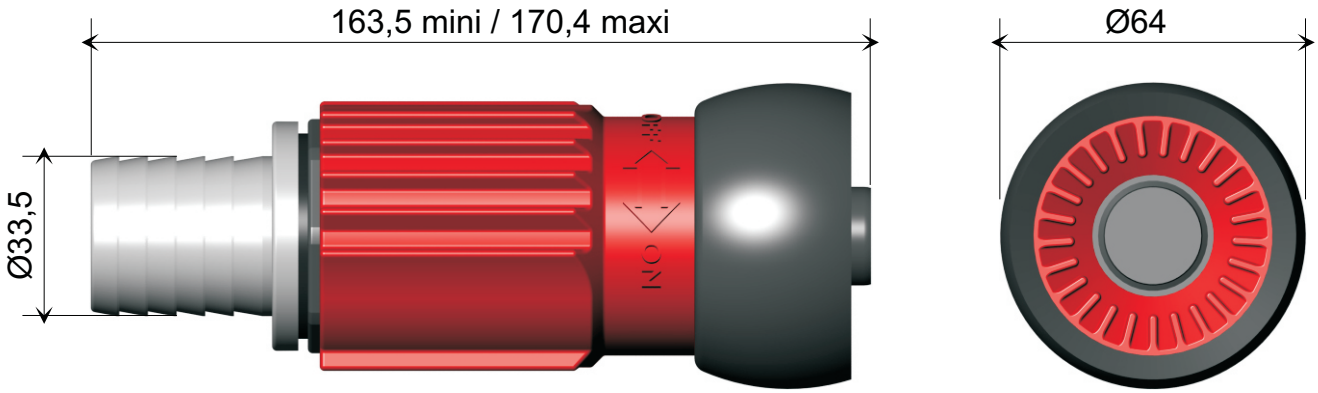

DN 33

Króciec na wąż Ø21 lub Ø25

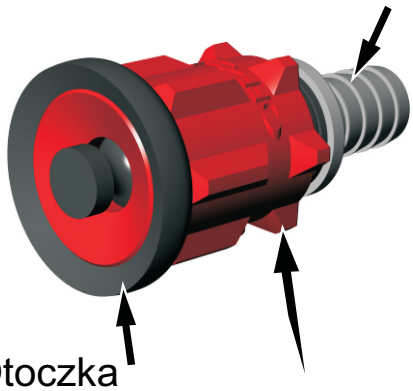

DN 19

DN 25

Otoczka ochronna

Zamknięcie odkręcane do regulacji stopnia rozproszenia wody

Zamknięcie odkręcane do regulacji stopnia rozproszenia wody

DN 33

Otoczka ochronna

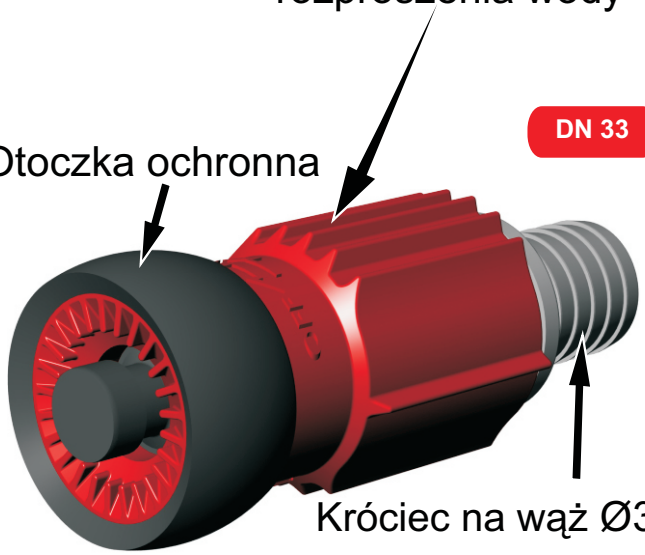

Króciec na wąż Ø33,5

POK S.A. FRANCE - z.i. "Les Guignons" - 10400 Nogent-sur-Seine - Tél : +33 03 25 39 84 78 - Fax : +33 03 25 39 84 90 - E-mail : pokfr@wanadoo.fr - Internet : www.pok.fr
Dystrybucja w Polsce: HORPOL S.A. - ul. Nowa 23, Stara Iwiczna, 05-500 Piaseczno - Tel : +48 22 750 62 49 - Fax : +48 22 750 62 50 - E-mail : horpol@horpol.com - Internet : www.horpol.com

WĘŻE PÓŁSZTYWNE, MIĘKKIE ORAZ SSAWNE

Węże pożarnicze POK są wykonane w 100% z przędzy poliamidowej i poliestrowej, oplot okrągło-tkany, charakteryzującej się wysoką wytrzymałością na rozciąganie. Warstwa zabezpieczająca z wysokiej jakości gumy syntetycznej nitryl/pcw. Jednolita konstrukcja bez klejenia. Węże w kolorze czarnym.

Kod	Opis
PIL10	Wąż pożarniczy miękki średnica 25 mm / 1.0"
PIL15	Wąż pożarniczy miękki średnica 40 mm / 1.5"
PIL25	Wąż pożarniczy miękki średnica 70 mm / 2.5"
PIL40	Wąż pożarniczy miękki średnica 110 mm / 4.0"

Uwaga: Łączniki sprzedawane osobno

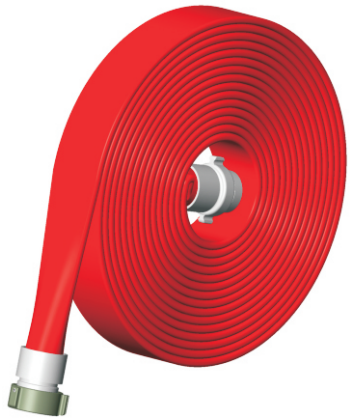

MIĘKKI WĄŻ POŻARNICZY PIL

Kod	Opis
POKAPOST 10	Wąż półsztywny średnica 25 mm / 1.0"
POKAPOST 12	Wąż półsztywny średnica 33 mm / 1 1/4"
POKAPOST 15	Wąż półsztywny średnica 38 mm / 1 1/2"

Uwaga: Ciśnienie robocze 300 psi.
Ciśnienie rozrywające 600 psi.
Łączniki sprzedawane osobno.



PÓŁSZTYWNY WĄŻ POKAPOSTE

ŁĄCZNIKI

Kod	Opis
CP10	1,0" Pełen zestaw, łącznik zewnętrzny i wewnętrzny, z zewnętrznymi pierścieniami rozporowymi
CP15	1,5" Pełen zestaw, łącznik zewnętrzny i wewnętrzny, z zewnętrznymi pierścieniami rozprężnymi
CP25	2,5" Pełen zestaw, łącznik zewnętrzny i wewnętrzny, z zewnętrznymi pierścieniami rozprężnymi
CP40	4,0" Pełen zestaw, łącznik zewnętrzny i wewnętrzny, z zewnętrznymi pierścieniami rozprężnymi

POK oferuje pełen asortyment węży ssawnych z łącznikami gwintowanymi, Storz i CAM. Prosimy o kontakt z działem obsługi klienta w celu uzyskania dodatkowych informacji.

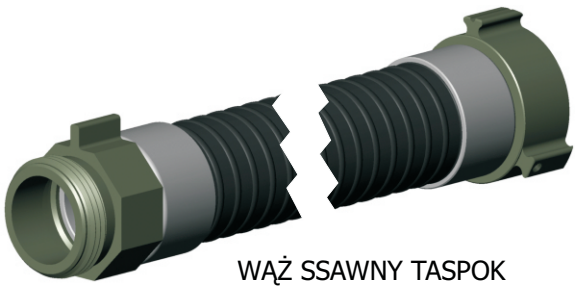

WĄŻ SSAWNY TASPOK

MOBILNE ZWIJACZE BĘBNOWE

**Do prowadzenia lub przenoszenia węży.
Mobilny zwijacz bębnowy o wysokiej wytrzymałości, wykonany ze stali, z zewnętrzną powłoką epoksydową w kolorze czerwonym i żółtym. Osobny układ hamulcowy do kółek wózka oraz do zwijacza bębnowego.**

Opis	Kod
Wózkowy zwijacz bębnowy do węży 200 m / 600 ft 3,0”	**21665**

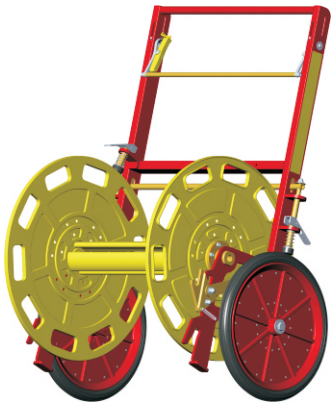

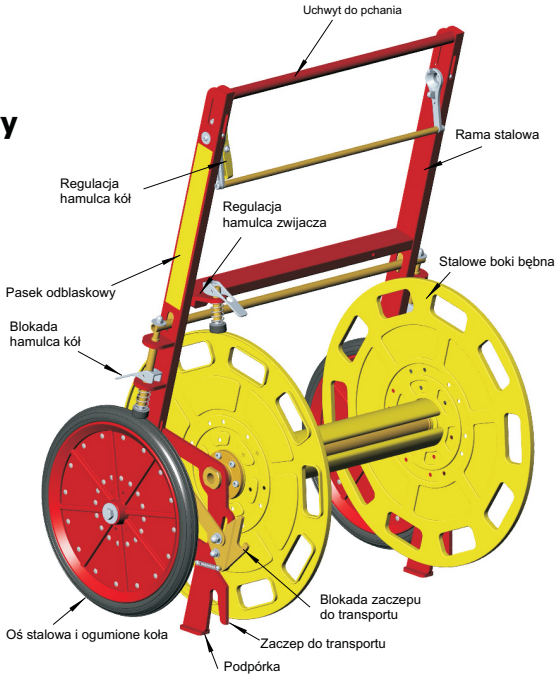

**Przenośna nawijarka do węży o średnicy do 6,0” i długości do 100 stóp. Wykonany z aluminium, częściowo pokryty powłoką epoksydową w kolorze czerwonym.
Prosty demontaż ułatwia przechowywanie.**

Opis	Kod
Przenośna nawijarka do węży - 24.6 Kg	**25686**

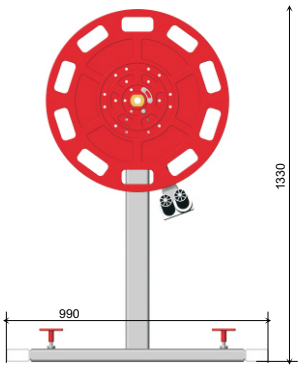

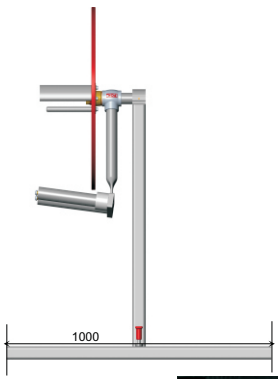

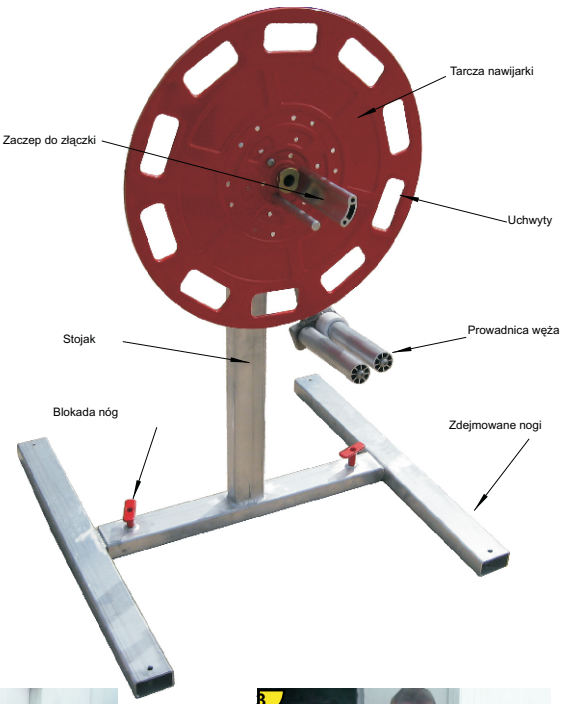







POK S.A. FRANCE - z.i. "Les Guignons" - 10400 Nogent-sur-Seine - Tél : +33 03 25 39 84 78 - Fax : +33 03 25 39 84 90 - E-mail : pokfr@wanadoo.fr - Internet : www.pok.fr
Dystrybucja w Polsce: HORPOL S.A. - ul. Nowa 23, Stara Iwiczna, 05-500 Piaseczno - Tel : +48 22 750 62 49 - Fax : +48 22 750 62 50 - E-mail : horpol@horpol.com - Internet : www.horpol.com

Wiadro strażackie

Opis	Kod
Wiadro strażackie z wypukłym dnem	**3293**
Wieszak	**3294**



Topór strażacki

Opis	Kod
Topór z ostrzem i prostym trzonkiem	**3295**
Wieszak	**3296**



Skrzynka na piasek

Opis	Kod
Aluminiowa skrzynka na piasek 100 litrów / 26 galonów	**3536**



Łopata i grabie

Description	Code
Łopata półokrągła z prostym trzonkiem	**3463**
Łopata półokrągła z trzonkiem D	**3460**
Grabie z prostym trzonkiem i 6 zębami o dużej wytrzymałości	**3464**



AKCESORIA DO WĘŻY

Kod	Opis
3123	Mostek przejazdowy aluminiowy do węży do 110 mm / 5.0"
3236	Mostek przejazdowy gumowy do węży do 75 mm / 3.0"
3237	Mostek przejazdowy gumowy do węży do 110 mm / 5.0"

Akcesoria sprzedawane osobno

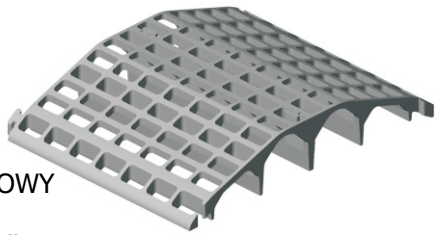

MOSTEK PRZEJAZDOWY
aluminiowy
6" X 3" X 18" - 17.9 lb

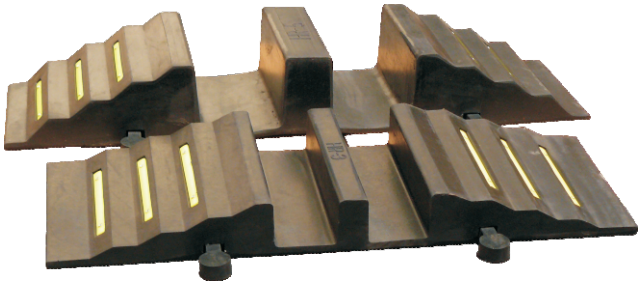

MOSTEK PRZEJAZDOWY
gumowy 110 (dalszy)
5.5" X 11.5" X 39" - 44 lb

Kod	Opis
1930	Zacisk na węża do 100 mm / 4.0"
15919	Hak drabinowy ze stali nierdzewnej do węża do 70 mm / 3.0"

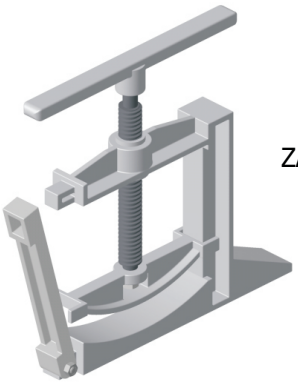

ZACISK NA WĘŻA

Kod	Opis
3399	Zacisk uszczelniający do węża 45 mm / 1.5"
3373	Zacisk uszczelniający do węża 70 mm / 2.5"
9831	Zacisk uszczelniający do węża 110 mm / 4.0"

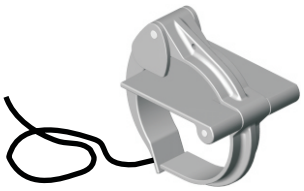

ZACISK USZCZELNIAJĄCY

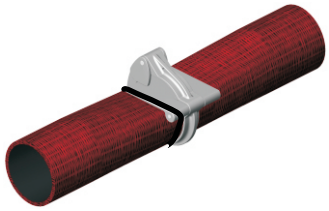

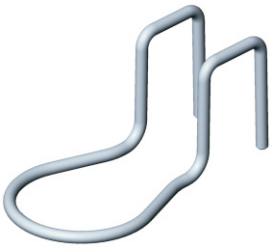



HAK DRABINOWY DO WĘŻA

POK S.A. FRANCE - z.i. "Les Guignons" - 10400 Nogent-sur-Seine - Tél : +33 03 25 39 84 78 - Fax : +33 03 25 39 84 90 - E-mail : pokfr@wanadoo.fr - Internet : www.pok.fr
Dystrybucja w Polsce: HORPOL S.A. - ul. Nowa 23, Stara Iwiczna, 05-500 Piaseczno - Tel : +48 22 750 62 49 - Fax : +48 22 750 62 50 - E-mail : horpol@horpol.com - Internet : www.horpol.com

Kod	Opis
3147	Stalowy klucz z powłoką epoksydową w kolorze czerwonym do łączników do 65 mm / 2,5”



Kod	Opis
3148	Stalowy klucz z powłoką epoksydową w kolorze niebieskim do łączników do 120 mm / 5,0”
1312	Ten sam model wzmocniony

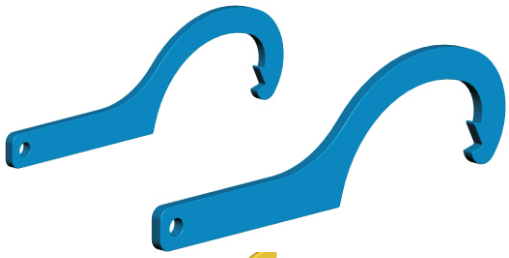

Kod	Opis
2174	Mosiężny klucz z zabezpieczeniem przeciwiskrowym do łączników do 65 mm / 2,5”



Kod	Opis
1977	Mosiężny klucz z zabezpieczeniem przeciwiskrowym do łączników do 120 mm / 5,0”



Kod	Opis
2016	Mosiężny klucz z zabezpieczeniem przeciwiskrowym do łączników do 65 mm / 2,5”



Kod	Opis
7200	Klucz z brązu z zabezpieczeniem przeciwiskrowym do łączników do 100 mm / 4,0”



Kod	Opis
2714	Klucz ze stali ocynkowanej z gumową rączką do łączników do 100 mm / 4,0”
2715	Klucz ze stali ocynkowanej z gumową rączką do łączników do 150 mm / 6,0”

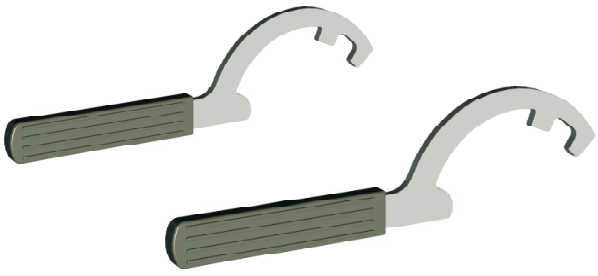

Kod	Opis
2302	Klucz aluminiowy A-S7G 06 Y33 do łączników do 100 mm / 4,0”
2300	Klucz aluminiowy A-S7G 06 Y33 do łączników do 150 mm / 6,0”

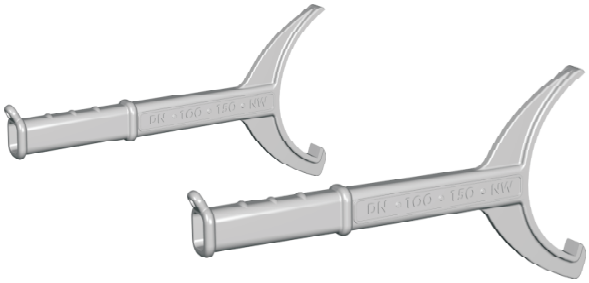

KLUCZE HYDRANTOWE i KLUCZE DO ŁĄCZNIKÓW

Kod	Opis
2229	8-funkcyjny klucz z zabezpieczeniem przeciwiskrowym do łączników do 100 mm / 4,0” – typ PARIS FD
2477	8-funkcyjny klucz z zabezpieczeniem przeciwiskrowym do łączników do 100 mm / 4,0” – udoskonalony typ PARIS FD
2438	11-funkcyjny klucz z zabezpieczeniem przeciwiskrowym do łączników do 100 mm / 4,0” – typ PARIS FD
1239	Zaczep na pas do powyższych typów kluczy



SESAME



POKY



DESCHAMPS

Kod	Opis
13732	Klucz aluminiowy do łączników do 100 mm / 4,0”



KLUCZ DO ŁĄCZNIKÓW ALUMINIOWY NR 11

Kod	Opis
15661	Jednostronny regulowany klucz do hydrantu
15656	Dwustronny regulowany klucz do hydrantu

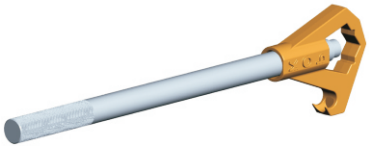

JEDNOSTRONNY KLUCZ DO HYDRANTU

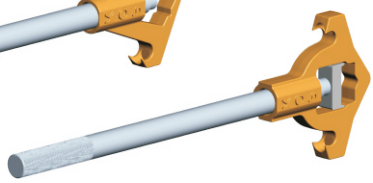

DWUSTRONNY KLUCZ DO HYDRANTU

Kod	Opis
13733	Wspornik tylko do (2) kluczy typu 13732 do łączników
15702	Wspornik tylko do (2) kluczy typu 13732 do łączników i (1) klucza typu 15661 lub 15656 do hydrantu

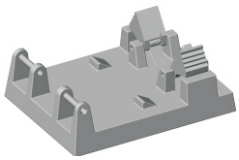

WSPORNIK 13733

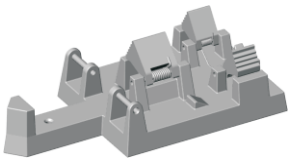

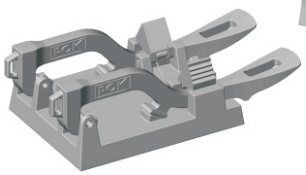

WSPORNIK 15702

Kod	Opis
13731	Wspornik z (2) kluczami typu 13732 do łączników
15726	Wspornik z (2) kluczami typu 13732 do łączników i (1) jednostronnym kluczem typu 15761 do hydrantu
15727	Wspornik z (2) kluczami typu 13732 do łączników i (1) dwustronnym kluczem typu 15761 do hydrantu

ZESTAW 13731

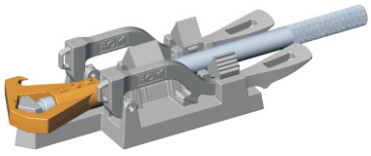

ZESTAW DO KLUCZA JEDNOSTRONNEGO 15726

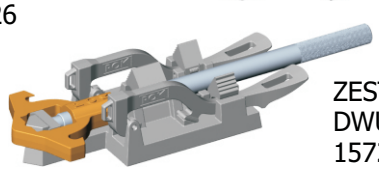

ZESTAW DO KLUCZA DWUSTRONNEGO 15727

POK S.A. FRANCE - z.i. "Les Guignons" - 10400 Nogent-sur-Seine - Tél : +33 03 25 39 84 78 - Fax : +33 03 25 39 84 90 - E-mail : pokfr@wanadoo.fr - Internet : www.pok.fr
Dystrybucja w Polsce: HORPOL S.A. - ul. Nowa 23, Stara Iwiczna, 05-500 Piaseczno - Tel : +48 22 750 62 49 - Fax : +48 22 750 62 50 - E-mail : horpol@horpol.com - Internet : www.horpol.com

WIESZAKI NA NARZĘDZIA

Narzędzia i elementy montażowe w pięciu rozmiarach

1. Podstawa wykonana z odpornego na korozję, najwyższej jakości twardego nylonu FV charakteryzującego się dużą wytrzymałością.

2. Przeznaczone do zawieszania narzędzi i sprzętu z długimi lub krótkimi uchwytami.

3. Możliwość zawieszania narzędzi / sprzętu w płaszczyźnie pionowej lub poziomej.

4. Uchwyt teowy połączony z paskiem blokującym do szybkiego zablokowania/odblokowania.

5. Wieszaki dostępne w pięciu rozmiarach: 1,5”; 2,0”; 2 3/8”; 3,0”; 3,5”.

6. Pasek z tworzywa nitrylowego odpornego na promieniowanie UV o długiej żywotności.

7. Aluminiowa szyna montażowa dostępna dla wszystkich wariantów rozmiarowych.





Ø 90
3 1/2"



Ø 76
3.0"



Ø 60
2 3/8"



Ø 51
2.0"



Ø 38
1 1/2"

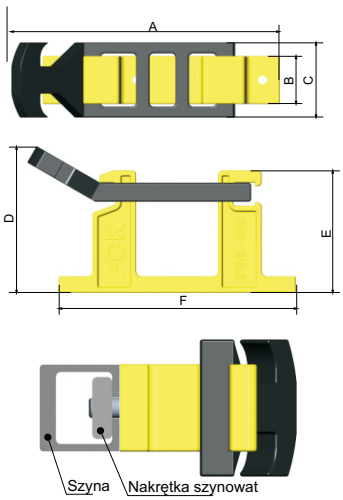

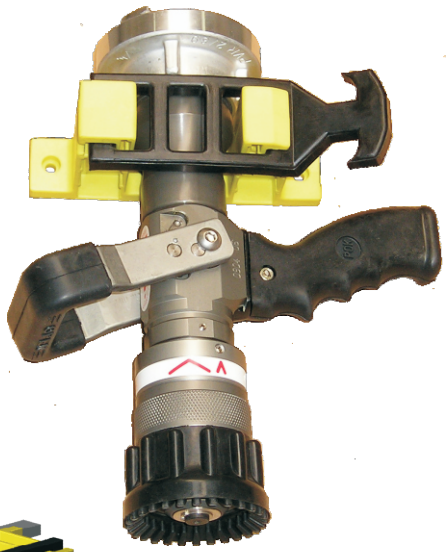

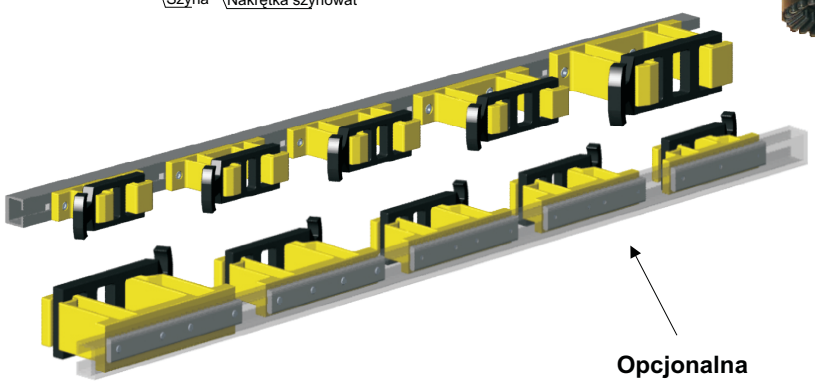

Opcjonalna szyna aluminiowa

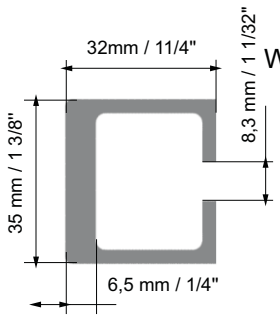

Wymiary szyny rowkowanej

Maksymalna długość
6 M / 20 ft

Do prądownic	Ø		Kod wieszaka	Kod nakrętki szynowej	Kod szyny	Kod szyny aluminiowej	Dla Ø		A	B	C	D	E	F
	cale	mm					Cal	mm	mm	mm	mm	mm	mm	mm
	1.5"	38	17017	19567	17864 Podać długość w zamówieniu	**17869**	1.5"	38	174,5	35	55	72,5	56	152
	2.0"	51	17020	19568		**17868**	2.0"	51	186,5	35	55	97,5	81	165
150-500	2 3/8"	60	15190	19569		**17867**	2 3/8"	60	198	35	55	108	90	174,5
	3.0"	76	15188	19570		**17866**	3.0"	76	213	35	55	129	113	190,2
750-1000	3.5"	90	18184	19571		**17865**	3.5"	90	253,5	50	74	153	133	220,5

KOSZE SSAWNE

Kosze aluminiowe i plastikowe

Opis	Kod Aluminum	Kod Plastik
Storz DN 52	**13092**	
Storz DN 75	**13221**	**8305**
Storz DN 110	**13223**	**8306**
Storz DN 125 / 5.0"	**8959**	
Żeńskie 1.5" z zatrz.	**25484**	
Męskie 2"	**13224**	
Męskie 2.5"	**13225**	**8304**
Męskie 4.0"	**1877**	**1847**



Kosz aluminiowy
z zatrzaskiem kulkowym
– zawór jednokierunkowy

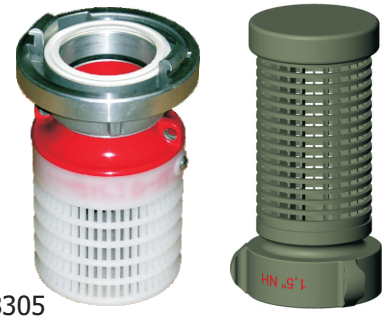

8305

SMOKI SSAWNE

z zaworem zwrotnym i niskopoziomowe
Kosz ze stali nierdzewnej

Opis	Kod bez zaworu	Kod z zaworem
Storz DN 40	**6920**	
Storz 52	**6921**	**7982**
Storz 75	**6922**	**7983**
Storz 110	**6924**	**7984**
Męskie 2.0"	**7504**	**7377**
Męskie 2.5"		**7464**
Męskie 4.0"		**7459**
Męskie 4.5 "		**7465**
Żeńskie 1.5"	**7503**	**8901**
Męskię / Żęnskię 2.5"	**7505**	**8902**
Żeńskie 4.0"	**7506**	**8903**

SMOK NISKOPOZIOMOWY
(PRECYZYJNY BEZ ZAWORU)

7503

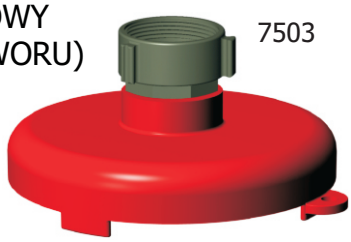

7983

7982



SMOKI SSAWNE
z ZAWOREM
ZWROTNYM

Pływak do smoka

z czerwonego polietylenu z łańcuchem i zaciskiem.

Opis	Kod
Czerwony pływak	**3280**



Sita wlotowe

ze stali nierdzewnej

Opis	Kod
1.0" Przewód wodny	**1449**
1.5" Przewód wodny	**10794**
2.0" Przewód wodny	**11834**
2.5" Przewód wodny	**10795**
4.0" Przewód wodny	**2206**

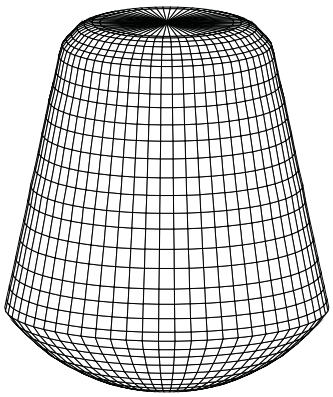

Kosz

Kosz zabezpieczający do smoka

Opis	Kod
Kosz 100	**2064**

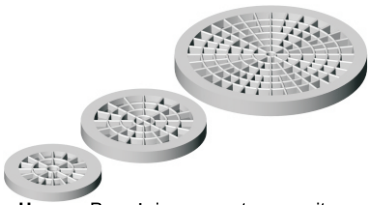

Uwaga: Powyżej zaprezentowane sita mogą zostać dostarczone w wersji z gwintem. Prosimy o kontakt w sprawie specyfikacji.

POK S.A. FRANCE - z.i. "Les Guignons" - 10400 Nogent-sur-Seine - Tél : +33 03 25 39 84 78 - Fax : +33 03 25 39 84 90 - E-mail : pokfr@wanadoo.fr - Internet : www.pok.fr
Dystrybucja w Polsce: HORPOL S.A. - ul. Nowa 23, Stara Iwiczna, 05-500 Piaseczno - Tel : +48 22 750 62 49 - Fax : +48 22 750 62 50 - E-mail : horpol@horpol.com - Internet : www.horpol.com

Zaciskarka

Opis	Kod
Zaciskarka	**8388**
Uniwersalny uchwyt	**13452**

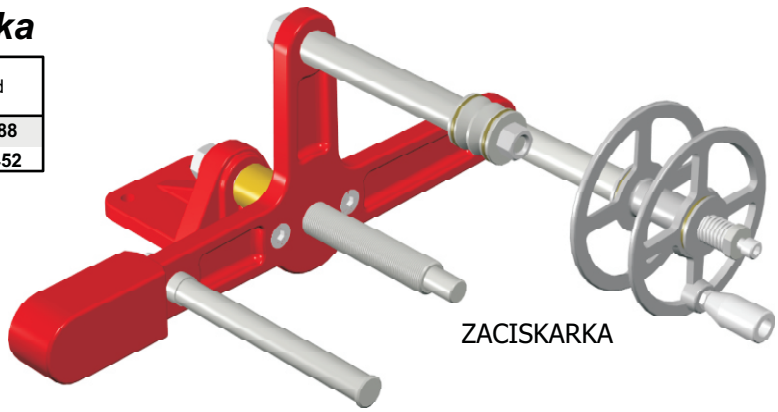

ZACISKARKA

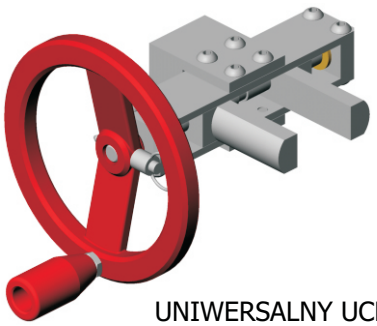

UNIWERSALNY UCHWYT

Jednostkowy uchwyt

Opis	Kod
Do łącznika symetrycznego DN 20	**7535**
Do łącznika symetrycznego DN 40	**7536**
Do łącznika symetrycznego DN 50	**7530**
Do łącznika symetrycznego DN 65	**7537**
Do łącznika symetrycznego DN 80	**7531**
Do łącznika symetrycznego DN 100	**7538**
Do łącznika symetrycznego DN 150	**7532**
Do łącznika męskiego GFR DN 20	**7534**
Do łącznika żeńskiego GFR DN 20	**7533**

Zaciskarka do opasek ze stali ocynkowanej do węży 25 – 110 mm

Opis	Kod
Uniwersalna zaciskarka do opasek drutowych	**13448**

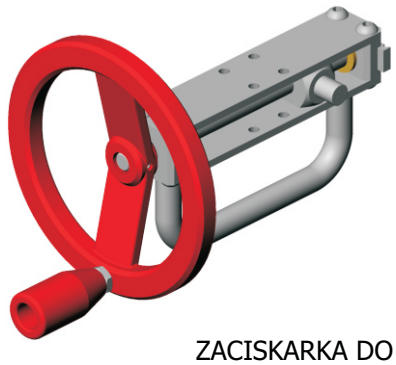

ZACISKARKA DO OPASEK

Uniwersalne opaski drutowe ze stali ocynkowanej

Opis	Kod
Opaski ze stali ocynkowanej w rolce 15/10 e (waga : 7 kg / lb)	**9376**

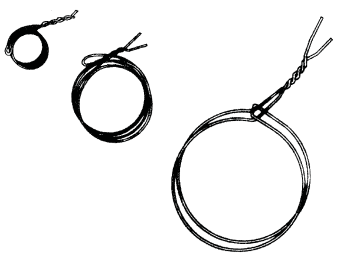

OPASKI ZE STALI OCYNKOWANEJ

Opaski ze stali ocynkowanej do węży 25 – 110 mm

Opis	Kod
Opaska drutowa do 25 mm	**7550**
Opaska drutowa do 33,5 mm	**7551**
Opaska drutowa do 45 mm	**7552**
Opaska drutowa do 70 mm	**7553**
Opaska drutowa do 110 mm	**7554**

CIŚNIENIOMIERZE
PRZEPŁYWOMIERZE

Mierniki **POK,** skalibrowane do pracy we wszelkich warunkach, są wykorzystywane w próbach statycznych i ciśnienia przepływu, odporne na wstrząsy i drgania. Dostępne z króćcami gwintowanymi lub Storz. Standardowy miernik 0-300 PSI.



CIŚNIENIOMIERZ PRZEPŁYWOWY

Ciśnieniomierze statyczne (korkowe)

Opis	Kod
Storz 52 (0-300 PSI)	**7523**
Storz 75 (0-300 PSI)	**2154**

Ciśnieniomierze przepływowe

Złącze wejściowe i wyjściowe	Kod
Storz 52 (0-300 PSI)	**9108**
Storz 75 (0-300 PSI)	**9099**
Storz 110 (0-300 PSI)	**9227**
1.5"	**8389**
2.5"	**8390**
4.0"	**8391**

Części zamienne

Opis	Kod
Osłona gumowa na ciśnieniomierz	**8362**
Cisnieniomierz (bez osłony)	**8360**

Przenośny przepływomierz elektroniczny



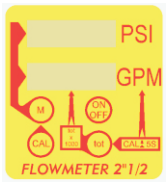



Budowa

Anodyzowane aluminium z zewnętrzną powłoką PTFE.
Części elektroniczne zabezpieczone przed oddziaływaniem czynników zewnętrznych.
Bez kół łopatkowych lub części ruchomych.
Doładowywany 12-woltowy akumulator z 8-godzinnym czasem pracy.

Dane techniczne:

- przenośne urządzenie o kompaktowej konstrukcji
- dwie duże jaskrawoczerwone diody LED
- natychmiastowa kalibracja
- system zliczania do 999 mln galonów

Dostępne warianty:
- przepływomierz wysokociśnieniowy i objętościowy
- duża objętość
- oprogramowanie do przenoszenia danych na komputer

Szybkość przepływu w poszczególnych modelach

Wymiary	Przepływ (GPM)
1.5"	11 do 205
2.0"	16 do 312
2.5"	33 do 611
3.0"	46 do 869
4.0"	83 do 1545
5.0"	110 do 2044
6.0"	141 do 2607

Dostępne warianty
GPM / PSI lub LPM / BAR

Opis	Kod
Szybkozłączne gniazdo męskie i żeńskie 2,5"; wariant brytyjski	**8165**
Gniazdo wejściowe i wyjściowe Storz C/52	**8166**
Gniazdo wejściowe i wyjściowe Storz DN 65 – 2,5"	**8167**
Gniazdo wejściowe i wyjściowe Storz DN 100 – 4,0"	**8168**
Gniazdo wejściowe i wyjściowe Storz DN 125 – 5,0"	**8169**
Gniazdo wejściowe i wyjściowe Storz DN 150 – 6,0"	**8170**
Żeńskie gniazdo wejściowe i męskie gniazdo wyjściowe 1,5"	**8171**
Żeńskie gniazdo wejściowe i męskie gniazdo wyjściowe 2,5"	**8172**
Żeńskie gniazdo wejściowe i męskie gniazdo wyjściowe 4,0"	**8173**

POK S.A. FRANCE - z.i. "Les Guignons" - 10400 Nogent-sur-Seine - Tél : +33 03 25 39 84 78 - Fax : +33 03 25 39 84 90 - E-mail : pokfr@wanadoo.fr - Internet : www.pok.fr
Dystrybucja w Polsce: HORPOL S.A. - ul. Nowa 23, Stara Iwiczna, 05-500 Piaseczno - Tel : +48 22 750 62 49 - Fax : +48 22 750 62 50 - E-mail : horpol@horpol.com - Internet : www.horpol.com

Akcesoria do przepływomierzy

Opis	Kod
6 skalibrowanych tarcz/kryz do modelu DN 65	**8174**
6 skalibrowanych tarcz do modelu DN 100	**8175**
Program Supervisor Transfer Software (RS 232)	**13203**
Wspornik naziemny	**12715**



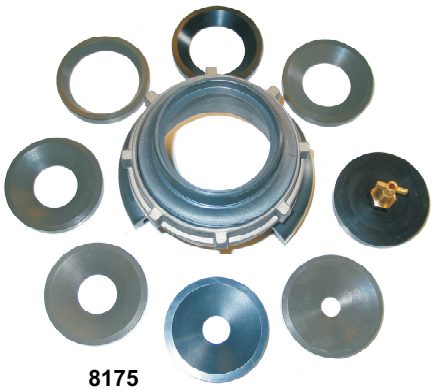

8175



13203

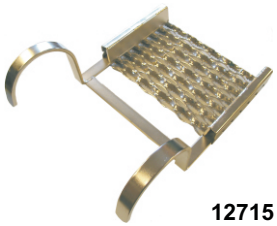

12715

Dyfuzory hydrantowe

Rozmiar	Złącze wejściowe	Kod
2.5" - DN 65	2.5 " lub Storz	**20823**
4.0" - DN 100	4.0", 5.0" or 6.0" lub Storz	**22218**

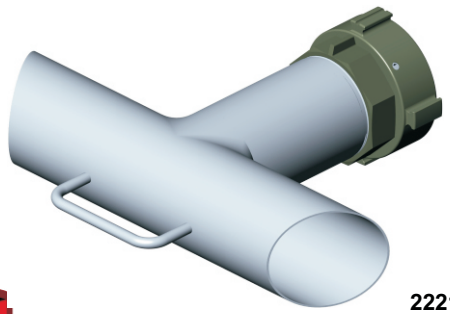

22218

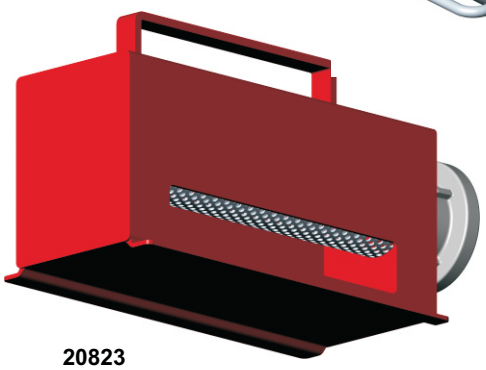

20823

Wizualizatory

Rozmiar	Złącze wejściowe	Kod
DN 80	3.0" G Męskie / 3.0" G Żeńskie	**24361**
DN 100	4.0" G Męskie / 4.0" G Żeńskie	**24343**

Prosimy o kontakt w sprawie innych konfiguracji.





SZYBKOBIEŻNA TURBOPOMPA Z SILNIKIEM HYDRAULICZNYM

Moc (kW -HP)	Maksymalna prędkość obrotowa	Wydatek wody (l/min - gpm)	Kod
1.5 - 2	20000	100 - 26	**10612**
2.5 - 3.3	18000	150 - 40	**10613**
4 - 5.3	15000	250 - 66	**10614**
9 - 12	9000	500 - 132	**10615**
15 - 20	5000	1000 - 264	**11187**

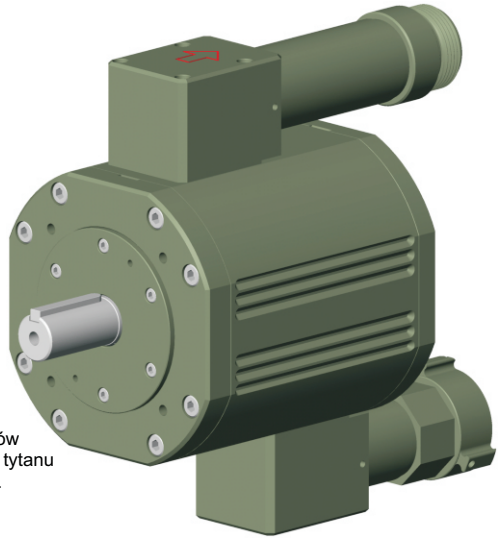

Wały szybkobieżnych silników hydraulicznych wykonane z tytanu i indywidualnie kalibrowane.

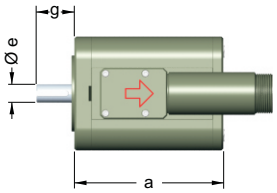

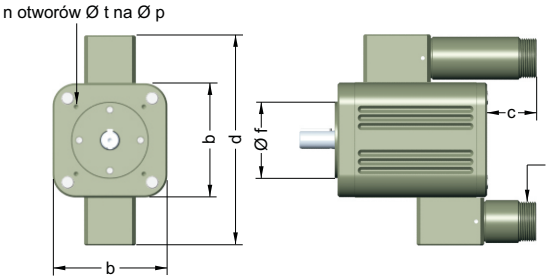

Wymiary w mm

P(kW)	a	b	c	d	e	f	g	h	n	t	p
1.5	128	90	32	166	11	60	21	G 3/4 B	4	M 5	75
2.5	134	105	35	189	14	70	30	G 1 B	4	M 6	85
4	157	120	52	221	19	80	43	G 1 1/4 B	4	M 6	100
9	189	165	52	289	28	110	60	G 1 1/2 B	4	M 8	130
15	244	Ø 350	84	-	42	250	110	G 2 B	4	Ø 18	300

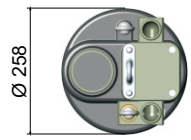

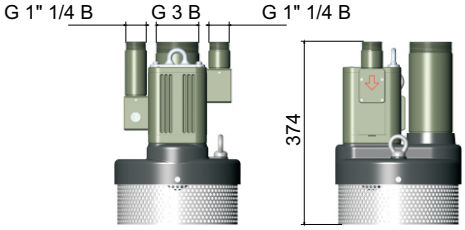

Wyjątkowa szybkobieżna pompa hydrauliczna ze śrubą ze stali nierdzewnej, zapewniająca przepływ na poziomie 1000 l/min / 265 GPM. Silnik hydrauliczny zapewnia wydajność 250 l/min / 66 GPM przy 14 barach / 200 psi. Gniazdo wejściowe i wyjściowe 1,5”; 2,5” lub 3,0”.

Turbopompa 2002

Opis	Kod
Turbopompa 2002, w zamówieniu należy podać rozmiar i typ gniazd wejściowego i wyjściowego	**13509**

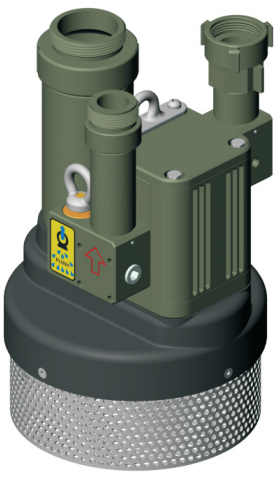

Charakterystyka techniczna

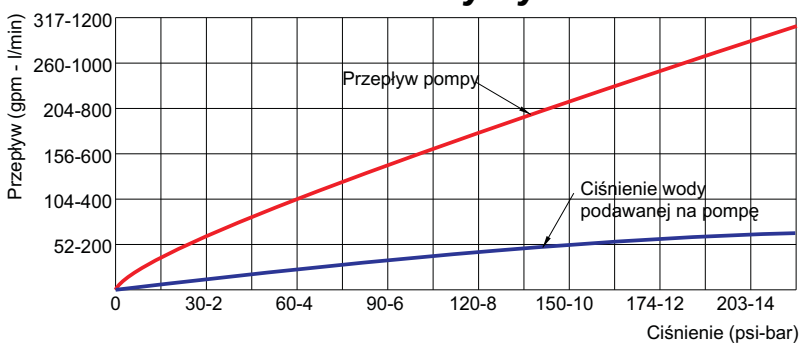

POK S.A. FRANCE - z.i. "Les Guignons" - 10400 Nogent-sur-Seine - Tél : +33 03 25 39 84 78 - Fax : +33 03 25 39 84 90 - E-mail : pokfr@wanadoo.fr - Internet : www.pok.fr
Dystrybucja w Polsce: HORPOL S.A. - ul. Nowa 23, Stara Iwiczna, 05-500 Piaseczno - Tel : +48 22 750 62 49 - Fax : +48 22 750 62 50 - E-mail : horpol@horpol.com - Internet : www.horpol.com

POMPY PIONOWE, TURBOPOMPY oraz DYSZE KANALIZACYJNE

Pompy pionowe i turbopompy zostały zaprojektowane do odprowadzania lub doprowadzania wody, wykorzystując efekt Venturiego. Urządzenia wykonane głównie ze stopu aluminium po obróbce cieplnej, z twardo anodyzowaną powłoką zewnętrzną. Podano szybkości przepływu w pionowym kanale próżniowym o dł. 10 stóp przy ciśnieniu 100 psi. Dostępne także z żeńskimi obrotowo-kulowymi gniazdami wejściowymi 1,5” i 2,5”.

Opis	Kod	LPM
Pompa pionowa bez zaworu zwrotnego, wejście 1,5”, wyjście 2,5”	**3032**	500
Pompa pionowa z zaworem zwrotnym, wejście 1,5”, wyjście 2,5”	**3286**	500
Pompa pionowa bez zaworu zwrotnego, wejście 75, wyjście 110 (Storz)	**16041**	1500
Turbopompa Turbo-Max z gniazdami 2,5”	**0651**	1800
Turbopompa Turbo-Max z gniazdami Storz 75	**9102**	1800
Pompa pionowa z króćcem przyłączeniowym 2,5”	**7855**	15 ton/godz



Turbopompa TURBO MAX

Pompa pionowa 3286





Pompa pionowa 3032

Pompa pionowa 16043

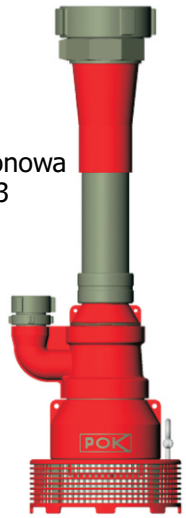

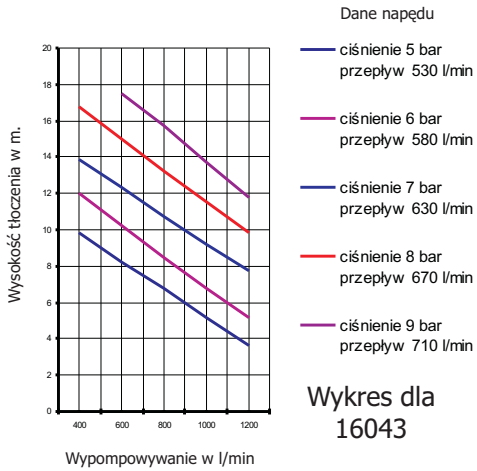

Wykres dla 16043

Dysza umożliwiająca odblokowanie rur kanalizacyjnych w trudnodostępnych miejscach. Boczne otwory wylotowe, wykorzystujące mechanizm obrotowy, generują prosty strumień z końcówki. Model z aluminium dostarczany również z niegwintowaną końcówką. Urządzenie wykonane z aluminium lub mosiądzu, dostępne z pełnowymiarowymi żeńskimi gniazdami obrotowymi 1,0”, 1,5” i 2,5”. Model z aluminium dostarczany w komplecie z 2 końcówkami i zestawem narzędzi do konserwacji i regulacji.

Dysze kanalizacyjne (krety)

Opis	Kod Aluminium	Kod Brąz
DN 20 z uchwytem 25		**3672**
DN 40 z uchwytem 35		**9366**
Dysza ze złączem żeńskim 1,5”		**9367**
Dysza ze złączem żeńskim 1,5”	**2278**	
Dysza ze złączem męskim 2,0”	**9101**	
Dysza ze złączem żeńskim 2,5”	**2273**	

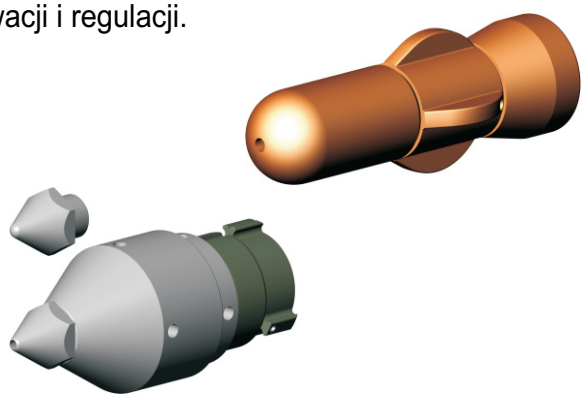

W celu uzyskania dodatkowych informacji na temat pełnego asortymentu produktów prosimy skorzystać z naszego katalogu „POK Adapters and Dry Hydrant Systems Catalog" lub skontaktować się z Działem Obsługi Klienta.



ŁĄCZNIK AMERYKAŃSKI

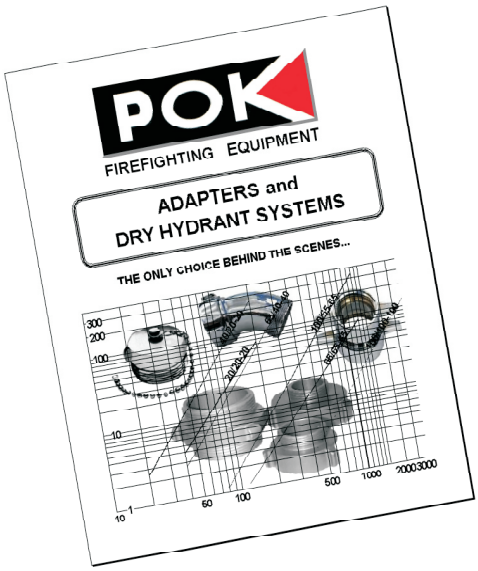



ŁĄCZNIK STORZ



ŁĄCZNIK GUILLEMIN

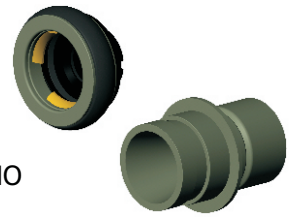

ŁĄCZNIK MACHINO



ŁĄCZNIK GFR

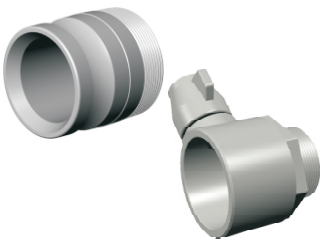

SZYBKOZŁĄCZE

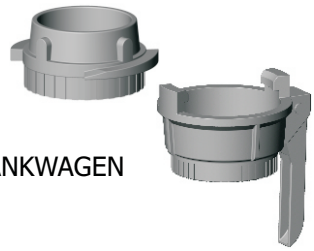

ŁĄCZNIK TANKWAGEN



ŁĄCZNIK GOST

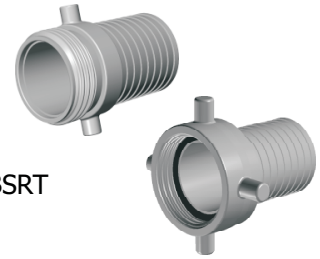

ŁĄCZNIK BSRT

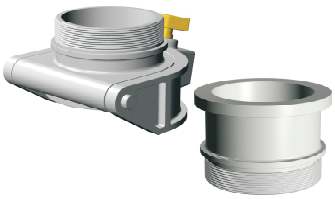

ŁĄCZNIK KEYSER

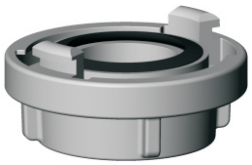

ŁĄCZNIK STORZ

POK S.A. FRANCE - z.i. "Les Guignons" - 10400 Nogent-sur-Seine - Tél : +33 03 25 39 84 78 - Fax : +33 03 25 39 84 90 - E-mail : pokfr@wanadoo.fr - Internet : www.pok.fr
Dystrybucja w Polsce: HORPOL S.A. - ul. Nowa 23, Stara Iwiczna, 05-500 Piaseczno - Tel : +48 22 750 62 49 - Fax : +48 22 750 62 50 - E-mail : horpol@horpol.com - Internet : www.horpol.com

Kołnierz PN 16 – gwint zewnętrzny

Opis	Kod
Kołnierz DN 25, męski 1.0", 4 otworów Ø 14 o Ø 85	**2050**
Kołnierz DN 50, męski 2.0", 4 otworów Ø 18 o Ø 125	**2115**
Kołnierz DN 65, męski 2.5", 4 otworów Ø 18 o Ø 145	**3052**
Kołnierz DN 80, męski 3.0", 8 otworów Ø 18 o Ø 160	**2391**
Kołnierz DN 100, męski 4.0", 8 otworów Ø 18 o Ø 180	**3839**
Kołnierz DN 150, męski 6.0", 8 otworów Ø 22 o Ø 240	**2335**

KOŁNIERZ PN 16 męski



Kołnierz PN 16 – gwint wewnętrzny

Opis	Kod
Kołnierz DN 25, żeński 1.0", 4 otworów Ø 14 o Ø 85	**2074**
Kołnierz DN 50, żeński 2.0", 4 otworów Ø 18 o Ø 125	**2116**
Kołnierz DN 65, żeński 2.5", 4 otworów Ø 18 o Ø 145	**7401**
Kołnierz DN 80, żeński 3.0", 8 otworów Ø 18 o Ø 160	**3035**
Kołnierz DN 100, żeński 4.0", 8 otworów Ø 18 o Ø 180	**3699**
Kołnierz DN 150, żeński 4.0", 8 otworów Ø 22 o Ø 240	**2348**



KOŁNIERZ PN 16 żeński

Kołnierz nasuwany PN 16

Standardy - NF E 29-283, DIN 2501, ISO R 2074

Opis	Kod
Kołnierz DN 25, 4 otworów Ø 14 o Ø 85	**9813**
Kołnierz DN 40, 4 otworów Ø 18 o Ø 110	**9814**
Kołnierz DN 50, 4 otworów Ø 18 o Ø 125	**9815**
Kołnierz DN 65 - 2.5", 4 otworów Ø 18 o Ø 145	**9816**
Kołnierz DN 80, 8 otworów Ø 18 o Ø 160	**9817**
Kołnierz DN 100 - 4.0", 8 otworów Ø 18 o Ø 180	**9818**
Kołnierz DN 150 - 6.0", 8 otworów Ø 22 o Ø 240	**9819**

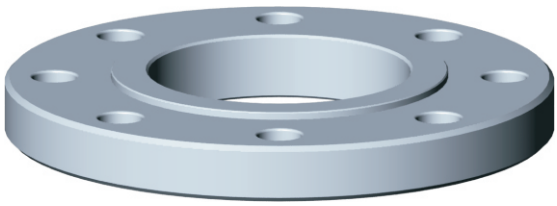

Kołnierz NASUWANY PN 16
ze stali nierdzewnej

Kołnierz PN 20 (ASA 150 funtów) gwintowany NF E 29-203 (ANSI B 16-5)

Opis	Kod
Kołnierz DN 3", męski G 3.0 B, 4 otworów Ø 19 o Ø 152,4	**2071**
Kołnierz DN 3", żeński G 3.0 H, 4 otworów Ø 19 o Ø 152,4	**2070**
Kołnierz DN 4", męski G 4.0 B, 8 otworów Ø 19 o Ø 190,5	**3681**
Kołnierz DN 4", żeński G 4.0 H, 8 otworów Ø 19 o Ø 190,5	**2092**
Kołnierz DN 6", męski G 6.0 B, 8 otworów Ø 22 o Ø 241	**2335**
Kołnierz DN 6", żeński G 6.0 H, 8 otworów Ø 22 o Ø 241	**2348**

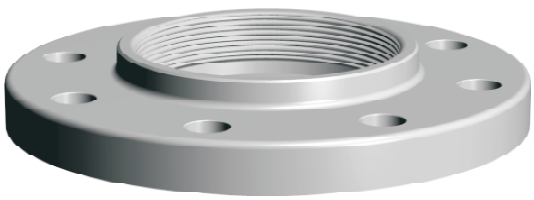

KOŁNIERZ PN 20 żeński

Kołnierz PN 20 Gwintowany

Opis	Kod
Kołnierz DN 80, męski G 3 B, 8 otworów Ø 11 o Ø 130	**1352**
Kołnierz DN 80, żeński G 3 H, 8 otworów Ø 11 o Ø 130	**1351**
Kołnierz DN 100, żeński G 4 B, 8 otworów Ø 14 o Ø 150	**1226**
Kołnierz DN 100, żeński G 4 B, 6 otworów Ø 12 o Ø 150	**1213**
Kołnierz DN 100, żeński G 6 H, 8 otworów Ø 22 o Ø 241	**1319**

KOŁNIERZ PN 20 męski

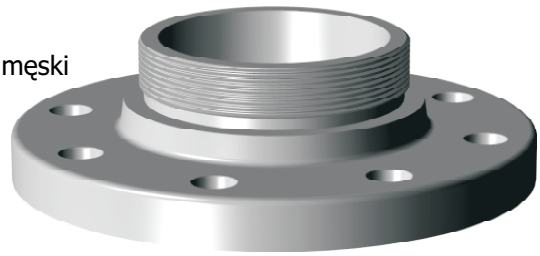

Uszczelka do NST NFPA 1963 (USA)

Rozmiar	Kod
DN 3/4"	**6171**
DN 1.0"	**3741**
DN 1.5"	**3742**
DN 2.5"	**3743**
DN 3.0"	**9763**
DN 4.0"	**9764**
DN 4.5"	**9765**



Uszczelka ssawna do Storz

Rozmiar	Kod
D/25 - 1.0"	**6131**
DN 38 - 1.5"	**6132**
C/52 - 2.0"	**6133**
DN 65 - 2.5"	**6134**
B/75 - 3.0"	**6135**
DN 100 - 4.0"	**6136**
A/110	**6137**
DN 125 - 5.0"	**6138**
DN 150 - 6.0"	**6139**

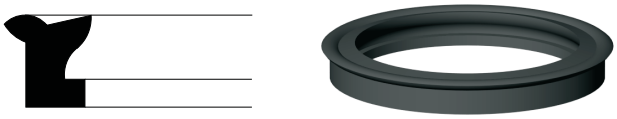

Uszczelka tłoczna do Storz

Rozmiar	Kod
C/52	**6123**
B/75	**6125**



Uszczelka do DSP i AR

Rozmiar i rodzaj	Kod
DSP DN 40	**2175**
DSP DN 50	**2934**
DSP DN 65	**2176**
AR DN 100	**2167**



Uszczelka do Guillemin

Rozmiar	kauczuk akrylonitrylowy	Biała do żywności	Viton	Teflon	E.P.D.M.
DN 15	**6000**		**6020**	**6030**	
DN 20	**6001**		**6021**	**6031**	
DN 25	**6002**		**6022**	**6032**	
DN 32	**6003**		**6023**	**6033**	**6043**
DN 40	**6004**	**6014**	**6024**	**6034**	**6044**
DN 50	**6005**	**6015**	**6025**	**6035**	**6045**
DN 65	**6006**	**6016**	**6026**	**6036**	**6046**
DN 80	**6007**	**6017**	**6027**	**6037**	**6047**
DN 100	**6008**	**6018**	**6028**	**6038**	**6048**
DN 150	**6009**				



POK S.A. FRANCE - z.i. "Les Guignons" - 10400 Nogent-sur-Seine - Tél : +33 03 25 39 84 78 - Fax : +33 03 25 39 84 90 - E-mail : pokfr@wanadoo.fr - Internet : www.pok.fr
Dystrybucja w Polsce: HORPOL S.A. - ul. Nowa 23, Stara Iwiczna, 05-500 Piaseczno - Tel : +48 22 750 62 49 - Fax : +48 22 750 62 50 - E-mail : horpol@horpol.com - Internet : www.horpol.com

USZCZELKI PRZYŁĄCZENIOWE

Uszczelka do przyłączy typu Express

Typ	Kod
neoprenowa	**9770**
z kauczuku naturalnego	**6151**
Viton	**1899**



Uszczelka do otworów gwintowanych

Rozmiar	kauczuk akrylonitrylowy	Teflon
DN 1/2"		
DN 3/4"	**6161**	
DN 1"	**6162**	**9774**
DN 1"1/4	**6163**	
DN 1"1/2	**6164**	**9775**
DN 2"	**6165**	**9776**
DN 2"1/2	**6166**	
DN 3"	**6167**	**9777**
DN 4"	**6168**	**9778**
DN 6"	**6169**	



Uszczelka tulejowa

Typ	Kod
DN 20	**1013**
DN 25	**1012**
DN 32	**1011**
DN 40	**1010**
DN 50	**1006**
DN 65	**1007**
DN 80	**1008**
DN 100	**1009**



Uszczelka do złącza okrągłego gwintowanego

Typ	Kod
DN 20	**6101**
DN 80	**6102**
DN 100	**6103**



Uszczelka do nasadki okrągłej gwintowanej

Typ	Code
DN 20	**6106**
DN 80	**6104**
DN 100	**6105**



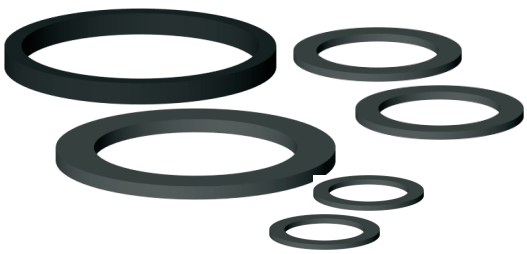

Zestaw naprawczy do mechanizmów odcinających i zaworów

Opis	Kod
Rozdzielacz MONOPOK z przewodem wodnym 1,0" – DN 25	**7859**
Rozdzielacz MONOPOK z przewodem wodnym 1,5" – DN 40	**7860**
Rozdzielacz MONOPOK z przewodem wodnym 2,5" – DN 65	**7861**
Zawór skrzydełkowy z przewodem wodnym 4,0" – DN 100	**7862**
Rozdzielacz BIPOK z 2 gniazdami wyjściowymi 1,0" – DN 25	**7863**
Rozdzielacz BIPOK z 2 gniazdami wyjściowymi 1,5" – DN 40	**7864**
Rozdzielacz BIPOK z 2 gniazdami wyjściowymi 2,5" – DN 65	**7865**
Rozdzielacz BIPOK z 2 gniazdami wyjściowymi 4,0" – DN 100	**7866**
Mechanizm odcinający do dyszy z przewodem wodnym 1,0" – DN 25	**7867**
Mechanizm odcinający do dyszy z przewodem wodnym 1 3/8" – DN 35	**7868**
Mechanizm odcinający do dyszy z przewodem wodnym 2,0" – DN 52	**7869**

PRAKTYCZNE ZASTOSOWANIE


Działko LMP 80 z TURBOKADOR 3000

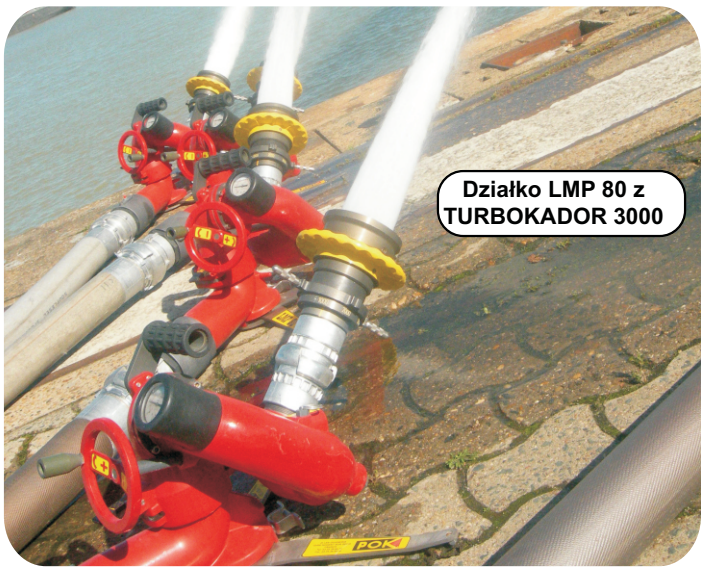
Działko LMP 80 z TURBOKADOR 3000


Działko POKET MONITOR


Działko Snake Stumpy 1,5”


Średnioprężna dysza pianowa


Niskoprężna dysza wodno-pianowa

POK S.A. FRANCE - z.i. "Les Guignons" - 10400 Nogent-sur-Seine - Tél : +33 03 25 39 84 78 - Fax : +33 03 25 39 84 90 - E-mail : pokfr@wanadoo.fr - Internet : www.pok.fr
Dystrybucja w Polsce: HORPOL S.A. - ul. Nowa 23, Stara Iwiczna, 05-500 Piaseczno - Tel : +48 22 750 62 49 - Fax : +48 22 750 62 50 - E-mail : horpol@horpol.com - Internet : www.horpol.com

TABELA GWINTÓW

Zgodność : norma francuska NF E 03-005

Norma niemiecka DIN 259

Norma międzynarodowa : ISO 228

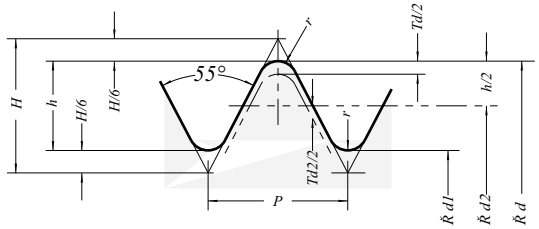

Gwint zewnętrzny

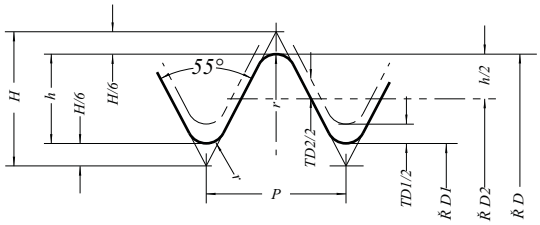

Gwint wewnętrzny

Jednostka		Skok	Liczba zwojów na cal	Wysokość	Średnica			Gwint zewnętrzny minimalne wymiary		Gwint wewnętrzny maksymalne wymiary	
Cale	Millimetry	P (mm)		h (mm)	D = d (mm)	D2 = d2 (mm)	D1 = d1 (mm)	po bokach (klasa B)	na szczytach Td	po bokach TD2	na szczytach TD1
1/4	6	1,337	19	0,856	13,157	12,301	11,445	- 0,250	- 0,250	+ 0,125	+ 0,445
3/8	10	1,337	19	0,856	16,662	15,806	14,950	- 0,250	- 0,250	+ 0,125	+ 0,445
1/2	15	1,814	14	1,162	20,955	19,793	18,631	- 0,284	- 0,284	+ 0,142	+ 0,541
3/4	20	1,814	14	1,162	26,441	25,279	24,117	- 0,284	- 0,284	+ 0,142	+ 0,541
1	25	2,309	11	1,479	33,249	31,770	30,291	- 0,360	- 0,360	+ 0,180	+ 0,640
1 1/4	32	2,309	11	1,479	41,910	40,431	38,952	- 0,360	- 0,360	+ 0,180	+ 0,640
1 1/2	40	2,309	11	1,479	47,803	46,324	44,845	- 0,360	- 0,360	+ 0,180	+ 0,640
2	50	2,309	11	1,479	59,614	58,135	56,656	- 0,360	- 0,360	+ 0,180	+ 0,640
2 1/4	55	2,309	11	1,479	65,710	64,231	62,752	- 0,434	- 0,434	+ 0,217	+ 0,640
2 1/2	65	2,309	11	1,479	75,184	73,703	72,226	- 0,434	- 0,434	+ 0,217	+ 0,640
3	80	2,309	11	1,479	81,534	86,405	84,926	- 0,434	- 0,434	+ 0,217	+ 0,640
3 1/2	90	2,309	11	1,479	100,330	98,851	97,372	- 0,434	- 0,434	+ 0,217	+ 0,640
4	100	2,309	11	1,479	113,030	111,551	110,072	- 0,434	- 0,434	+ 0,217	+ 0,640
4 1/2	115	2,309	11	1,479	125,730	124,251	122,772	- 0,434	- 0,434	+ 0,217	+ 0,640
5	125	2,309	11	1,479	138,430	136,951	135,472	- 0,434	- 0,434	+ 0,217	+ 0,640
5 1/2	140	2,309	11	1,479	151,130	149,651	148,172	- 0,434	- 0,434	+ 0,217	+ 0,640
6	150	2,309	11	1,479	163,830	162,351	160,872	- 0,434	- 0,434	+ 0,217	+ 0,640

Śruby z gwintem British Standard do instalacji gazowych, bez warstwy nieprzepuszczalnej

OBLICZANIE SZYBKOŚCI PRZEPŁYWU W PRĄDOWNICACH STRAŻACKICH

Szybkość przepływu w prądownicy strażackiej jest wyrażona równaniem :

$Q_v = S \cdot \sqrt{2\,g \cdot H}$ *(formuła Torricellego)*

gdzie: Q_v = *przepływ objętościowy*
S = *przekrój poprzeczny dyszy rozpylającej* $= \pi/4 \cdot d^2$
g = *przyspieszenie ziemskie* $= 9{,}81\ m/s^2$
H = *wznios cieczy manometrycznej*

$H = P/(\rho \cdot g)$ *gdzie:* P = *ciśnienie w prądownicy*
ρ = *masa objętościowa wody* $= 1\,000\ kg/m^3$

stąd : $Q_v = \pi/4 \cdot d^2 \cdot \sqrt{2g \cdot P/\rho \cdot g}$ *gdzie,*

$$Q_v = 0{,}666 \cdot d^2 \cdot \sqrt{P}$$

gdzie Q_v = *szybkość przepływu w prądownicy, [l/min]*
d = *średnica dyszy rozpylającej, [mm]*
P = *ciśnienie w prądownicy , [bar]*

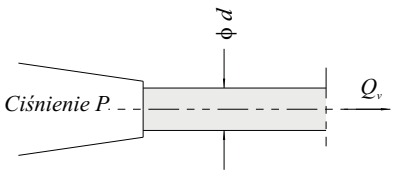

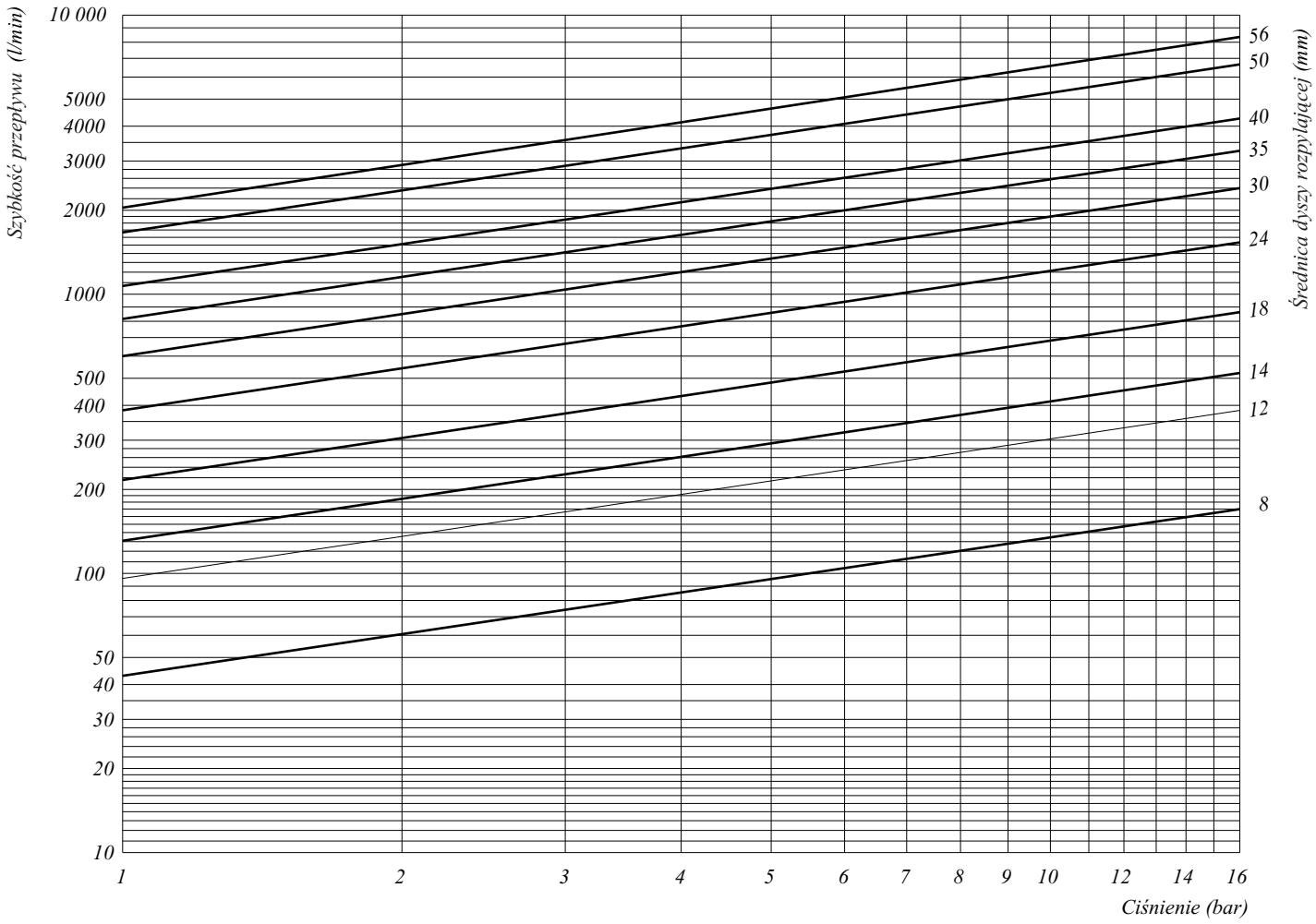

Szybkość przepływu w prądownicach strażackich w odniesieniu do ciśnienia i średnicy dyszy rozpylającej

POK S.A. FRANCE - z.i. "Les Guignons" - 10400 Nogent-sur-Seine - Tél : +33 03 25 39 84 78 - Fax : +33 03 25 39 84 90 - E-mail : pokfr@wanadoo.fr - Internet : www.pok.fr
Dystrybucja w Polsce: HORPOL S.A. - ul. Nowa 23, Stara Iwiczna, 05-500 Piaseczno - Tel : +48 22 750 62 49 - Fax : +48 22 750 62 50 - E-mail : horpol@horpol.com - Internet : www.horpol.com

SIŁA "REAKCJI" W PRADOWNICACH STRAŻACKICH

Wartość siły reakcji prądownicy można obliczyć na podstawie następującego równania:
$F = Q_m \cdot v$

gdzie: Q_m = *przepływ masowy* = $\rho \cdot Q_v$
Q_v = *przepływ objętościowy*
ρ = *masa objętościowa wody*
v = *prędkość wody w dyszy* = $\sqrt{2\,g\,.\,H}$

$Q_v = S \cdot \sqrt{2\,g\,.\,H}$ *(formuła Torricellego)*

S = *przekrój dyszy* = $\pi/4 \cdot d^2$
g = *przyspieszenie ziemskie* = 9,81 m/s^2
H = *wznios cieczy manometrycznej*

stąd: $F = \pi/2 \cdot d^2 \cdot \rho \cdot g \cdot H$ *gdzie,*

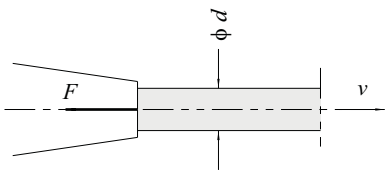

$F = 0{,}0157 \cdot d^2 \cdot P$

gdzie F = siła reakcji, [daN]
d = średnica dyszy, [mm]
P = ciśnienie w prądownicy, [bar]

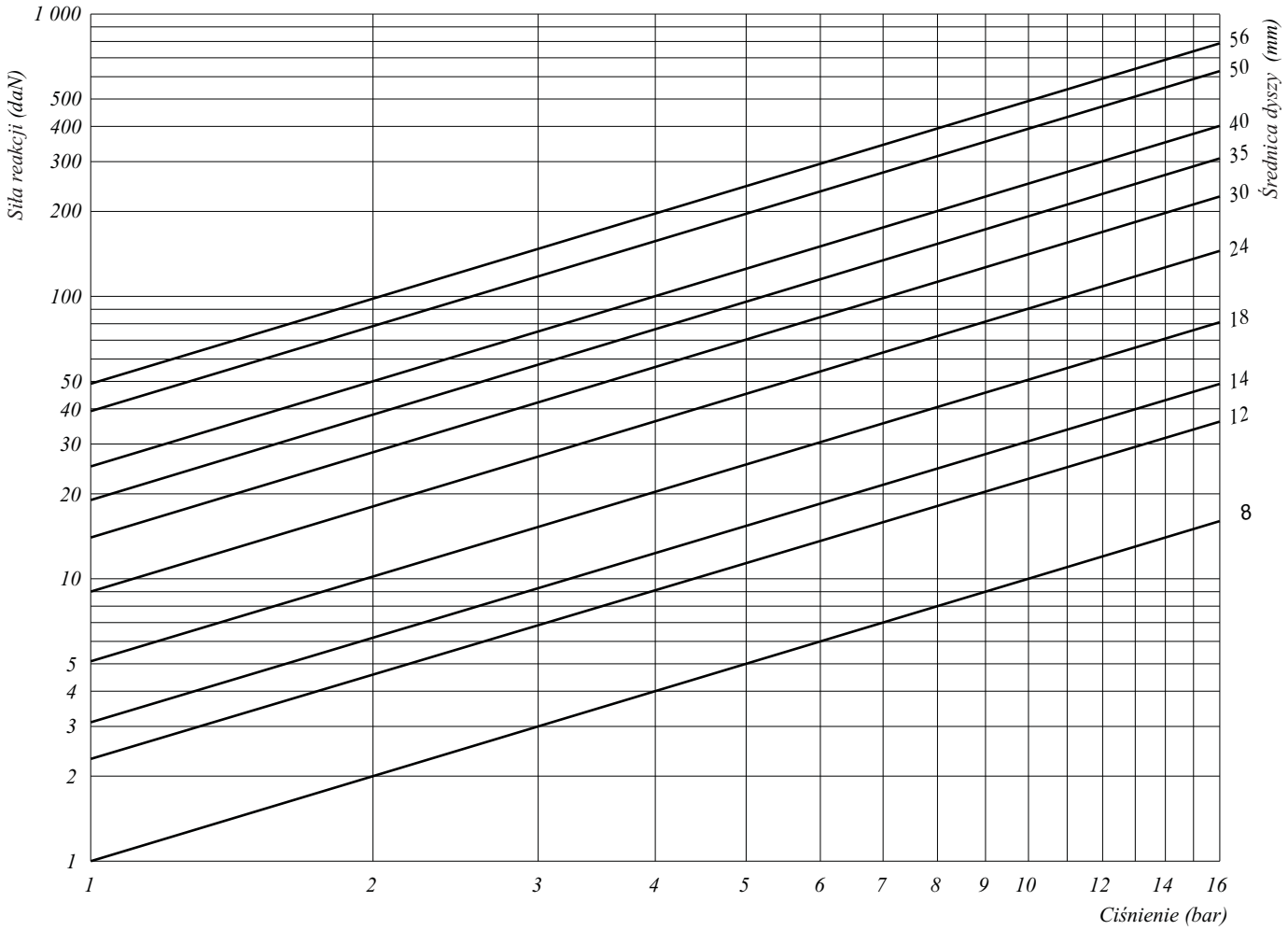

Siła reakcji w prądownicach do linii wężowych w odniesieniu do ciśnienia i średnicy dyszy.

POK S.A. FRANCE - z.i. "Les Guignons" - 10400 Nogent-sur-Seine - Tél : +33 03 25 39 84 78 - Fax : +33 03 25 39 84 90 - E-mail : pokfr@wanadoo.fr - Internet : www.pok.fr
Dystrybucja w Polsce: HORPOL S.A. - ul. Nowa 23, Stara Iwiczna, 05-500 Piaseczno - Tel : +48 22 750 62 49 - Fax : +48 22 750 62 50 - E-mail : horpol@horpol.com - Internet : www.horpol.com

TRAJEKTORIA STRUMIENIA POZIOMEGO

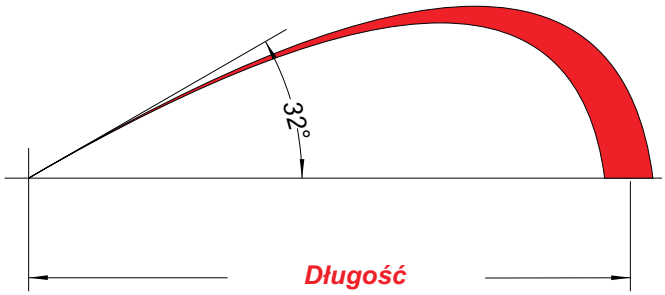

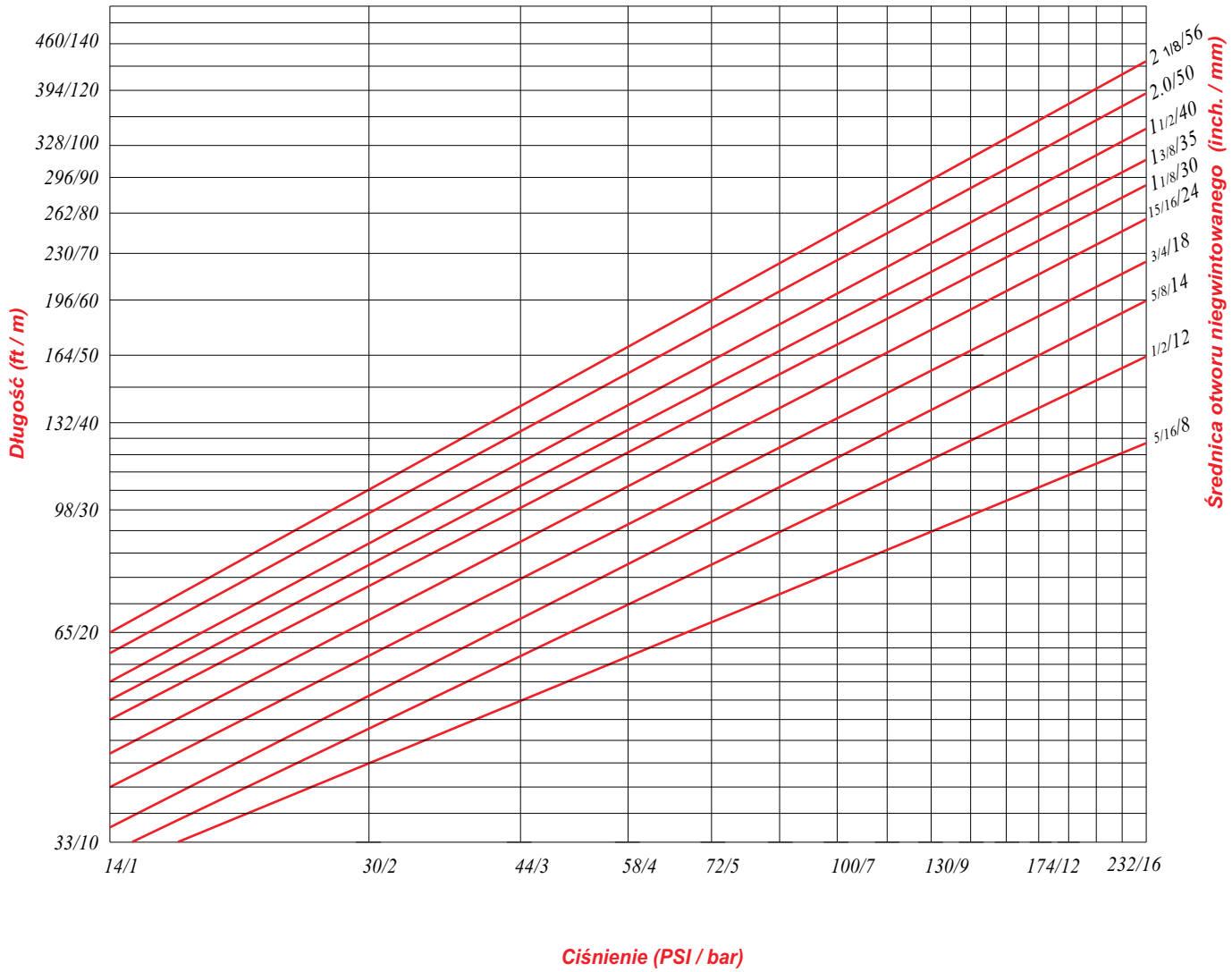

POK S.A. FRANCE - z.i. "Les Guignons" - 10400 Nogent-sur-Seine - Tél : +33 03 25 39 84 78 - Fax : +33 03 25 39 84 90 - E-mail : pokfr@wanadoo.fr - Internet : www.pok.fr
Dystrybucja w Polsce: HORPOL S.A. - ul. Nowa 23, Stara Iwiczna, 05-500 Piaseczno - Tel : +48 22 750 62 49 - Fax : +48 22 750 62 50 - E-mail : horpol@horpol.com - Internet : www.horpol.com

TRAJEKTORIA STRUMIENIA PIONOWEGO

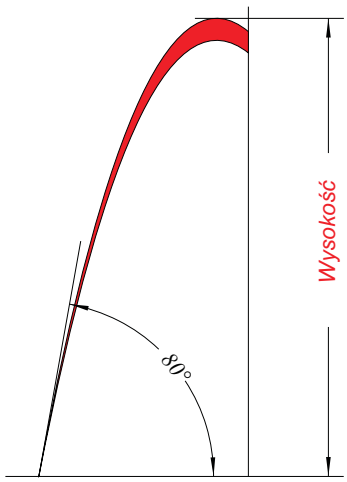

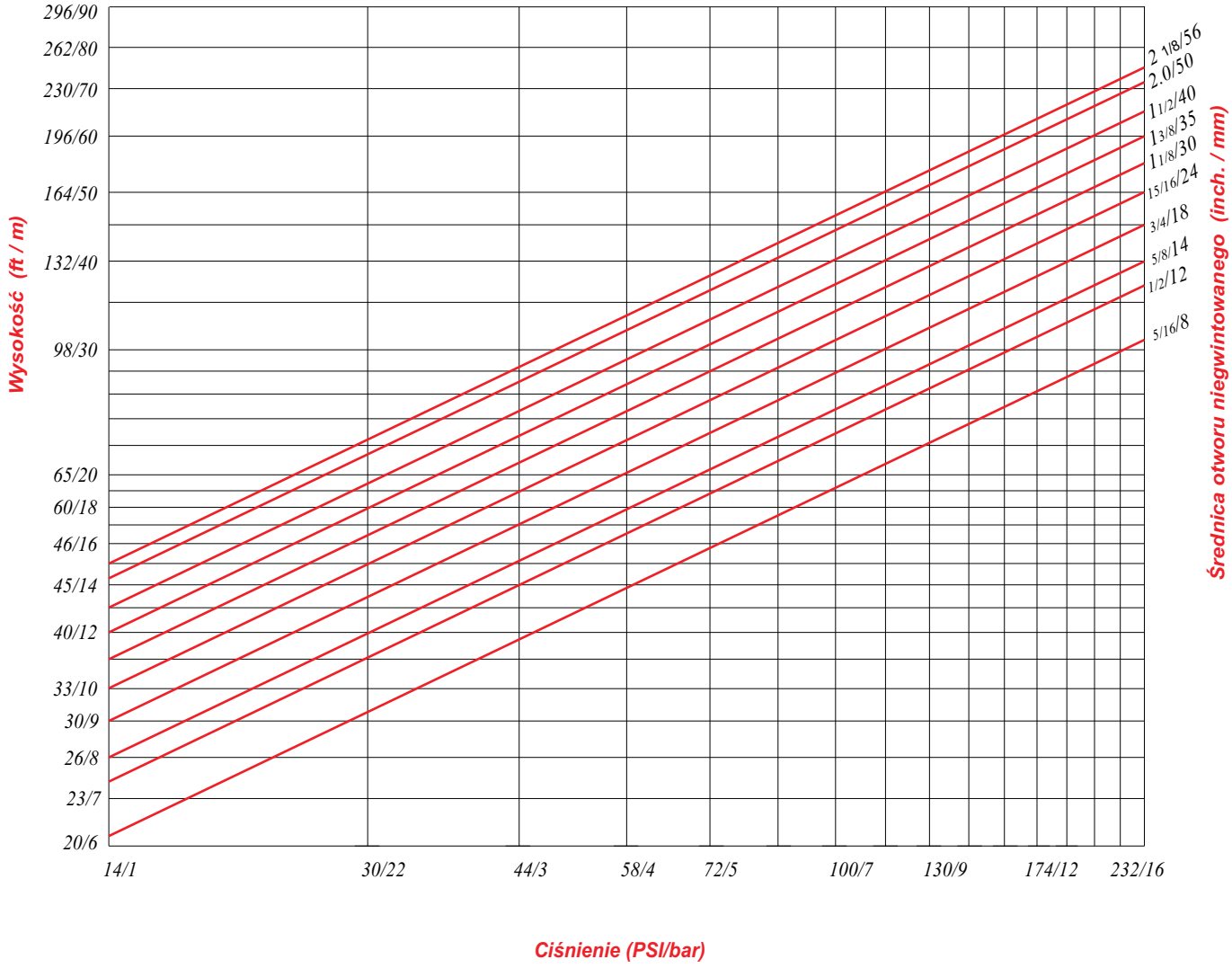

METRYCZNA TABELA PRZELICZENIOWA

1 cal= 25,4 mm
1 stopa= 0,3048 m
1 jard = 0,914 m
1 mila = 1,609 km

1 cal^2= 6,452 cm^2
1 stopa^2,= 929 cm^2
1 jard^2,= 0,836 m^2

1 cal^3,= 16,387 cm^3
1 stopa^3= 28,312 dm^3
1 jard^3 = 0,765 m^3

1 pinta amerykańska = 0,473
1 kwarta amerykańska= 0,946
1 galon amerykański=3,785 l
1 pinta angielski= 0,568 l
1 kwarta angielska= 1,136 l
1 galon angielski = 4,546 l

1 uncja= 28,349 g
1 funt (lb) = 0,454 kg

1 uncja na stopę^3 = 1 kg/dm^3
1 funt na stopę^3 = 16 g/dm^3
1 uncja na galon amerykański= 7,489 g/l
1 funt na galon amerykański = 0,12 kg/l
1 uncja na galon angielski= 6,236 g/l
1 funt na galon angielski = 0,1 kg/l

1 galon amer. na min. = 3,785 l/min
1 galon ang.. na min. = 4,546 l/min

1 funt-siła (lbf) = 0,445 daN

1 funt-siła na cal^2 (psi) = 0,0689 bar

1 mila na godzinę i na sek. = 0,447 m/s^2

Cale →	0	1/16	1/8	3/16	1/4	5/16	3/8	7/16	1/2	9/16	5/8	11/16	3/4	13/16	7/8	15/16
0	0,0	1,6	3,2	4,8	6,4	7,9	9,5	11,1	12,7	14,3	15,9	17,5	19,1	20,6	22,2	23,8
1	25,4	27,0	28,6	30,2	31,8	33,3	34,9	36,5	38,1	39,7	41,3	42,9	44,5	46,0	47,6	49,2
2	50,8	52,4	54,0	55,6	57,2	58,7	60,3	61,9	63,5	65,1	66,7	68,3	69,9	71,4	73,0	74,6
3	76,2	77,8	79,4	81,0	82,6	84,1	85,7	87,3	88,9	90,5	92,1	93,7	95,3	96,8	98,4	100,0
4	101,6	103,2	104,8	106,4	108,0	109,5	111,1	112,7	114,3	115,9	117,5	119,1	120,7	122,2	123,8	125,4
5	127,0	128,6	130,2	131,8	133,4	134,9	136,5	138,1	139,7	141,3	142,9	144,5	146,1	147,6	149,2	150,8
6	152,4	154,0	155,6	157,2	158,8	160,3	161,9	163,5	165,1	166,7	168,3	169,9	171,5	173,0	174,6	176,2
7	177,8	179,4	181,0	182,6	184,2	185,7	187,3	188,9	190,5	192,1	193,7	195,3	196,9	198,4	200,0	201,6
8	203,2	204,8	206,4	208,0	209,6	211,1	212,7	214,3	215,9	217,5	219,1	220,7	222,3	223,8	225,4	227,0
9	228,6	230,2	231,8	233,4	235,0	236,5	238,1	239,7	241,3	242,9	244,5	246,1	247,7	249,2	250,8	252,4
10	254,0	255,6	257,2	258,8	260,4	261,9	263,5	265,1	266,7	268,3	269,9	271,5	273,1	274,6	276,2	277,8
11	279,4	281,0	282,6	284,2	285,8	287,3	288,9	290,5	292,1	293,7	295,3	296,9	298,5	300,0	301,6	303,2
12	304,8	306,4	308,0	309,6	311,2	312,7	314,3	315,9	317,5	319,1	320,7	322,3	323,9	325,4	327,0	328,6
13	330,2	331,8	333,4	335,0	336,6	338,1	339,7	341,3	342,9	344,5	346,1	347,7	349,3	350,8	352,4	354,0
14	355,6	357,2	358,8	360,4	362,0	363,5	365,1	366,7	368,3	369,9	371,5	373,1	374,7	376,2	377,8	379,4
15	381,0	382,6	384,2	385,8	387,4	388,9	390,5	392,1	393,7	395,3	396,9	398,5	400,1	401,6	403,2	404,8
16	406,4	408,0	409,6	411,2	412,8	414,3	415,9	417,5	419,1	420,7	422,3	423,9	425,5	427,0	428,6	430,2
17	431,8	433,4	435,0	436,6	438,2	439,7	441,3	442,9	444,5	446,1	447,7	449,3	450,9	452,4	454,0	455,6
18	457,2	458,8	460,4	462,0	463,6	465,1	466,7	468,3	469,9	471,5	473,1	474,7	476,3	477,8	479,4	481,0
19	482,6	484,2	485,8	487,4	489,0	490,5	492,1	493,7	495,3	496,9	498,5	500,1	501,7	503,2	504,8	506,4
20	508,0	509,6	511,2	512,8	514,4	515,9	517,5	519,1	520,7	522,3	523,9	525,5	527,1	528,6	530,2	531,8
21	533,4	535,0	536,6	538,2	539,8	541,3	542,9	544,5	546,1	547,7	549,3	550,9	552,5	554,0	555,6	557,2
22	558,8	560,4	562,0	563,6	565,2	566,7	568,3	569,9	571,5	573,1	574,7	576,3	577,9	579,4	581,0	582,6
23	584,2	585,8	587,4	589,0	590,6	592,1	593,7	595,3	596,9	598,5	600,1	601,7	603,3	604,8	606,4	608,0
24	609,6	611,2	612,8	614,4	616,0	617,5	619,1	620,7	622,3	623,9	625,5	627,1	628,7	630,2	631,8	633,4

Tabela konwersji cali i ułamków cali na milimetry.

POK S.A. FRANCE - z.i. "Les Guignons" - 10400 Nogent-sur-Seine - Tél : +33 03 25 39 84 78 - Fax : +33 03 25 39 84 90 - E-mail : pokfr@wanadoo.fr - Internet : www.pok.fr
Dystrybucja w Polsce: HORPOL S.A. - ul. Nowa 23, Stara Iwiczna, 05-500 Piaseczno - Tel : +48 22 750 62 49 - Fax : +48 22 750 62 50 - E-mail : horpol@horpol.com - Internet : www.horpol.com

TABELA PRZELICZENIOWA JEDNOSTEK CIŚNIENIA

1 psi = 0,0689 bar

1 bar = 14,504 psi

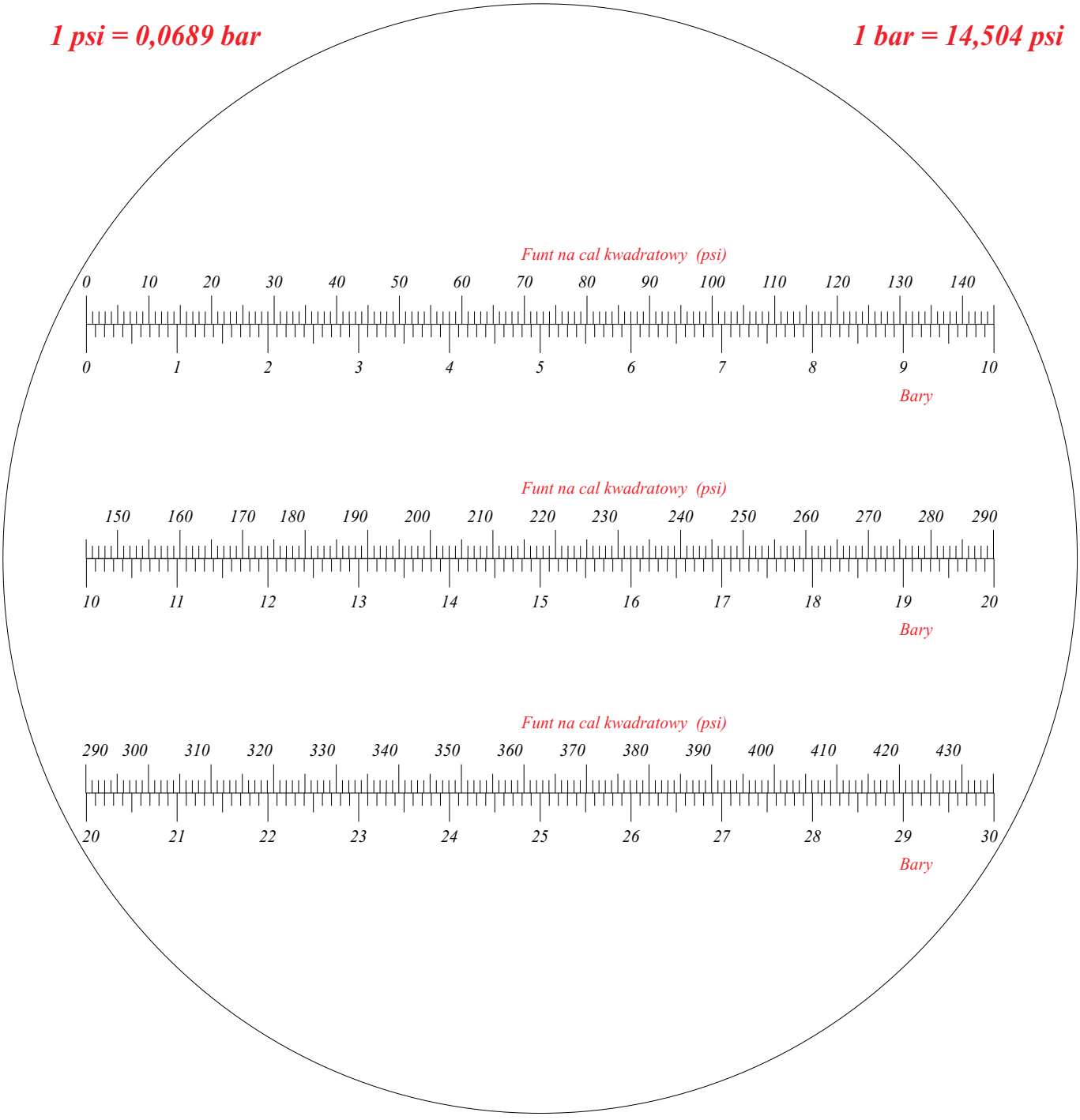

Konwersja pomiędzy jednostkami psi (funt na cal kwadratowy) i bar

POK S.A. FRANCE - z.i. "Les Guignons" - 10400 Nogent-sur-Seine - Tél : +33 03 25 39 84 78 - Fax : +33 03 25 39 84 90 - E-mail : pokfr@wanadoo.fr - Internet : www.pok.fr
Dystrybucja w Polsce: HORPOL S.A. - ul. Nowa 23, Stara Iwiczna, 05-500 Piaseczno - Tel : +48 22 750 62 49 - Fax : +48 22 750 62 50 - E-mail : horpol@horpol.com - Internet : www.horpol.com

WYMIARY KOŁNIERZY

Źródła:Norma francuska NF E 29-201 I NF E 29-203
Norma niemiecka DIN 2501
Norma amerykańska ANSI B 16-5
Norma międzynarodowa ISO 2084

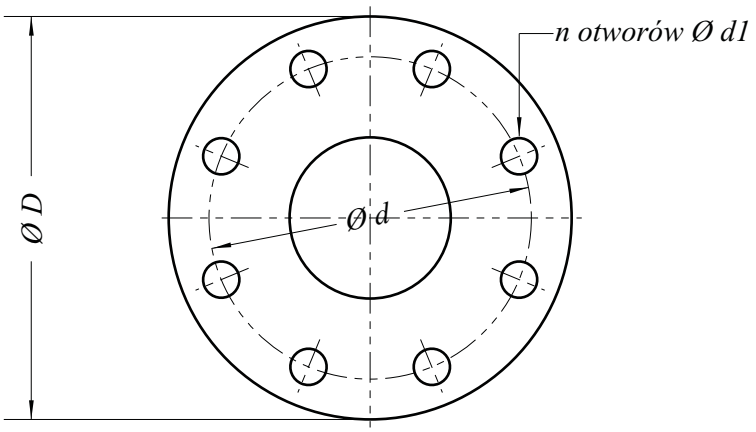

DN : średnica nominalna
D : średnica zewnętrzna
d : odcinek łączący środki naprzeciwległych otworów
d1 :średnica otworu na śrubę
Fil. : gwint dla śrub
n : liczba śrub
e : grubość kołnierza
PN : ciśnienie nominalne

Średnica nominalna DN (mm)	PN 16 (ISO) (wymiary w mm)						ASA 150 lbs - ISO PN 20 (wymiary w mm)					
	D	d	d1	Fil.	n	e	D	d	d1	Fil.	n	e
15	95	65	14	M12	4	14	88,9	60,3	15,9	M14	4	11,2
20	105	75	14	M12	4	16	98,4	69,8	15,9	M14	4	12,7
25	115	85	14	M12	4	16	108,0	79,4	15,9	M14	4	14,3
32	140	100	18	M16	4	16	117,5	88,9	15,9	M14	4	15,9
40	150	110	18	M16	4	16	127,0	98,4	15,9	M14	4	17,5
50	165	125	18	M16	4	18	152,4	120,6	19,0	M16	4	19,1
65	185	145	18	M16	4	18	177,8	139,7	19,0	M16	4	22,3
80	200	160	18	M16	8	20	190,5	152,4	19,0	M16	4	23,9
100	220	180	18	M16	8	20	228,6	190,5	19,0	M16	8	23,9
125	250	210	18	M16	8	22	254,0	215,9	22,2	M20	8	23,9
150	285	240	22	M20	8	22	279,4	241,3	22,2	M20	8	25,4
175	315	270	22	M20	8	24						
200	340	295	22	M20	12	24	342,9	298,4	22,2	M20	8	28,6
225	370	325	22	M20	12	24						
250	405	355	26	M24	12	26	406,4	362,0	25,4	M24	12	30.2
300	460	410	26	M24	12	28	482,6	431,8	25,4	M24	12	31,8
350	520	470	26	M24	16	30	533,4	476,2	28,6	M27	12	34,9
400	580	525	30	M27	16	32	596,9	539,8	28,6	M27	16	36,5
450	640	585	30	M27	20	32	635,0	577,8	31,8	M30	16	39,7
500	715	650	33	M30	20	34	698,5	635,0	31,8	M30	20	42,9

POK S.A. FRANCE - z.i. "Les Guignons" - 10400 Nogent-sur-Seine - Tél : +33 03 25 39 84 78 - Fax : +33 03 25 39 84 90 - E-mail : pokfr@wanadoo.fr - Internet : www.pok.fr
Dystrybucja w Polsce: HORPOL S.A. - ul. Nowa 23, Stara Iwiczna, 05-500 Piaseczno - Tel : +48 22 750 62 49 - Fax : +48 22 750 62 50 - E-mail : horpol@horpol.com - Internet : www.horpol.com

PRZEWODNIK po WOZIE DRABINOWO-POMPOWYM KLASY „A”

WYMAGANIA NFPA 1901 – 1906:

Opis produktu	ilość	Nr części POK
1. Zestaw kluczy maszynowych ze wspornikiem	4	10
2. Wąż miękki	1	TBA
3. Podwójny łącznik żeński	2	1824
4. Podwójny łącznik męski	2	1821
5. Zbieracze	1	8151G, 8233G
6. Linka strażacka (jedna na przęsło)	1	14, 15

Źródło: Krajowe Stowarzyszenie na rzecz Ochrony Przeciwpożarowej (NFPA)

Dodatkowe wyposażenie POK w celu podniesienia wydajności wozu drabinowego

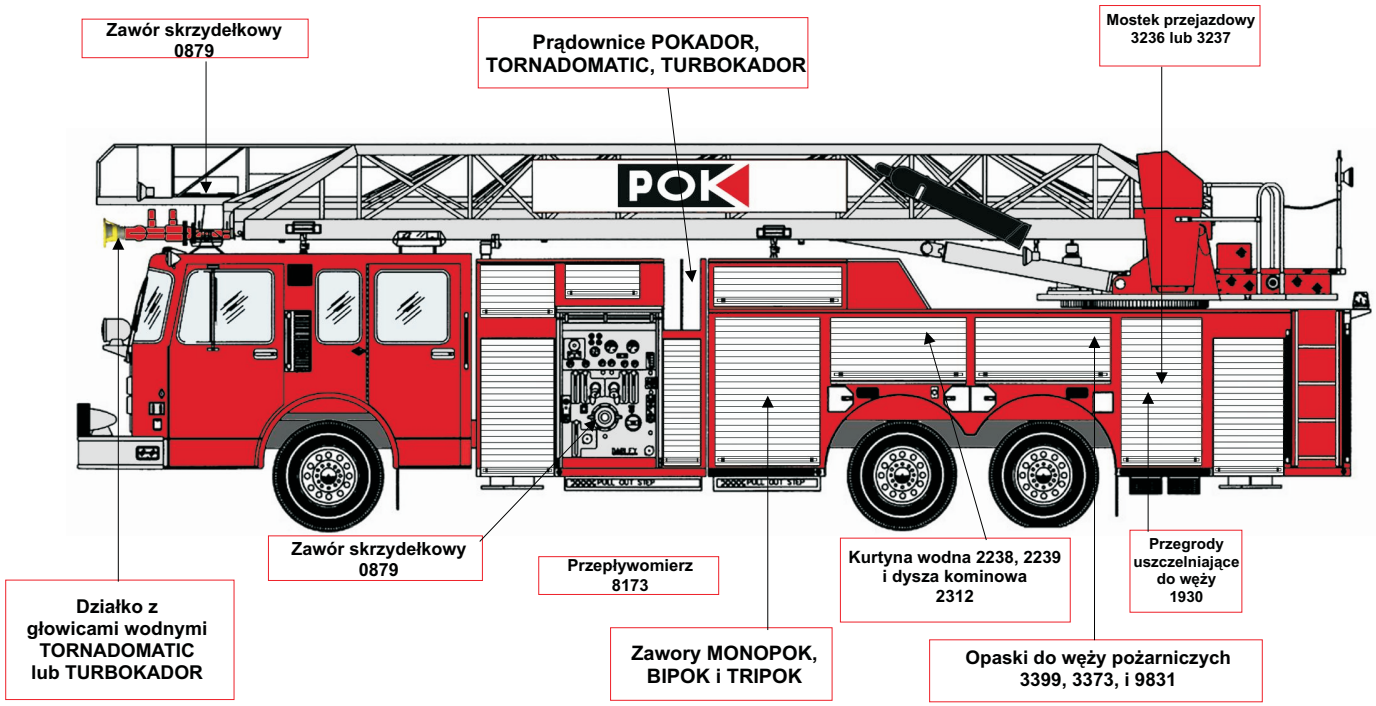

* Apparatus picture courtesy of W.S.Darley & Co.

PRZEWODNIK po KONTENERZE POMPOWYM KLASY „A”

WYMAGANIA NFPA 1901 – 1906:

	Opis produktu	Ilość	Nr części POK
1.	Kosze ssawne do węża ssawnego (jeżeli dotyczy)	1	8959, 8960, 8963
2.	Prądownica 750 LPM	1	TORNADOMATIC™
3.	Prądownica 400 LPM	2	TURBOKADOR™
4.	Uchwyt do węża pożarniczego z nasadami odcinającymi i nakładkowymi 1”X 1 1/8 ” X 1 1/4 ”	1	9988 + 8911
5.	Zbieracze 4” – 6”	1	8151G, 2233G
6.	Zestaw kluczy maszynowych ze wspornikiem	4	10
7.	Klucze hydrantowe	2	22
8.	Podwójny łącznik żeński	2	1824
9.	Podwójny łącznik męski	2	1821

Źródło: Krajowe Stowarzyszenie na rzecz Ochrony Przeciwpożarowej (NFPA)

Dodatkowe wyposażenie POK w celu podniesienia wydajności kontenera pompowego

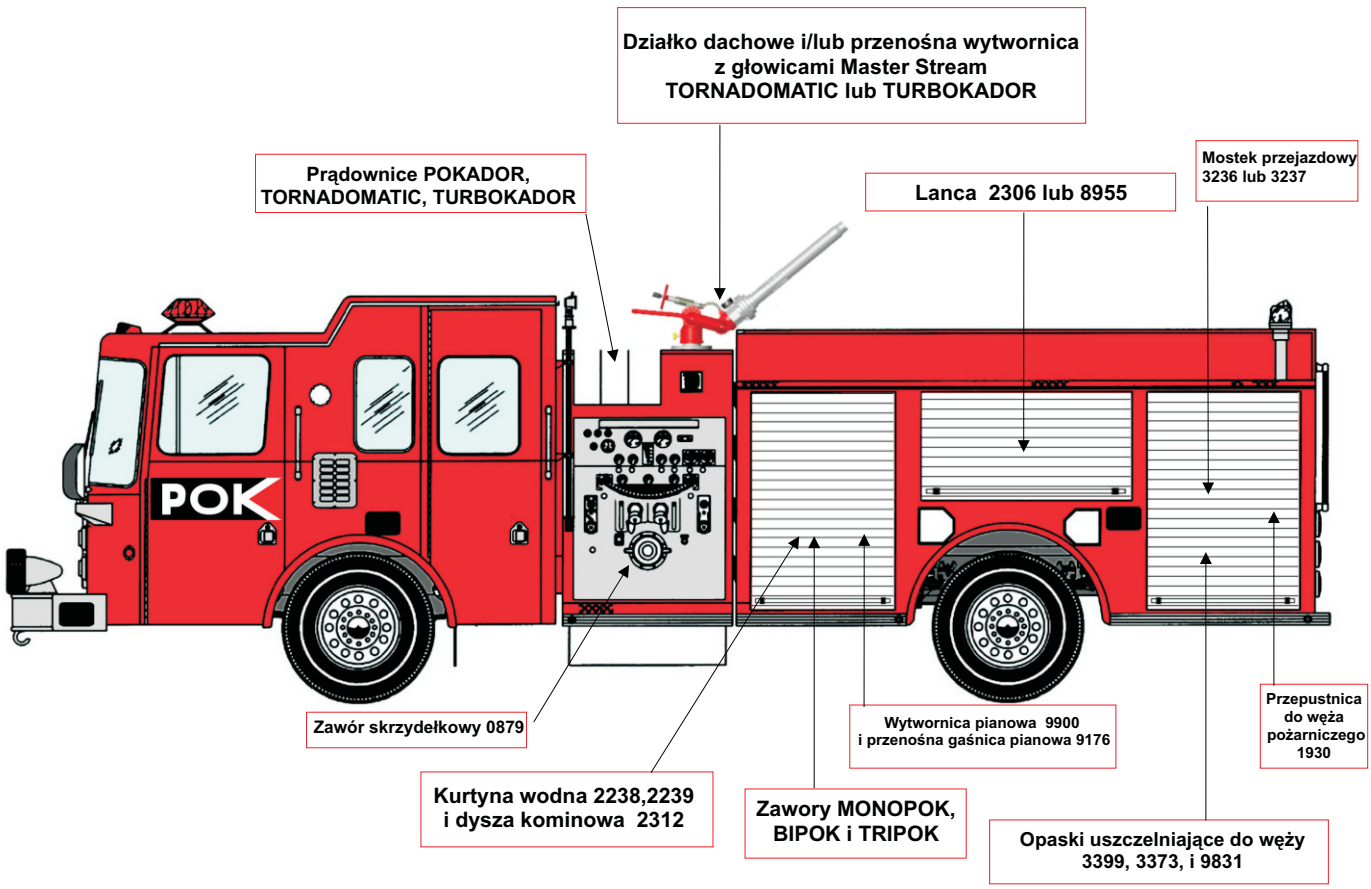

* Apparatus picture courtesy of W.S.Darley & Co.

POK S.A. FRANCE - z.i. "Les Guignons" - 10400 Nogent-sur-Seine - Tél : +33 03 25 39 84 78 - Fax : +33 03 25 39 84 90 - E-mail : pokfr@wanadoo.fr - Internet : www.pok.fr
Dystrybucja w Polsce: HORPOL S.A. - ul. Nowa 23, Stara Iwiczna, 05-500 Piaseczno - Tel : +48 22 750 62 49 - Fax : +48 22 750 62 50 - E-mail : horpol@horpol.com - Internet : www.horpol.com

INDEKS KODÓW PRODUKTÓW

KOD	STR.	KOD	STR.	KOD	STR.	KOD	STR.
0149	39	1612	27	2410	39	3570	14
0163	39	1703	27	2412	39	3672	143
0184	72	1704	27	2438	136	3681	145
0186	73	1756	95	2448	39	3699	145
0235	22	1899	147	2477	136	3741	146
0238	40	1929	32	2509	36	3742	146
0266	72	1930	134	2615	39	3743	146
0285	73	1977	135	2616	39	3893	145
0294	39	2016	135	2714	135	6000	146
0390	56	2050	145	2715	135	6001	146
0460	50	2064	138	2721	39	6002	146
0651	143	2070	145	2722	39	6003	146
0800	35	2071	145	2768	117	6004	146
0801	35	2074	145	2769	117	6005	146
0879	116	2092	145	2770	117	6006	146
0879-45	116	2115	145	2772	117	6007	146
0879-50	116	2116	145	2784	32	6008	146
0879-60	116	2154	140	2837	32	6009	146
0934	40	2167	146	2934	146	6014	146
1006	147	2171	117	3032	143	6015	146
1007	147	2174	135	3035	145	6016	146
1008	147	2175	146	3052	145	6017	146
1009	147	2176	146	3086	143	6018	146
1010	147	2206	138	3123	134	6020	146
1011	147	2229	136	3147	135	6021	146
1012	147	2233	123	3148	135	6022	146
1013	147	2238	32	3167	41	6023	146
1213	145	2239	32	3181	43	6024	146
1226	145	2273	143	3182	43	6025	146
1239	136	2278	143	3236	134	6026	146
1305	95	2296	94	3237	134	6027	146
1306	95	2300	135	3280	138	6028	146
1307	95	2302	135	3293	133	6030	146
1308	95	2306	35	3294	133	6031	146
1309	95	2308	38	3295	133	6032	146
1312	135	2309	38	3296	133	6033	146
1319	145	2310	8	3298	44	6034	146
1351	145	2311	8	3373	46	6035	146
1352	145	2312	34	3373	134	6036	146
1396	81	2316	16	3399	46	6037	146
1449	138	2317	16	3399	134	6038	146
1487	105	2318	81	3452	81	6043	146
1507	49	2319	81	3460	133	6044	146
1509	52	2320	30	3463	133	6045	146
1510	51	2335	145	3464	133	6046	146
1536	27	2335	145	3487	56	6047	146
1537	27	2348	145	3513	124	6048	146
1546	27	2348	145	3536	133	6101	147
1546-S	27	2375	16	3566	14	6102	147
1566	27	2388	39	3567	14	6103	147
1586	27	2391	145	3568	14	6104	147
1592	81	2408	39	3569	14	6105	147

INDEKS KODÓW PRODUKTÓW

KOD	STR.	KOD	STR.	KOD	STR.	KOD	STR.
6106	147	7332	32	7681	32	8165	140
6123	146	7333	32	7682	32	8166	140
6125	146	7350	32	7683	32	8167	140
6131	146	7351	32	7721	34	8168	140
6132	146	7352	32	7763	77	8169	140
6133	146	7353	36	7764	77	8170	140
6134	146	7354	36	7765	77	8171	140
6135	146	7355	36	7766	77	8172	140
6136	146	7356	36	7768	77	8173	140
6137	146	7357	36	7769	77	8174	141
6138	146	7360	32	7855	143	8175	141
6139	146	7361	32	7859	113	8278	27
6151	147	7362	32	7859	147	8282	27
6161	147	7377	138	7860	113	8282	81
6162	147	7401	145	7860	147	8283	27
6163	147	7444	120	7861	113	8283	81
6164	147	7445	120	7861	147	8285	81
6165	147	7446	120	7862	147	8287	53
6166	147	7447	120	7863	118	8288	53
6167	147	7452	120	7863	147	8289	53
6168	147	7453	120	7864	118	8290	53
6169	147	7459	138	7864	147	8291	54
6171	146	7464	138	7865	118	8294	53
6811	94	7465	138	7865	147	8305	46
6813	94	7503	138	7866	118	8305	138
6816	94	7504	138	7866	147	8306	46
6920	138	7505	138	7867	9	8306	138
6921	138	7506	138	7867	147	8335	27
6922	138	7523	140	7868	9	8340	127
6924	138	7530	139	7868	147	8341	127
6931	138	7531	139	7869	9	8342	127
6932	138	7532	139	7869	147	8343	127
6933	138	7533	139	7949	99	8344	127
6935	138	7534	139	7950	99	8345	127
7078	91	7535	139	7951	99	8346	8
7079	91	7536	139	7952	99	8350	113
7200	135	7537	139	7953	59	8360	140
7235	91	7538	139	7985	121	8362	140
7238	91	7550	46	7986	121	8370	8
7239	91	7550	139	7987	121	8370T	8
7240	91	7551	46	7988	121	8377	44
7241	91	7551	139	7989	121	8377	119
7242	91	7552	46	7990	121	8388	139
7243	91	7552	139	7991	122	8389	140
7244	91	7553	46	7992	122	8390	140
7248	89	7553	139	7993	122	8391	140
7249	89	7554	46	8031	22	8397	16
7255	88	7554	139	8046	130	8397T	16
7256	88	7591	105	8049	22	8901	138
7308	86	7592	105	8107	59	8902	138
7330	32	7669	30	8150	123	8903	138
7331	32	7674	16	8151	123	8907	27

POK S.A. FRANCE - z.i. "Les Guignons" - 10400 Nogent-sur-Seine - Tél : +33 03 25 39 84 78 - Fax : +33 03 25 39 84 90 - E-mail : pokfr@wanadoo.fr - Internet : www.pok.fr
Dystrybucja w Polsce: HORPOL S.A. - ul. Nowa 23, Stara Iwiczna, 05-500 Piaseczno - Tel : +48 22 750 62 49 - Fax : +48 22 750 62 50 - E-mail : horpol@horpol.com - Internet : www.horpol.com

INDEKS KODÓW PRODUKTÓW

KOD	STR.
8908	27
8909	27
8910	27
8911	27
8918	85
8920	72
8925	50
8926	12
8927	12
8928	12
8929	12
8930	12
8931	12
8932	12
8933	12
8934	12
8935	12
8936	12
8937	12
8938	12
8939	12
8940	12
8941	12
8942	12
8943	12
8945	21
8946	21
8947	27
8955	35
8956	46
8956	138
8957	46
8957	138
8958	46
8958	138
8959	46
8959	138
8960	138
8961	46
8961	138
8962	46
8962	138
8963	46
8963	138
8967	76
8968	76
8969	76
8970	76
8971	76
8972	76
8975	76
8976	76

KOD	STR.
8977	76
8978	76
8979	76
8980	76
8981	76
8986	21
8988	21
8997	102
8998	93
9029	95
9031	95
9032	95
9034	95
9036	95
9038	95
9039	95
9041	95
9042	45
9042	94
9043	94
9044	94
9045	94
9046	94
9047	94
9048	94
9049	94
9050	94
9051	94
9052	94
9053	94
9054	94
9055	94
9067	120
9068	120
9069	120
9070	120
9071	120
9072	120
9073	119
9074	119
9075	119
9076	119
9077	119
9078	119
9080	118
9081	118
9082	118
9083	118
9084	118
9085	118
9086	118
9099	140

KOD	STR.
9101	143
9108	140
9152	122
9158	121
9166	119
9203	127
9204	127
9207	127
9208	127
9212	109
9227	140
9235	40
9265	40
9266	40
9267	40
9294	39
9297	39
9300	39
9320	39
9321	39
9327	89
9327H	89
9329	89
9330	89
9362	52
9366	143
9367	143
9376	139
9403	6
9403-1	6
9519	6
9527	50
9533	50
9568	40
9569	40
9570	40
9571	40
9572	40
9573	40
9574	40
9575	40
9576	40
9577	40
9578	40
9579	40
9580	40
9581	40
9582	40
9583	40
9584	40
9585	40
9586	40

KOD	STR.
9587	40
9588	40
9589	40
9590	40
9591	40
9592	40
9593	40
9594	40
9595	40
9596	40
9598	40
9599	40
9600	40
9601	40
9602	40
9603	40
9604	40
9605	40
9606	40
9607	40
9608	40
9609	40
9620	40
9633	40
9634	40
9635	40
9636	40
9712	39
9713	39
9714	39
9724	8
9736	16
9763	146
9764	146
9765	146
9770	147
9771	56
9774	147
9775	147
9776	147
9777	147
9778	147
9796	59
9797B	40
9797G	40
9797N	40
9797O	40
9797R	40
9797T	40
9797W	40
9797Y	40
9813	145

INDEKS KODÓW PRODUKTÓW

KOD	STR.	KOD	STR.	KOD	STR.	KOD	STR.
9814	145	9954	8	10795	138	12669	102
9815	145	9955	94	10859	39	12678	102
9816	145	9956	94	10973	49	12696	127
9817	145	9957	94	10983	54	12697	48
9818	145	9958	94	11088	54	12715	141
9819	145	9959	94	11103	123	12739	104
9831	46	9970	16	11171	43	12742	104
9831	134	9971	16	11187	142	12749	27
9837	34	9972	16	11322	126	12749	102
9841	34	9974	8	11323	126	12750	48
9866	117	9975	8	11335	126	12782	116
9891	8	9976	14	11404	40	12784	116
9892	8	9977	14	11521	104	12789	35
9893	117	9978	14	11682	126	12789	102
9894	119	9979	14	11716	102	12791	102
9895	119	9980	14	11720	126	12840	39
9896	119	9981	28	11926-1	35	12873	77
9897	119	9981	42	11926-2	35	12900	48
9898	118	9982	28	11926-3	35	12960	89
9899	118	9982	42	11930	130	12960-1	89
9903	118	9982P	33	11952	34	12960-2	89
9904	118	9983	28	12000	130	13024	104
9906	119	9983	42	12007	130	13042	43
9907	119	9984	28	12059	130	13043	43
9908	119	9984	42	12061	130	13092	46
9909	119	9985	28	12094	85	13092	138
9910	119	9985	42	12096	85	13097	126
9911	121	9986	28	12208	39	13100	126
9912	121	9987	28	12209	39	13117	85
9913	121	9988	28	12322	34	13118	85
9914	121	9989	28	12371	108	13119	85
9915	121	9990	28	12405	102	13120	85
9916	121	9990	42	12483	85	13121	86
9917	121	9993	40	12521	127	13122	86
9920	121	9994	40	12523	127	13123	86
9921	121	9995	40	12528	85	13126	86
9922	121	9996	8	12530	74	13127	86
9923	121	10239	39	12553	127	13128	86
9924	121	10248	39	12556	127	13133	8
9925	122	10249	39	12578	127	13178	86
9926	122	10259	106	12579	127	13179	86
9927	122	10327	39	12586	56	13180	86
9928	122	10328	39	12600	43	13188	107
9929	122	10330	39	12630	126	13203	141
9930	122	10331	39	12633	126	13204	104
9931	122	10332	39	12639	86	13221	46
9947	16	10612	142	12640	86	13221	138
9949	85	10613	142	12641	86	13223	46
9950	85	10614	142	12642	86	13223	138
9951	85	10615	142	12643	86	13237	93
9952	8	10648	8	12669	45	13238	93
9953	8	10794	138	12669	94	13239	93

POK S.A. FRANCE - z.i. "Les Guignons" - 10400 Nogent-sur-Seine - Tél : +33 03 25 39 84 78 - Fax : +33 03 25 39 84 90 - E-mail : pokfr@wanadoo.fr - Internet : www.pok.fr
Dystrybucja w Polsce: HORPOL S.A. - ul. Nowa 23, Stara Iwiczna, 05-500 Piaseczno - Tel : +48 22 750 62 49 - Fax : +48 22 750 62 50 - E-mail : horpol@horpol.com - Internet : www.horpol.com

INDEKS KODÓW PRODUKTÓW

KOD	STR.
13250	36
13341	28
13341	42
13448	46
13448	139
13452	139
13496	77
13509	142
13550	107
13605	49
13607	51
13608	52
13610	50
13611	51
13612	121
13615	100
13650	72
13669	40
13670	40
13671	40
13672	40
13673	40
13674	40
13675	40
13683	40
13684	40
13685	40
13686	40
13687	40
13688	40
13689	40
13690	40
13691	40
13692	40
13693	40
13694	40
13695	40
13696	40
13697	40
13698	40
13699	40
13700	40
13701	40
13702	40
13703	40
13724	41
13726	41
13731	136
13732	136
13733	136
13735	93
13736	93

KOD	STR.
13737	45
13737	95
13738	95
13739	95
13740	45
13740	95
13741	95
13742	95
13743	95
13744	95
13745	95
13746	95
13747	95
13749	102
13750	102
13756	44
13756	121
13940	124
14018	108
14196	23
14230	54
14232	27
14233	27
14234	27
14236	72
14246	74
14252	74
14254	74
14343B	40
14343G	40
14343N	40
14343O	40
14343R	40
14343W	40
14343Y	40
14366	118
14367	118
14368	118
14466	106
14476	23
14497	21
14635	118
14689	119
14734	29
14735	29
14736	29
14737	29
14738	29
14757	92
14758	92
14782	91
14865	109

KOD	STR.
14918	105
15006	93
15068	109
15099	92
15100	92
15188	137
15190	137
15207	100
15221	107
15246	107
15309	92
15542	74
15544	74
15563	77
15632	77
15645	77
15656	136
15661	136
15702	136
15726	136
15727	136
15779	106
15814	106
15859	72
15862	73
15897	31
15906	77
15919	52
15919	134
15990	73
16014	44
16014	117
16015	117
16016	117
16017	117
16018	117
16019	117
16029	33
16036	38
16043	143
16051	33
16083	88
16084	88
16087	34
16088	34
16730	39
16731	39
16732	39
16733	39
16734	39
16735	39
17017	137

KOD	STR.
17020	137
17030	117
17090	21
17112	77
17131	77
17154	42
17155	42
17156	42
17157	42
17158	42
17159	42
17160	42
17161	42
17162	42
17163	42
17164	42
17165	42
17166	42
17167	42
17294	78
17316	77
17348	77
17371	60
17482	73
17497	43
17506	43
17521	106
17548	44
17739	39
17748	43
17751	43
17754	43
17761	60
17865	137
17866	137
17867	137
17868	137
17869	137
17991	43
18020	104
18046	106
18184	137
18326	61
18327	61
18332	47
18334	47
18336	47
18338	47
18340	50
18340	61
18368	41
18371	31

INDEKS KODÓW PRODUKTÓW

KOD	STR.	KOD	STR.	KOD	STR.	KOD	STR.
18400	10	18825	109	21686	77	22259	129
18401	10	18826	93	21716	91	22260	129
18403	43	18827	93	21780	78	22343	75
18404	43	18828	93	21815	128	22344	75
18405	124	18829	93	21867	90	22347	75
18406	77	18867	109	21871	90	22348	75
18407	77	18973	33	21875	90	22505	72
18418	128	19063	73	21905	128	22959	130
18426	88	19100	78	21948	91	23012	31
18437	128	19360	92	21995	92	23013	31
18447	124	19368	24	21998	91	23014	31
18458	10	19567	137	21999	91	23015	31
18459	10	19568	137	22000	91	23016	31
18464	119	19569	137	22001	92	23091	90
18465	119	19570	137	22004	91	23092	90
18487	10	19571	137	22005	91	23093	90
18554	128	19659	123	22006	92	23146	130
18604	72	19675	123	22007	92	23371	123
18613	10	19722	95	22008	92	23505	78
18614	10	19955	77	22009	92	23558	94
18616	10	20035	62	22011	66	23956	124
18619	10	20049	22	22067	77	23989	97
18626	10	20102	73	22122	75	24038	97
18636	45	20295	74	22123	75	24042	97
18650	128	20321	62	22126	75	24046	97
18673	100	20339	57	22127	75	24079	97
18673-1	100	20340	57	22154	129	24117	97
18689	35	20341	57	22155	129	24121	97
18703	78	20342	57	22156	129	24125	97
18735	128	20343	57	22157	129	24174	97
18746	88	20344	57	22166	91	24196	97
18747	88	20345	58	22169	92	24304	45
18748	88	20346	58	22170	92	24343	141
18749	88	20347	58	22180	92	24361	141
18750	88	20348	58	22183	92	24720	129
18751	88	20349	58	22184	92	24721	129
18752	88	20350	58	22185	92	24722	129
18753	88	20351	95	22186	92	24723	129
18754	88	20441	107	22187	92	24763	114
18755	88	20507	77	22205	55	24789	44
18758	88	20758	78	22212	66	24960	78
18761	88	20803	54	22213	66	25020	118
18763	88	20823	141	22214	55	25021	119
18764	88	21019	62	22216	55	25025	96
18765	88	21151	50	22217	55	25038	45
18766	88	21193	62	22218	141	25039	45
18804	128	21253	116	22228	92	25046	97
18806	100	21542	143	22231	92	25047	97
18806C	100	21558	92	22255	128	25048	97
18809	65	21632	78	22256	128	25070	10
18818	48	21654	66	22257	129	25078	10
18824	109	21665	132	22258	129	25085	129

POK S.A. FRANCE - z.i. "Les Guignons" - 10400 Nogent-sur-Seine - Tél : +33 03 25 39 84 78 - Fax : +33 03 25 39 84 90 - E-mail : pokfr@wanadoo.fr - Internet : www.pok.fr
Dystrybucja w Polsce: HORPOL S.A. - ul. Nowa 23, Stara Iwiczna, 05-500 Piaseczno - Tel : +48 22 750 62 49 - Fax : +48 22 750 62 50 - E-mail : horpol@horpol.com - Internet : www.horpol.com

INDEKS KODÓW PRODUKTÓW

KOD	STR.
25086	129
25087	129
25088	129
25098	102
25105	96
25126	18
25269	130
25272	89
25274	89
25484	46
25686	132
25842	130
25843	130
25844	130
25863	10
25871	10
25872	10
25873	10
25968	114
25969	114
25970	114
25971	114
90012	102
90017	30
90018	30
90040	45
90054	100
90054-15	100
90054-15C	100
90054-25	100
90055	100
90057	45
90059	117
90060	117
90065	117
90089	45
1150040	116
1150050	116
1150065	116
1150080	116
1150100	116
1150125	116
1150150	116
1150200	116
B1	112
B2	112
B3	112
CP10	131
CP15	131
CP25	131
CP40	131
H1	112

KOD	STR.
H2	112
H3	112
H6	112
H7	112
IC10	112
IC15	112
IC20	112
IC25	112
IC30	112
ICI15	112
ICI25	112
ICS10	112
ICS15	112
ICS20	112
ICS25	112
ICS30	112
LMP80-1	53
LMP80-2	53
LMP80-3	53
LMP80-4	53
MP-10	112
MP-10	113
MP-15	112
MP-15	113
MP-20	112
MP-20	113
MP-25	112
MP-25	113
MPSS-10	114
MPSS-10	115
MPSS-15	114
MPSS-15	115
MPSS-20	114
MPSS-20	115
MPSS-25	114
MPSS-25	115
MPSS-30	114
MPSS-30	115
MPSS-40	114
MPSS-40	115
OC10	112
OC15	112
OC20	112
OC25	112
OC30	112
OCI15	112
OCI25	112
OCS10	112
OCS15	112
OCS20	112
OCS25	112
OCS30	112

KOD	STR.
PIL10	131
PIL15	131
PIL25	131
PIL40	131
POKAPOST 10	131
POKAPOST 12	131
POKAPOST 15	131
PP20500Z004	34
PP20500Z005	34
PP20500Z006	34
PP20502Z001	34
PP20502Z002	34
SAA-10	111
SAA-15	111
SAA-20	111
SAA-25	111
SAA-30	111
SAA-40	111
SEA12-10	111
SEA12-15	111
SEA12-20	111
SEA12-25	111
SEA12-30	111
SEA12-40	111
SEA24-10	111
SEA24-15	111
SEA24-20	111
SEA24-25	111
SEA24-30	111
SEA24-40	111
SK-MPSS-10	114
SK-MPSS-15	114
SK-MPSS-20	114
SK-MPSS-25	114
SK-MPSS-30	114
SK-MPSS-40	114



PRAKTYCZNE ZASTOSOWANIE

Działko MINOTOR 5000
na przyczepie

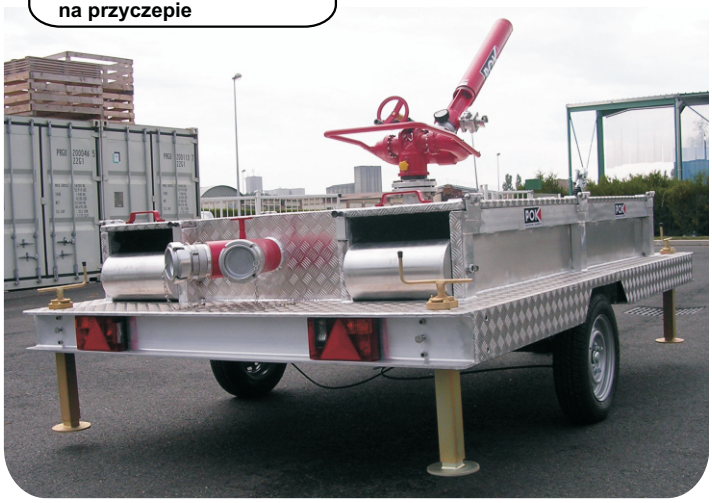



Działko Gearator
9000 na przyczepie



Działko ANTENOR 3000
na przyczepie



Działko Snake
Stumpy 2,5”

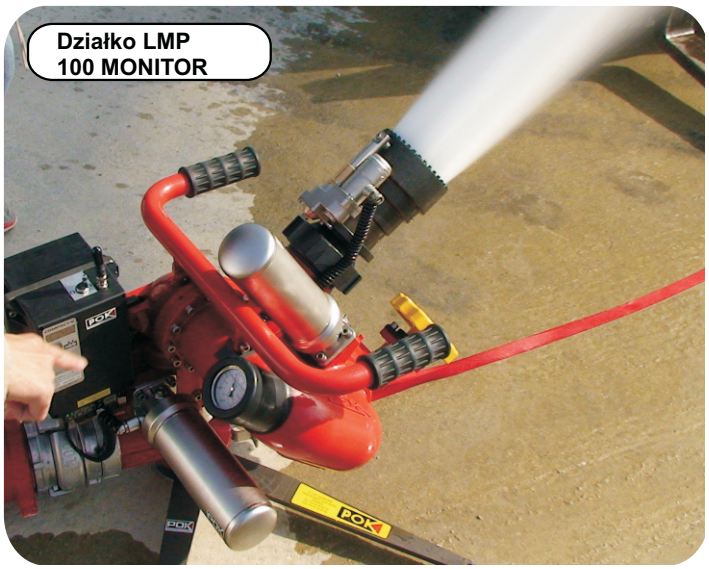

Działko LMP
100 MONITOR



Działko Main Stream

POK S.A. FRANCE - z.i. "Les Guignons" - 10400 Nogent-sur-Seine - Tél : +33 03 25 39 84 78 - Fax : +33 03 25 39 84 90 - E-mail : pokfr@wanadoo.fr - Internet : www.pok.fr
Dystrybucja w Polsce: HORPOL S.A. - ul. Nowa 23, Stara Iwiczna, 05-500 Piaseczno - Tel : +48 22 750 62 49 - Fax : +48 22 750 62 50 - E-mail : horpol@horpol.com - Internet : www.horpol.com



Głowica POKABRONZE 2000



Przenośna wytwornica pianowa



Niskoprężne dysze pianowe



Działko Snake Lofty 4,0”



Działko Snake Lofty 4,0”

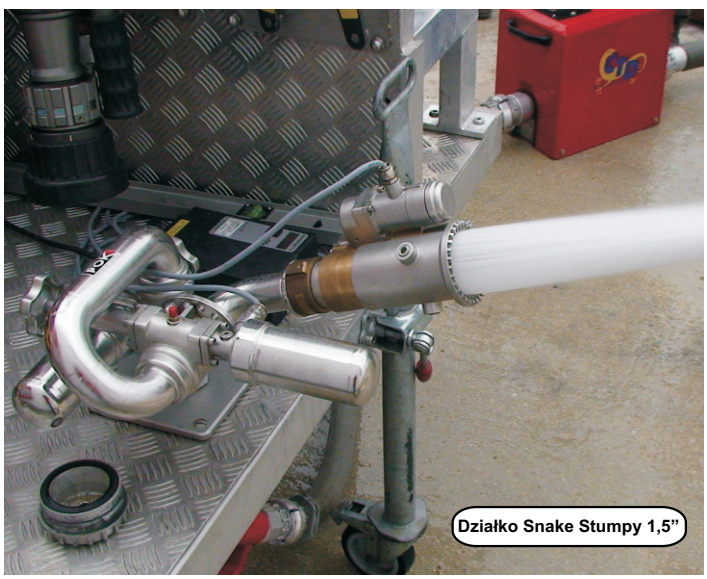

Działko Snake Stumpy 1,5”

OGÓLNE WARUNKI GWARANCJI, SERWISU I KONSERWACJI

WARUNKI KONSERWACJI SPRZĘTU

Uwaga! Żadnych śrub i wkrętów znajdujących się na urządzeniu nie wolno użytkownikowi regulować.
Głowice typu turbo posiadające funkcję samooczyszczania grzybka: w przypadku stwierdzenia zanieczyszczeń głowicy (np. kamienie) należy użyć funkcji samooczyszczania (oznaczenie FLUSH). Funkcję tą znaleźć można obracając pierścieniem wydajności poza zakres maksymalny.
Wszystkie urządzenia zostały zaprojektowane i wyprodukowane do pracy z czystą wodą wodociągową, jednakże posiadają dodatkowe funkcje lub zabezpieczenia chroniące je do pewnego stopnia przed uszkodzeniami wywoływanymi przez piasek lub kamienie. Mimo zastosowanych technologii uszkodzenia spowodowane piaskiem czy kamieniami traktowane są jako zużycie i nie podlegają gwarancji.

Przed każdym użyciem urządzenia należy: dokonać oceny wizualnej stanu technicznego; sprawdzić czy manometr kontrolny (jeśli urządzenie go posiada) nie posiada widocznych uszkodzeń; sprawdzić działanie roboczych elementów ruchomych; dokonać oceny wizualnej drożności kanału wlotowego wraz z gniazdem zaworu.

Po każdorazowym użyciu należy: dokonać oceny wizualnej stanu technicznego; opłukać zewnętrznie z zanieczyszczeń; przepłukać wewnątrz wodą z roztworu środka pianotwórczego, piasku i kamieni; oczyszczony sprzęt powinien zostać wytarty zewnętrznie miękką szmatką do sucha.
Urządzenie Turbopompa głębinowa posiada odrębny tryb obsługi i konserwacji dołączany do urządzenia.
W urządzeniach marki POK można stosować wodę morską, jednakże po takim użyciu należy urządzenie dokładnie wypłukać słodką wodą wodociągową i wytrzeć do sucha.

Okresowo: sprawdzać stan i jakość elementów mocujących (śruby, nakrętki).
Dla zagwarantowania bezpiecznej i wydajnej pracy, sprzęt w czasie transportu powinien być zamocowany w miejscu dla niego przeznaczonym, np. za pomocą wieszaków, lub składowany na półce lub w szafce o kubaturze nie pozwalającej na swobodne przemieszczanie się produktu. Tak transportowany sprzęt zachowa swoje walory użytkowe przez długi czas i nie ulegnie uszkodzeniu w czasie transportu.

OGÓLNE WARUNKI GWARANCJI I SERWISU

Producent oświadcza, iż wszystkie jego produkty po zakończonym etapie montażu przechodzą testy na stanowiskach badawczych. Tym samym producent zapewnia o sprawnym działaniu jego sprzętu i gwarantuje satysfakcję z użytkowania.
Ryciny, rysunki lub plany znajdujące się w naszym katalogu lub innych dokumentach mają charakter informacyjny i nie mogą stanowić podstawy do kierowania wobec naszego przedsiębiorstwa jakichkolwiek żądań lub roszczeń. Wymiary i dane dotyczące ciężaru mieszczą się w granicach ogólnie przyjętych tolerancji.
Producent udziela rocznej gwarancji ogólnej od daty sprzedaży, a na wady materiałowe i technologiczne 5 lat od daty sprzedaży. POK zreperuje lub wymieni wyrób, który spełnia warunki niniejszej gwarancji w terminie określonym odrębnymi przepisami. Naprawa lub wymiana będzie zależała od oceny serwisu POK. Wadliwe produkty muszą być natychmiast dostarczone do serwisu gwarancyjnego. Producent nie będzie odpowiedzialny za: zużycie i zniszczenie, jakąkolwiek niewłaściwą instalację, eksploatację konserwację, naprawy lub modyfikacje po zakupie, nieprzestrzeganie instrukcji lub zaleceń użytkowania, oraz cokolwiek co jest poza kontrolą producenta. Producent nie udziela żadnych innej gwarancji niż te zawarte w oświadczeniu gwarancyjnym. HORPOL S.A. nie bierze również odpowiedzialności za jakiekolwiek przypadkowe i pośrednie zniszczenia (włączając jakiekolwiek straty finansowe). Niniejsza gwarancja zobowiązuje HORPOL S.A. wyłącznie do naprawy / zastąpienia wadliwego podzespołu.
Zastrzegamy sobie prawo zmiany w każdym momencie, artykułów umieszczonych w naszym katalogu oraz wstrzymania ich sprzedaży, bez jakichkolwiek zobowiązań z naszej strony. Nikt nie jest uprawniony do zmiany tej gwarancji.
Podstawą reklamacji jest dowód zakupu oraz pismo z opisem reklamacji. Gwarancją objęte są produkty sprowadzone do Polski przez firmę HORPOL S.A. i użytkowane na terenie RP.
W przypadku stwierdzenia usterek lub nieprawidłowości uniemożliwiających normalną pracę urządzenia lub obniżających jest skuteczność, prosimy o kontakt ze sprzedawcą, lub przesłanie niesprawnego urządzenia wraz z dokumentem reklamacyjnym zawierającym szczegółowy opis problemu do sprzedawcy.
Zgłoszenia dotyczące niekompletnych dostaw lub odbioru uszkodzonego w transporcie towaru w przesyłce kurierskiej muszą być potwierdzone protokołem sporządzonym w obecności kuriera.
Firma Horpol nie pokrywa kosztów przesyłki do i z serwisu, chyba, że urządzenie było niesprawne w momencie dostarczenia do klienta.
Wszelkie zwroty zakupionego sprzętu muszą być uprzednio uzgodnione z odpowiednim działem naszego przedsiębiorstwa.
W każdym przypadku zwroty muszą być kierowane na adres naszego przedsiębiorstwa, z opłaconym kosztem przesyłki. Nie odbieramy żadnego niestandardowego sprzętu, ani sprzętu wyprodukowanego na specjalne zamówienie.

POK S.A. FRANCE - z.i. "Les Guignons" - 10400 Nogent-sur-Seine - Tél : +33 03 25 39 84 78 - Fax : +33 03 25 39 84 90 - E-mail : pokfr@wanadoo.fr - Internet : www.pok.fr
Dystrybucja w Polsce: HORPOL S.A. - ul. Nowa 23, Stara Iwiczna, 05-500 Piaseczno - Tel : +48 22 750 62 49 - Fax : +48 22 750 62 50 - E-mail : horpol@horpol.com - Internet : www.horpol.com